DOLLE®

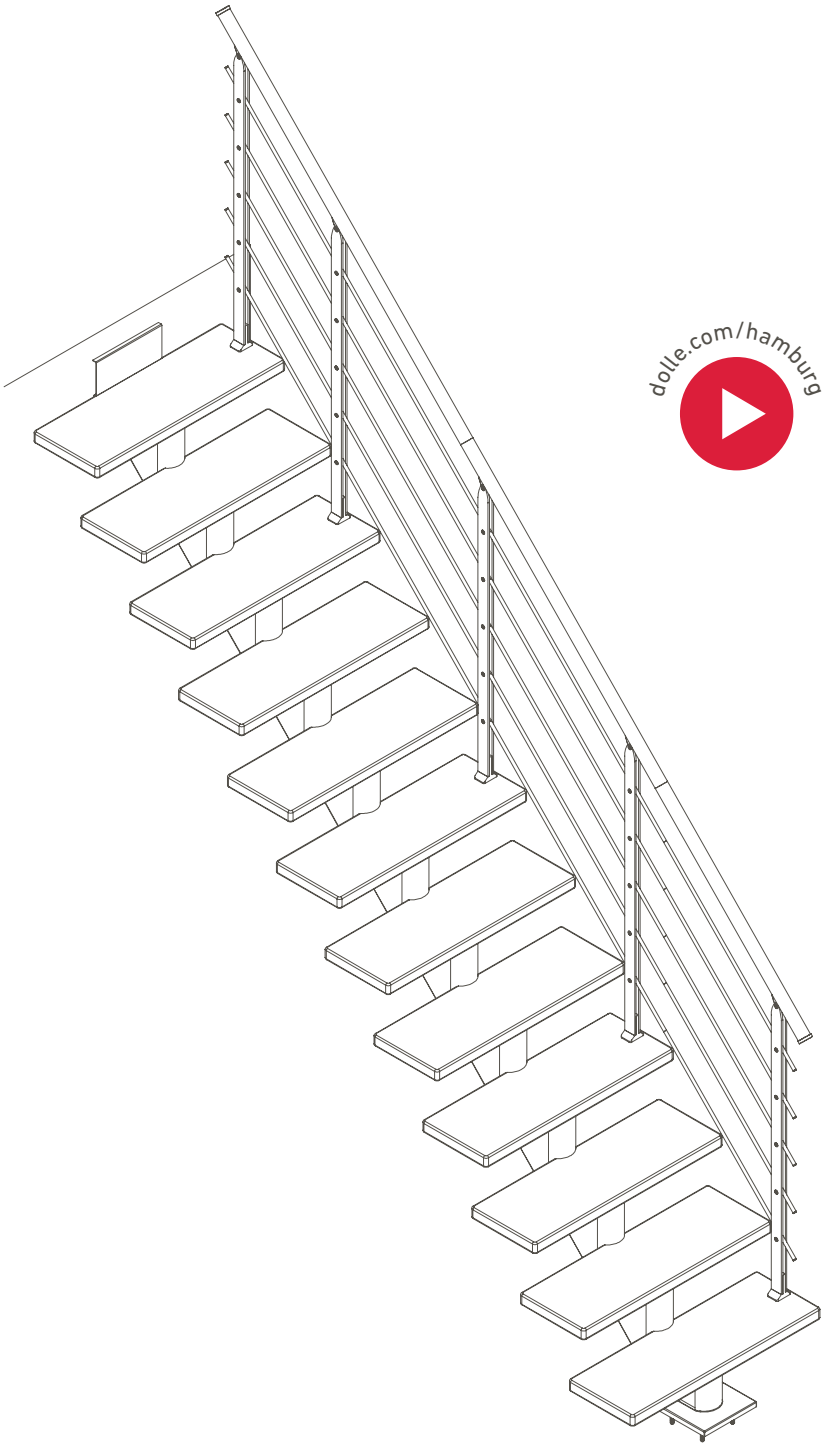

DESIGN BANISTER

HAMBURG

INSTRUCTION / MONTAGEANLEITUNG
INSTRUKTION / INSTRUCCIÒN / INSTRUKCJA

SOGEM®
PART OF DOLLE GROUP

© DOLLE A/S | In the interest of technical progress we reserve the right to make changes | R1-96842 | 17/05/24

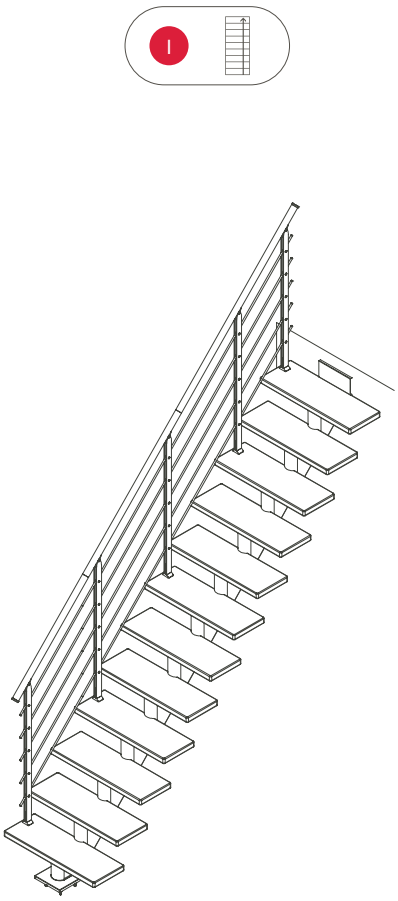

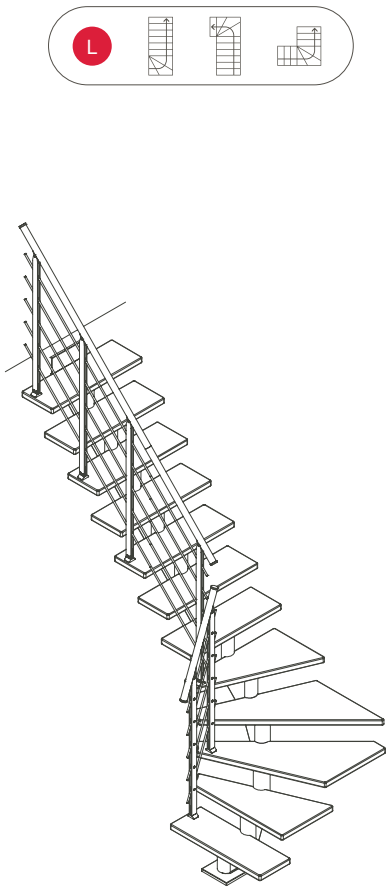

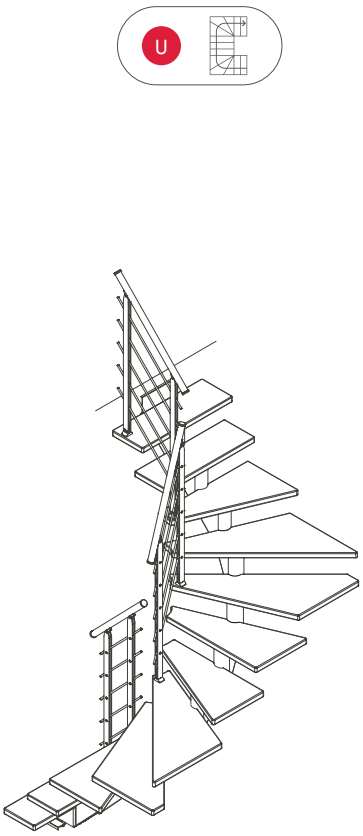

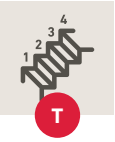

	Height floor-to-floor	Rise height	Number of treads
	Geschosshöhe	Steigungshöhe	Anzahl Stufen
	Hauteur sol-sol	Hauteur de marche	Nombre de marches
	Altura de suelo/suelo	Altura de peldaños	Numero de peldaños
	Altura do chão / chão	Altura do degrau	Número de etapas (degraus)
	Hoogte vloer/vloer	Hoogte trede	Aantal treden
	Etagehøjde	Stigningshøjde	Antal trin
	Golv till golv höjd	Stigningshöjd	Antal steg
	Wysokość kondygnacji od podłogi do podłogi	Wysokość stopnia	Ilość stopni
	Înălțime sol-sol	Înălțime treaptă	Număr trepte
	Výška patra podlaha-podlaha	Výška schodu	Počet nášlapů
	Высота от пола до пола	Шаг ступени	Кол-во ступеней
	Aukšto aukštis	Pakopos aukštis	Pakopų kiekis
	Stāva augstums	Pakāpiena augstums	Pakāpienu skaits
	Korruse kõrgus	Astme kõrgus	Astmete arv
	Višina nadstropja	Višina stopnice	Število stopnic
	Visina kata	Visina stepenice	Broj stepenica
	Výška podlažia	Výška stupňa	Počet stupňov

1

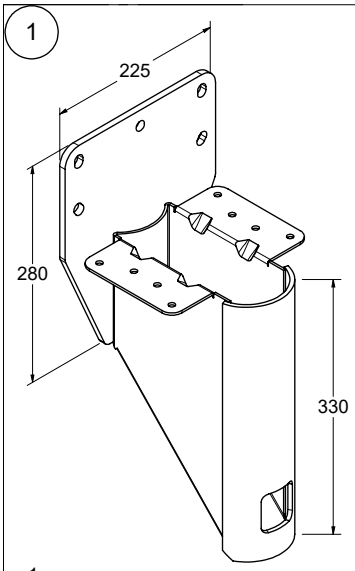

x 1

K2-1077500 *RAL 7016*
K2-1077501 *RAL 9005*
K2-1077502 *Pearl grey*
K2-1077503 *RAL 9016*

2

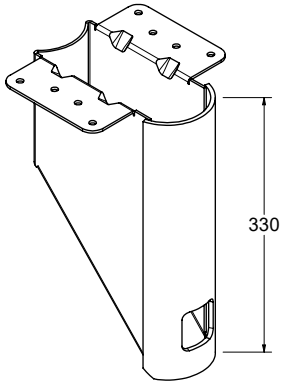

	11	12	13	14
x	9	10	11	12

K2-1077505 *RAL 7016*
K2-1077506 *RAL 9005*
K2-1077507 *Pearl grey*
K2-1077508 *RAL 9016*

3

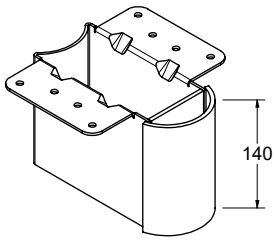

x 1

K2-1077515 *RAL 7016*
K2-1077516 *RAL 9005*
K2-1077517 *Pearl grey*
K2-1077518 *RAL 9016*

4

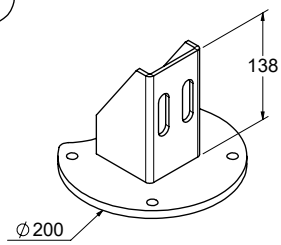

x 1

K2-1077445 *RAL 7016*
K2-1077446 *RAL 9005*
K2-1077447 *Pearl grey*
K2-1077448 *RAL 9016*

5

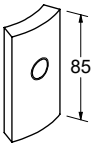

	11	12	13	14
x	10	11	12	13

H2-20505

6

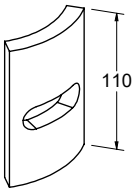

	11	12	13	14
x	10	11	12	13

H2-20507

7

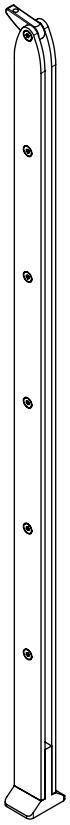

		11	12	13	14
x	**I**	5	5	6	6
	L	5	6	6	6
	U	6	6	7	7

K2-1077710 *RAL 7016*
K2-1077711 *RAL 9005*
K2-1077712 *Pearl grey*
K2-1077713 *RAL 9016*

8

		11	12	13	14
x	**I**	5	5	5	6
	L	5	6	6	6
	U	6	6	7	7

K1-1077203

10

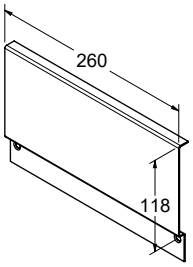

x 1

K1-1077070 *RAL 7016*
K1-1077071 *RAL 9005*
K1-1077072 *Pearl grey*
K1-1077073 *RAL 9016*

11

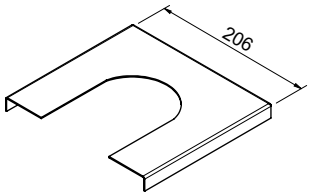

x 1

K1-1077400 *RAL 7016*
K1-1077401 *RAL 9005*
K1-1077402 *Pearl grey*
K1-1077403 *RAL 9016*

20

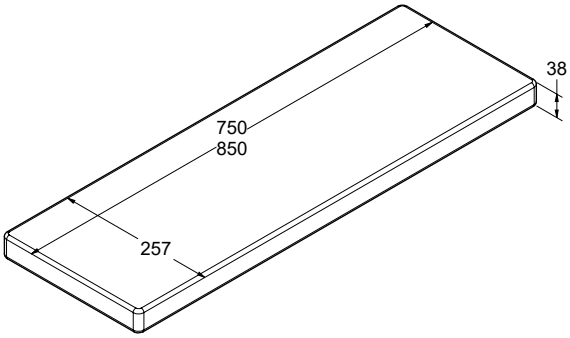

x 1

M2-1078400 Beech / Buche / Beuken / Hêtre / Bøg
M2-1078310 Oak / Eiche / Bijv / Chêne / Eg
M2-1078320 Oak white / Eiche weiß / Bijv wt / Chêne blanc / Eg hvid

21

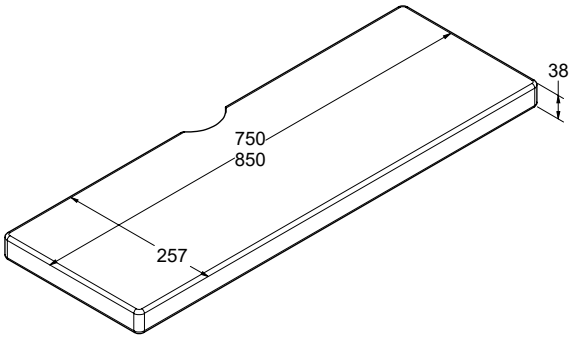

		11	12	13	14
x	**I**	10	11	12	13
	L	6	7	8	9
	U	2	3	4	5

M2-1078401 Beech / Buche / Beuken / Hêtre / Bøg
M2-1078302 Oak / Eiche / Bijv / Chêne / Eg
M2-1078303 Oak white / Eiche weiß / Bijv wt / Chêne blanc / Eg hvid

25

x	I	0
	L	1
	U	2

M2-1078409 *750 mm* Beech / Buche / Beuk / Hêtre / Bøg
M2-1078419 *750 mm* Oak / Eiche / Eik / Chêne / Eg
M2-1078429 *750 mm* Oak white / Eiche weiss / Eik wit / Chêne blanc / Eg hvid
M2-1078459 *850 mm* Beech / Buche / Beuk / Hêtre / Bøg
M2-1078469 *850 mm* Oak / Eiche / Eik / Chêne / Eg
M2-1078479 *850 mm* Oak white / Eiche weiss / Eik wit / Chêne blanc / Eg hvid

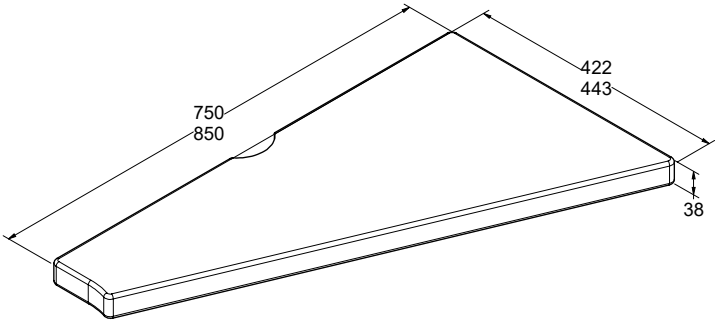

24

x	I	0
	L	1
	U	2

M2-1078408 *750 mm* Beech / Buche / Beuk / Hêtre / Bøg
M2-1078418 *750 mm* Oak / Eiche / Eik / Chêne / Eg
M2-1078428 *750 mm* Oak white / Eiche weiss / Eik wit / Chêne blanc / Eg hvid
M2-1078458 *850 mm* Beech / Buche / Beuk / Hêtre / Bøg
M2-1078468 *850 mm* Oak / Eiche / Eik / Chêne / Eg
M2-1078478 *850 mm* Oak white / Eiche weiss / Eik wit / Chêne blanc / Eg hvid

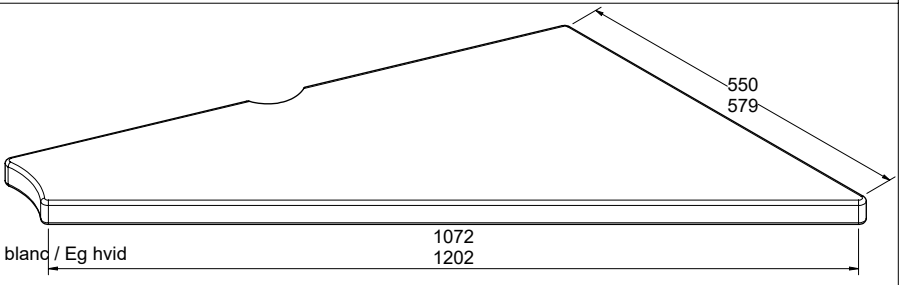

23

x	I	0
	L	1
	U	2

M2-1078407 *750 mm* Beech / Buche / Beuk / Hêtre / Bøg
M2-1078417 *750 mm* Oak / Eiche / Eik / Chêne / Eg
M2-1078427 *750 mm* Oak white / Eiche weiss / Eik wit / Chêne blanc / Eg hvid
M2-1078457 *850 mm* Beech / Buche / Beuk / Hêtre / Bøg
M2-1078467 *850 mm* Oak / Eiche / Eik / Chêne / Eg
M2-1078477 *850 mm* Oak white / Eiche weiss / Eik wit / Chêne blanc / Eg hvid

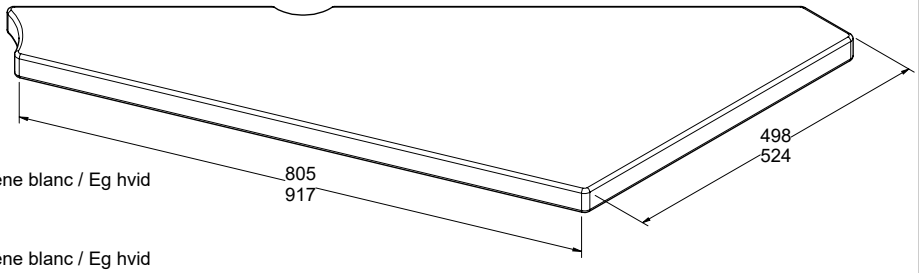

22

x	I	0
	L	1
	U	2

M2-1078406 *750 mm* Beech / Buche / Beuk / Hêtre / Bøg
M2-1078416 *750 mm* Oak / Eiche / Eik / Chêne / Eg
M2-1078426 *750 mm* Oak white / Eiche weiss / Eik wit / Chêne blanc / Eg hvid
M2-1078456 *850 mm* Beech / Buche / Beuk / Hêtre / Bøg
M2-1078466 *850 mm* Oak / Eiche / Eik / Chêne / Eg
M2-1078476 *850 mm* Oak white / Eiche weiss / Eik wit / Chêne blanc / Eg hvid

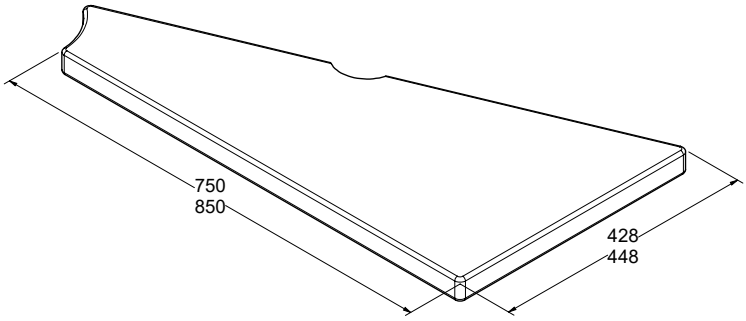

27

		11	12	13	14
x	I	2	2	2	2
	L	4	4	4	4
	U	6	6	6	6

K1-1077720

30

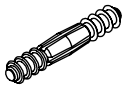

x 10
K3-08023

31

		11	12	13	14
x	I	10	10	10	10
	L	20	20	20	20
	U	30	30	30	30

K1-18099

32

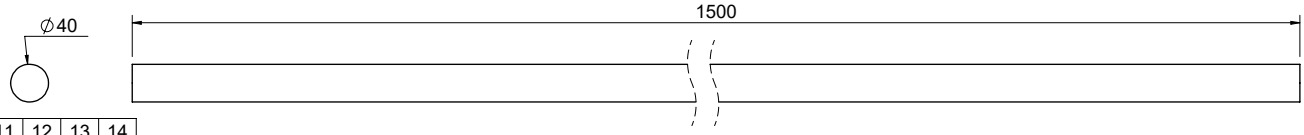

		11	12	13	14
x	I	3	3	3	3
	L	2	2	3	3
	U	2	2	2	2

M2-1078905 Beech / Buche / Beuken / Hêter / Bøg
M2-1078915 Oak / Eiche / Bijv / Chêne / Eg
M2-1078917 Oak white / Eiche weiß / Bijv wit / Chêne blanc / Eg hvid

33

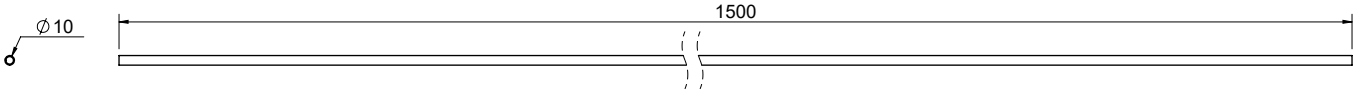

x 15
K1-18049

36

x 4
K1-1077295 *RAL 7016*
K1-1077296 *RAL 9005*
K1-1077297 *Pearl grey*
K1-1077298 *RAL 9016*

37

	11	12	13	14
x	11	12	13	14

R1-63500
M16 x 40

38

	11	12	13	14
x	10	11	12	13

K3-04053
Ø50 / Ø17

40

x 17
K3-08001
Ø12 x 60

41

x 17
K3-04001
Ø10

42

x 17
K3-06003
Ø10 x 60

44

	11	12	13	14
x	100	108	116	124

R1-63267
Ø6 x 35 TX30

46

		11	12	13	14
x	I	5	5	5	6
	L	5	6	6	6
	U	6	6	7	7

K3-02097
M10 x 70

47

x 4
R3-91415
Ø8 x 40

48

		11	12	13	14
x	I	5	5	5	6
	L	5	6	6	6
	U	6	6	7	7

K3-06239
Ø4,5 x 25

49

Strong glue
Superkleber
Seconde lijm
Colle forte
Superlim

x 1
K3-90001

50

∅8

x 1
K1-01810

51

x 2
K3-06022
Ø5 x 35 TX25

56

x 2
K3-08006
Ø6 x 40

58

12

x 8
R3-20590

59

Wood glue
Holzkleber
Colle à bois
Trælim
Houtlijm

x 1
K3-90005

60

x 1
H2-63530

61

x 1
R1-63501
24 mm

62

0°
22,5°

x 1
H3-35920

63

∅40,2

x 1
K1-01620

64

x 2
K-02512
M12 x 30

65

x 2
K3-04092
Ø12

66

x 2
K3-04032
Ø12

Tools not included!
Werkzeuge nicht enthalten!
Gereedschap niet inbegrepen!
Outils non inclus!
Værktøj ikke inkluderet!

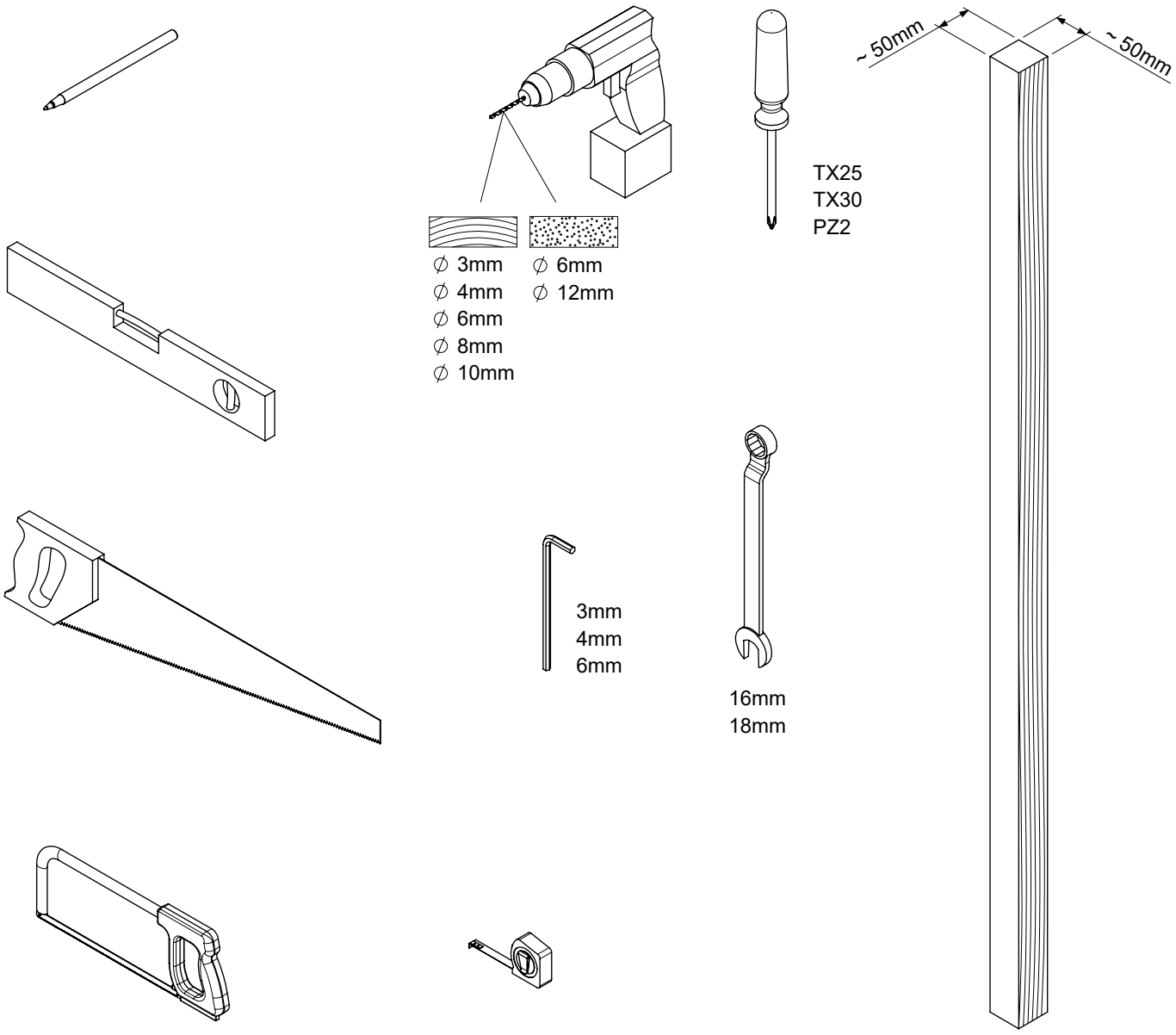

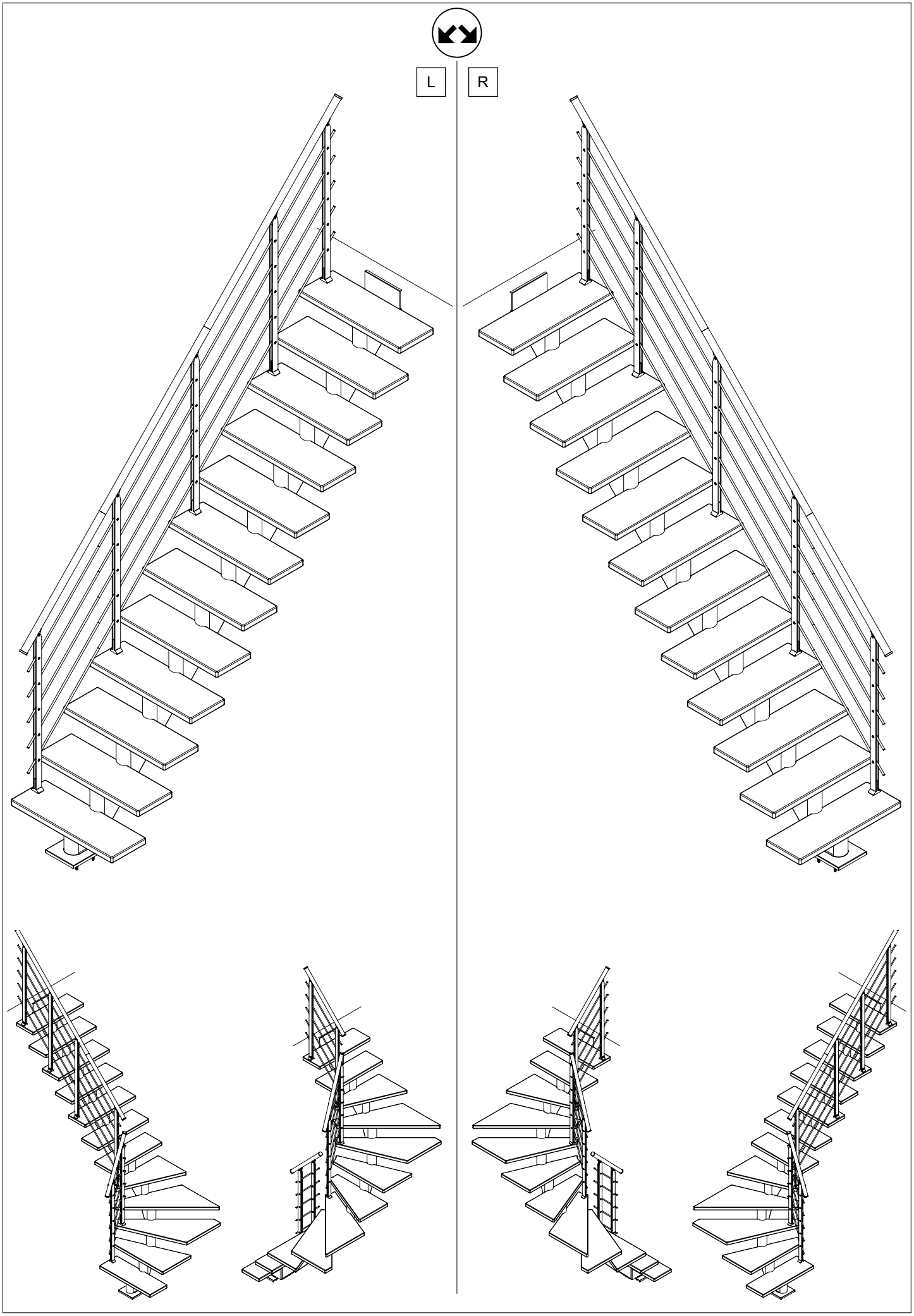
L
R

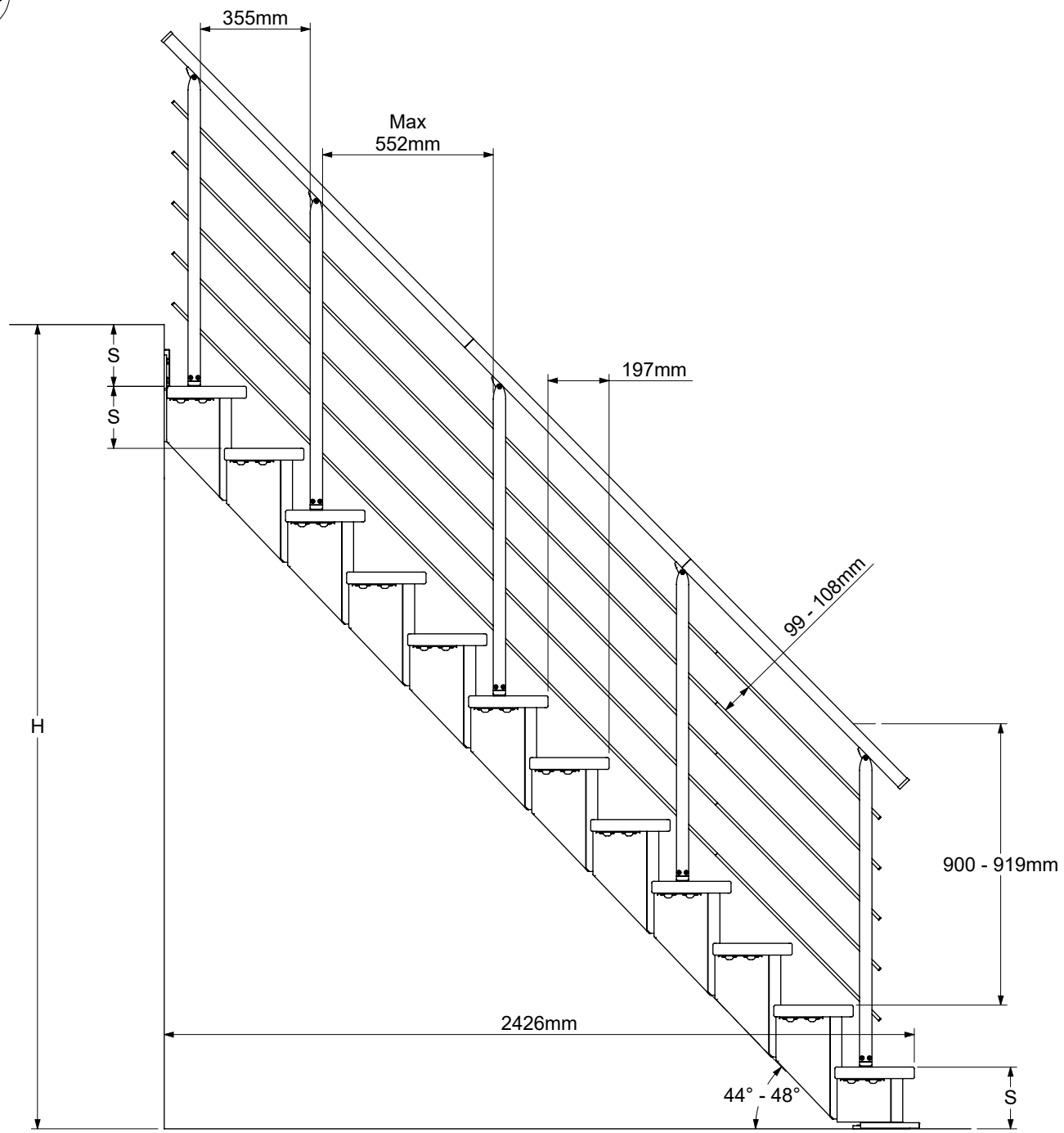

$$S = \frac{H}{T + 1}$$

min S	max S
185 mm	215 mm

Example / Beispiel / Voorbeeld / Example / Eksempel:
H: 2400 mm, T: 11 st(pcs)

$$S = \frac{2400\ \text{mm}}{11 + 1} = 200\ \text{mm}$$

T	min H	max H
9	1850 mm	2150 mm
10	2035 mm	2365 mm
11	2220 mm	2580 mm
12	2405 mm	2795 mm
13	2590 mm	3010 mm

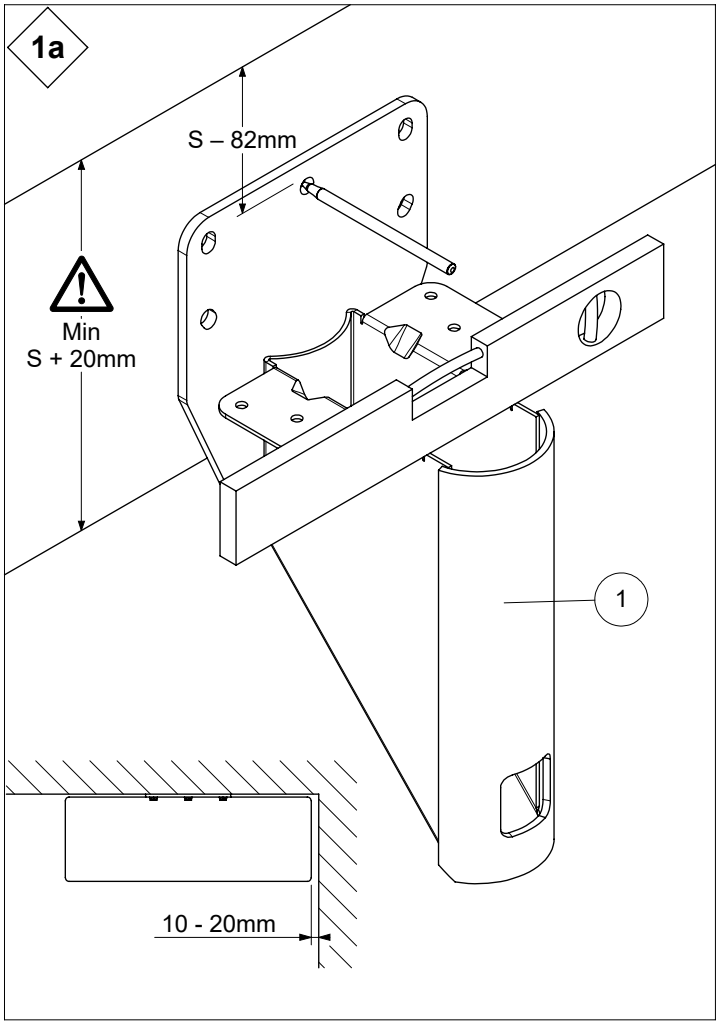
1a
S – 82mm
Min
S + 20mm
1
10 - 20mm

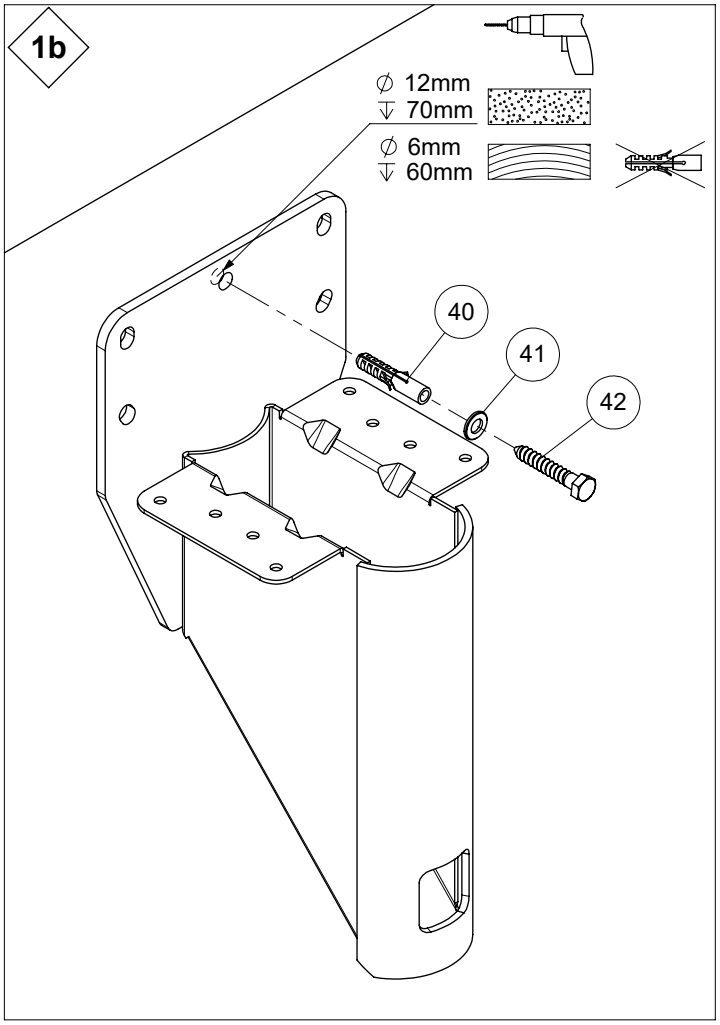
1b
∅ 12mm
↓ 70mm
∅ 6mm
↓ 60mm
40
41
42

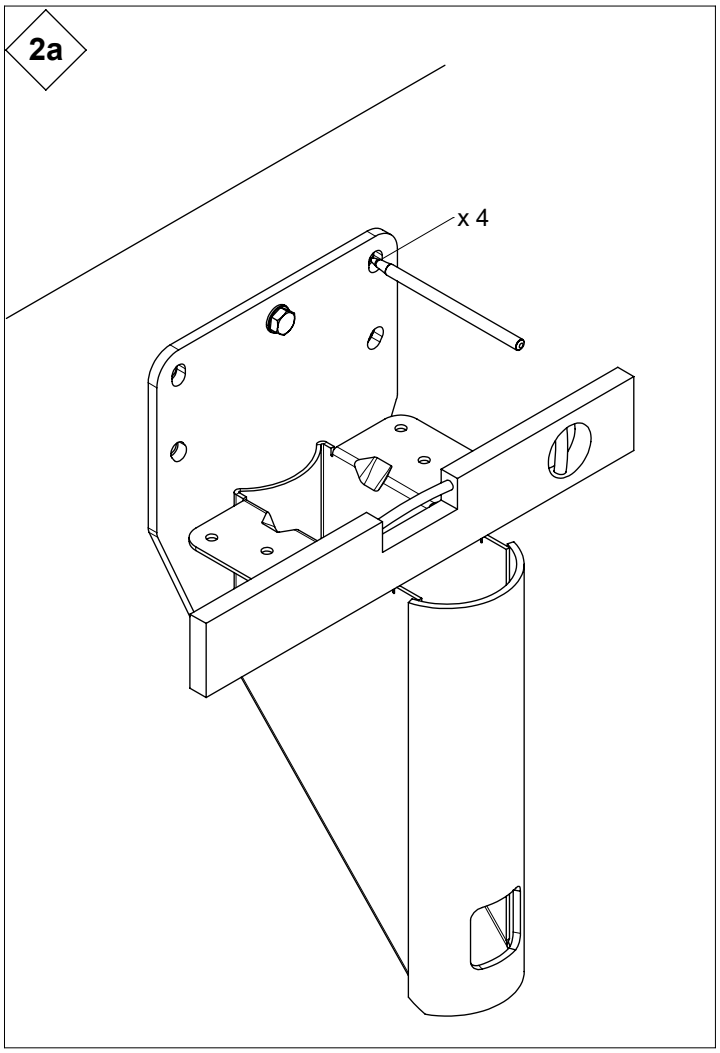
2a
x 4

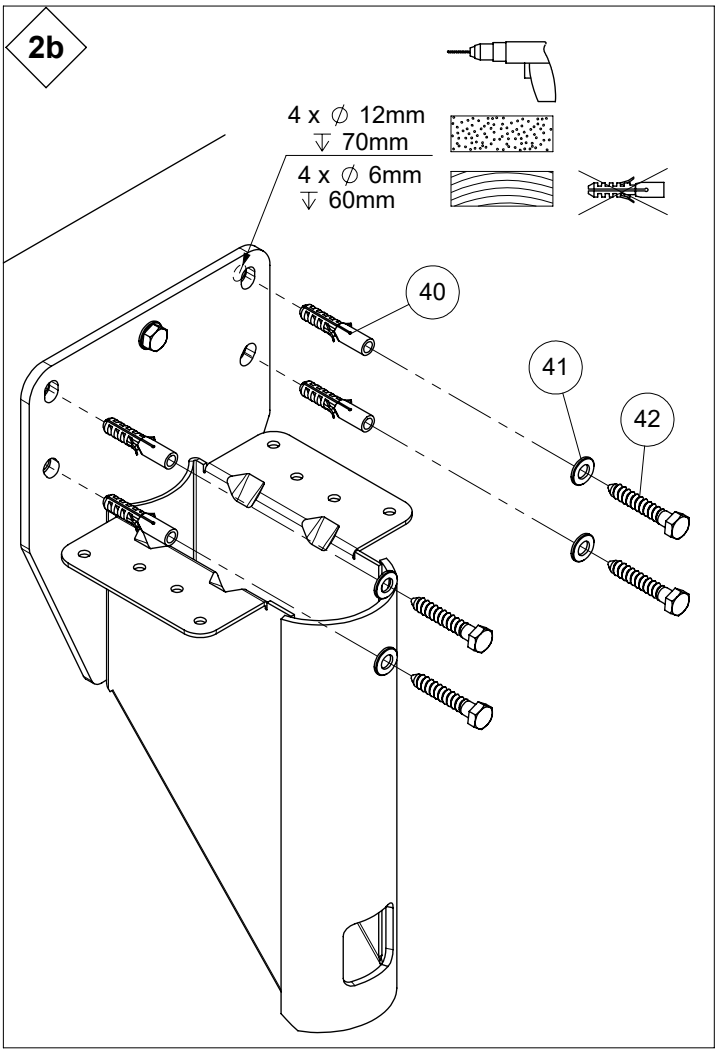
2b
4 x ∅ 12mm
↓ 70mm
4 x ∅ 6mm
↓ 60mm
40
41
42

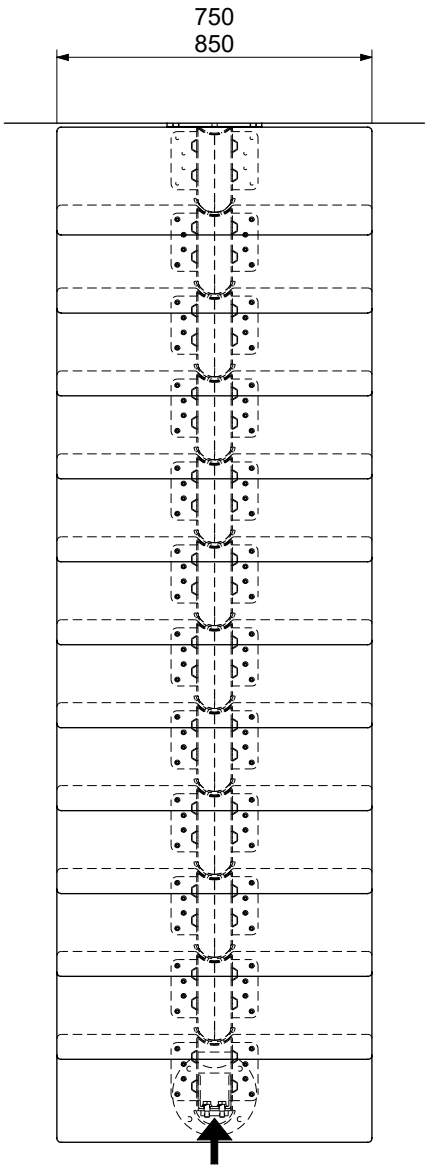
750
850

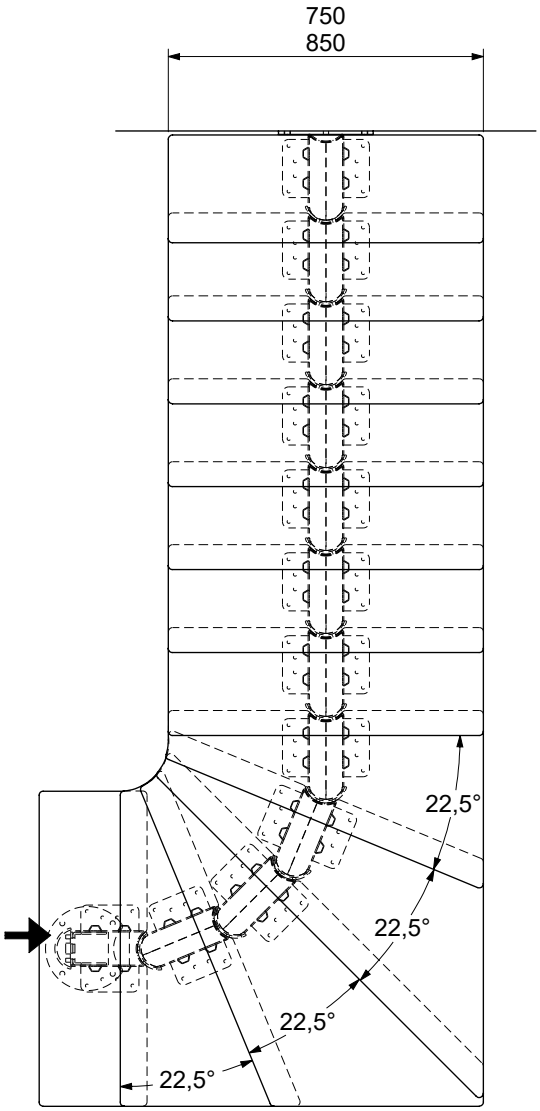
750
850
22,5°
22,5°
22,5°
22,5°

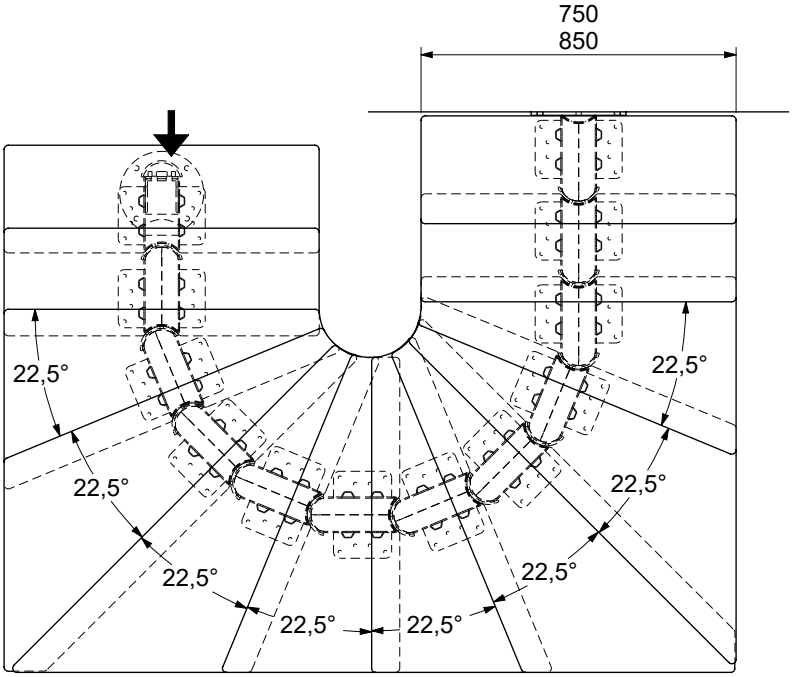
750
850
22,5°
22,5°
22,5°
22,5°
22,5°
22,5°
22,5°
22,5°

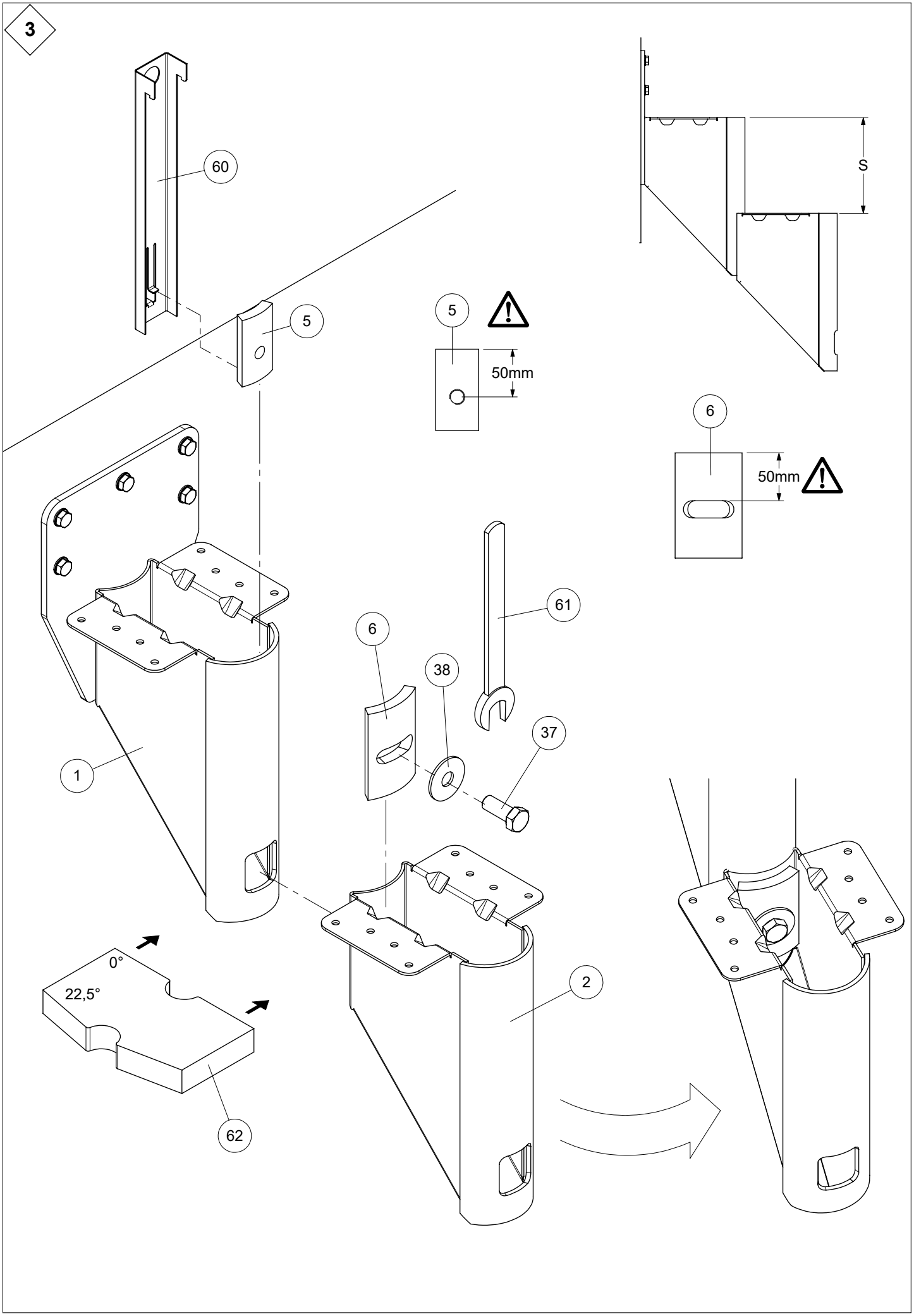
3
60
5
5
50mm
S
6
50mm
61
6
38
37
1
0°
22,5°
2
62

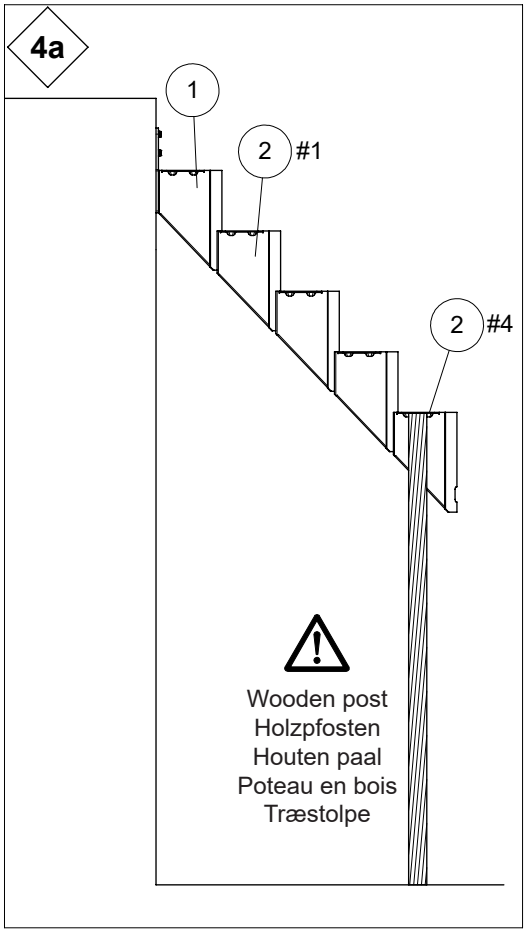
4a
1
2
#1
2
#4
Wooden post
Holzpfosten
Houten paal
Poteau en bois
Træstolpe

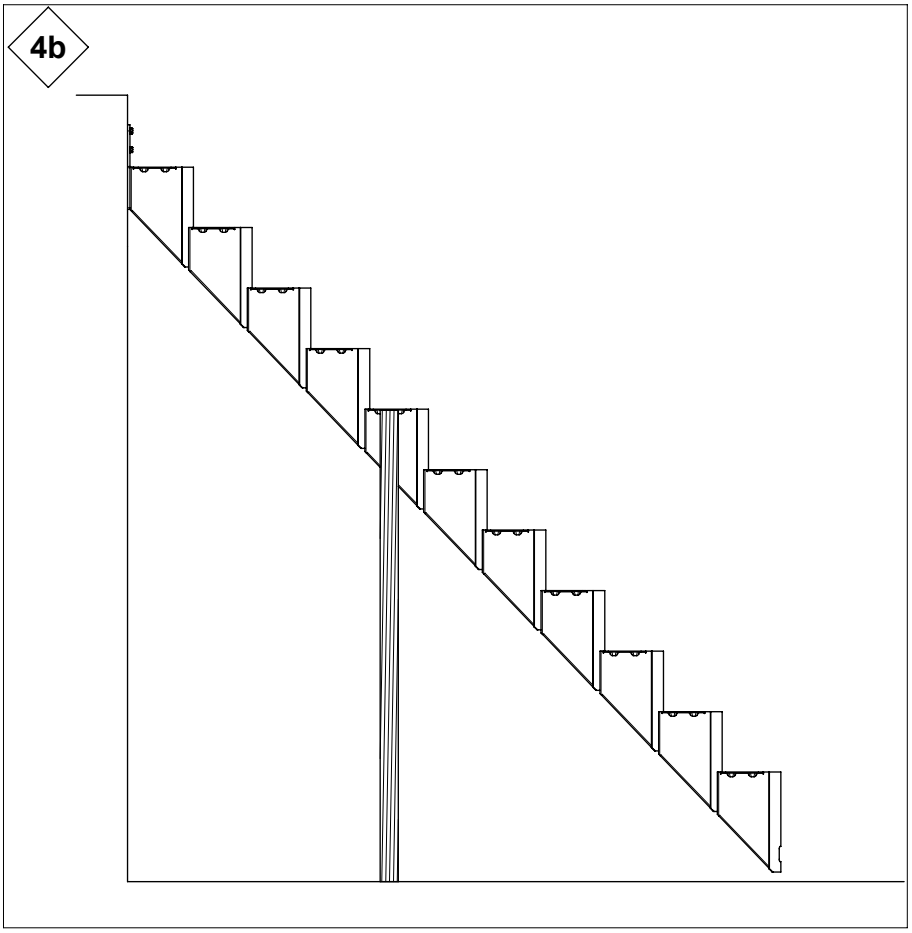
4b

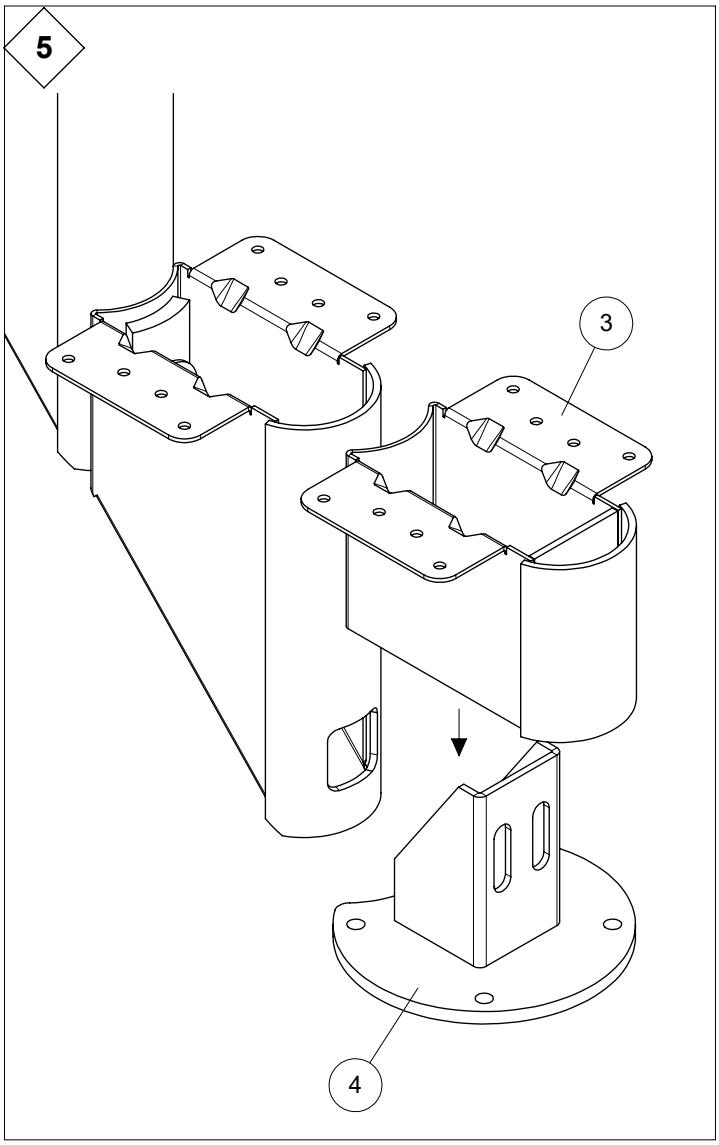
5
3
4

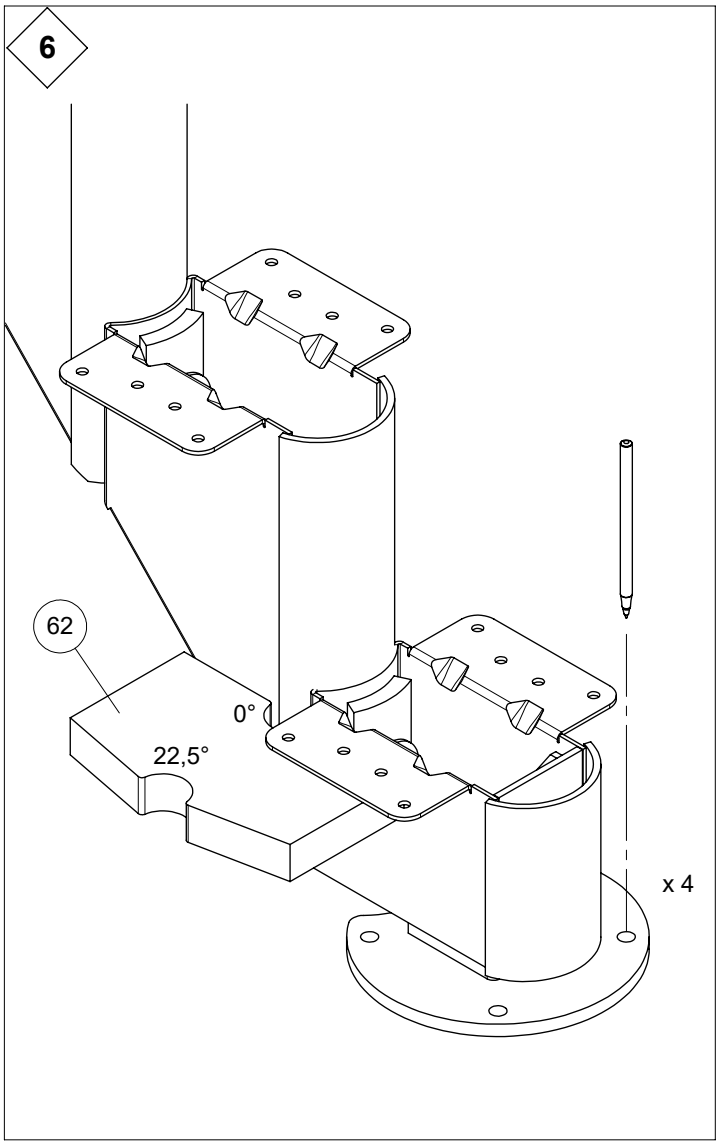
6
62
0°
22,5°
x 4

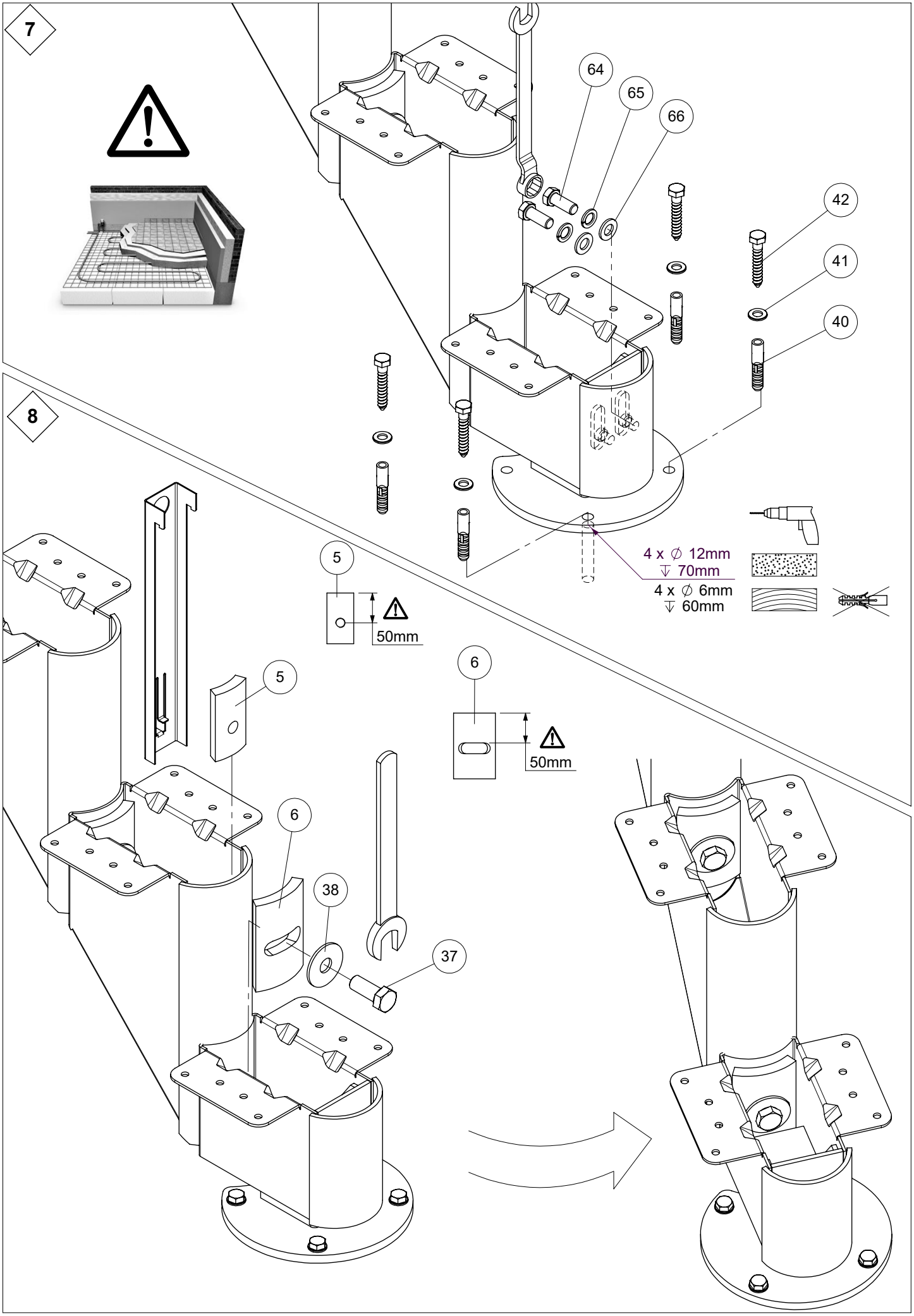
7
64
65
66
42
41
40
4 x ∅ 12mm
↓ 70mm
4 x ∅ 6mm
↓ 60mm
8
5
50mm
6
50mm
5
6
38
37

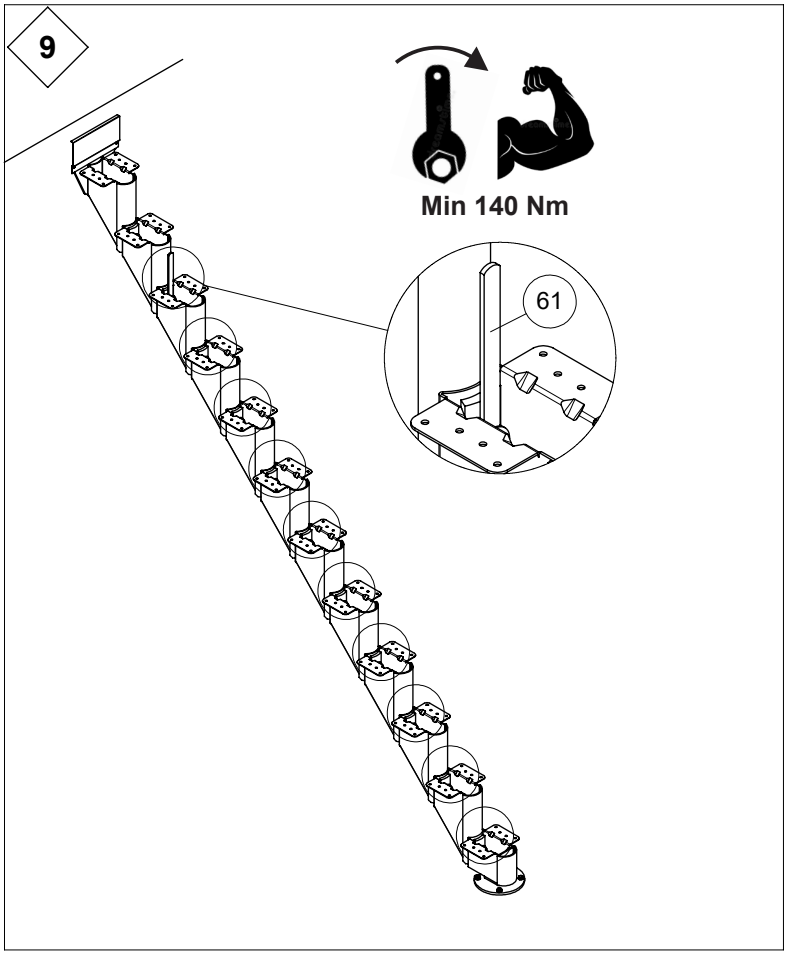
9
Min 140 Nm
61

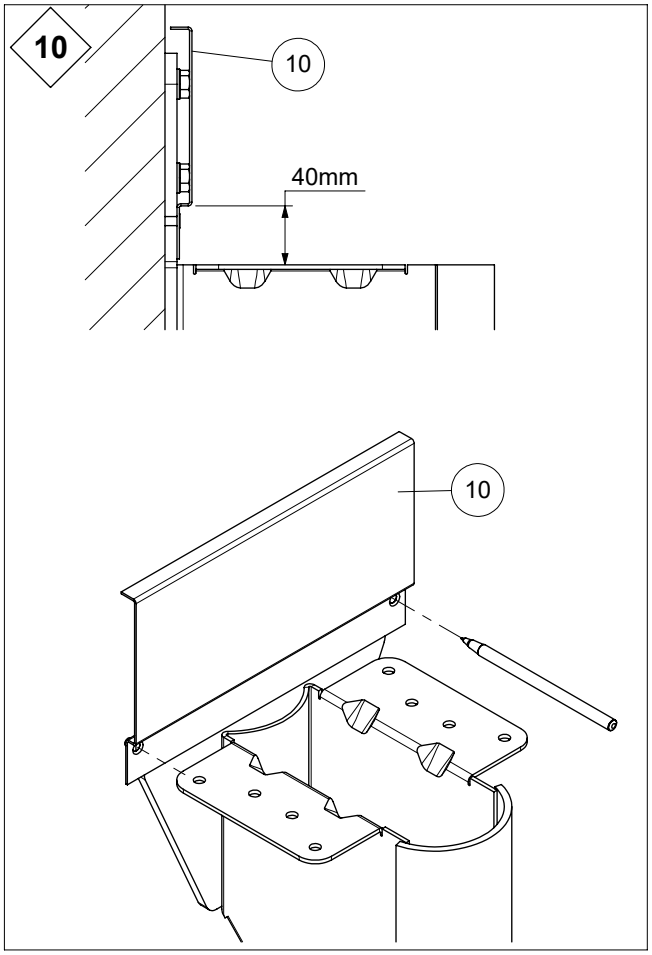
10
10
40mm
10

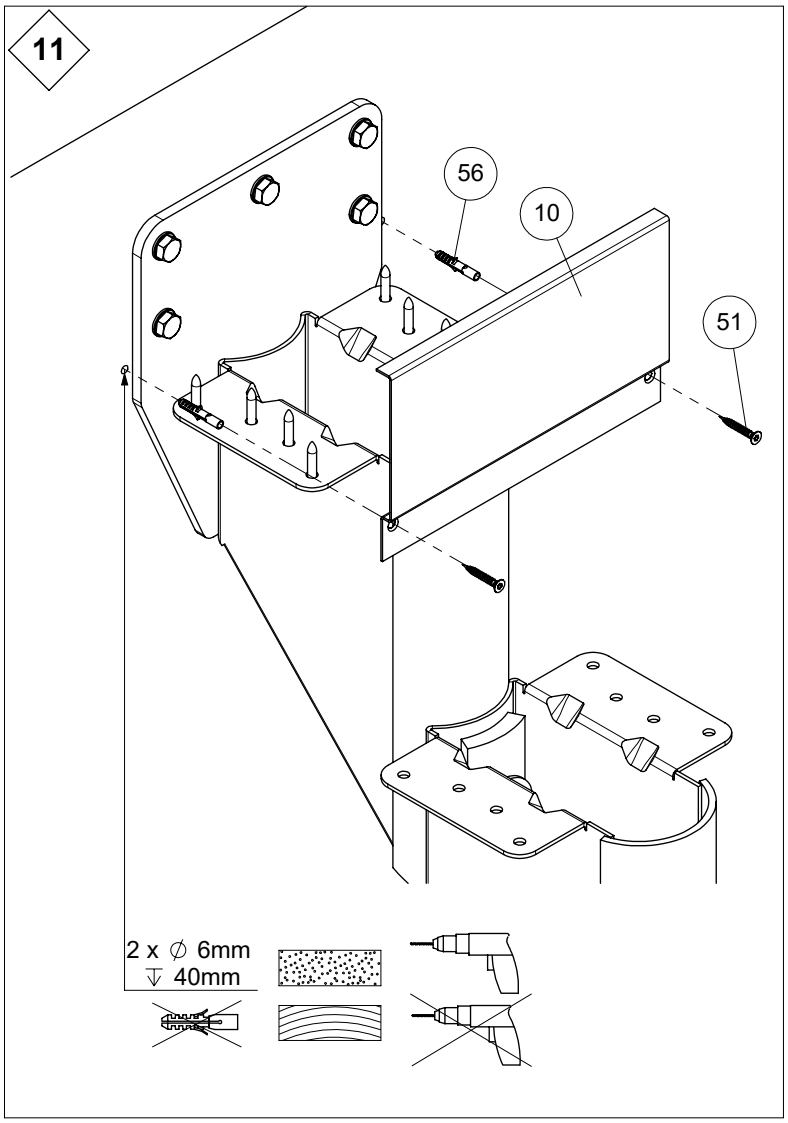
11
56
10
51
2 x ∅ 6mm
⇓ 40mm

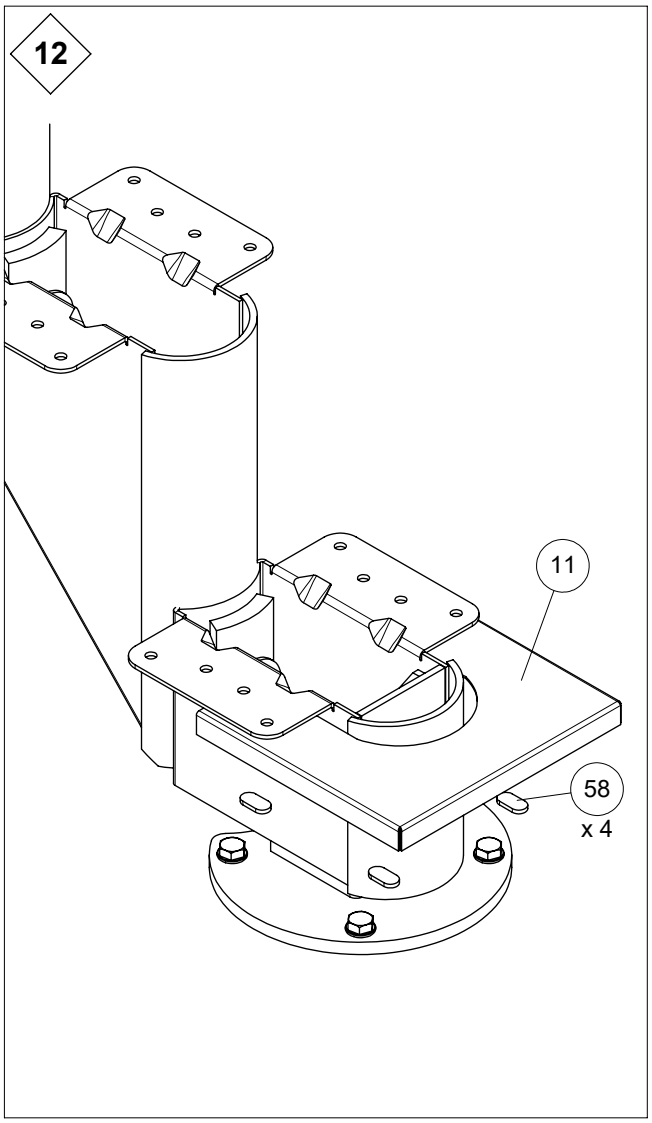
12
11
58
x 4

13

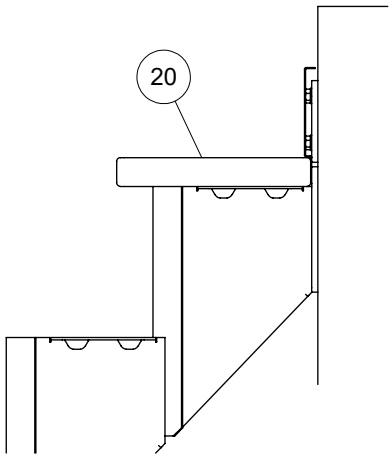

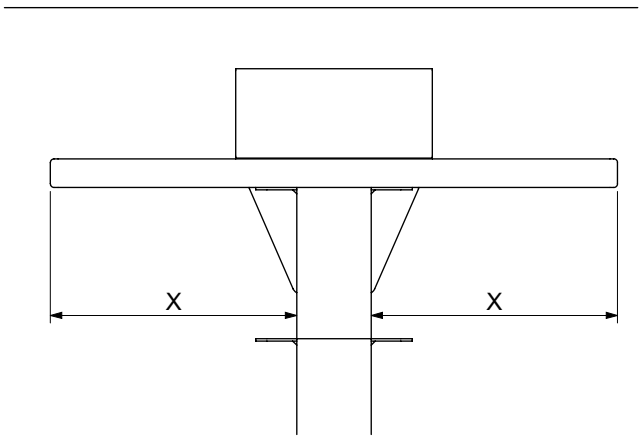

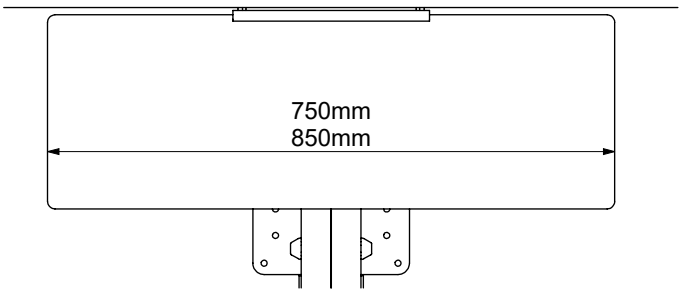

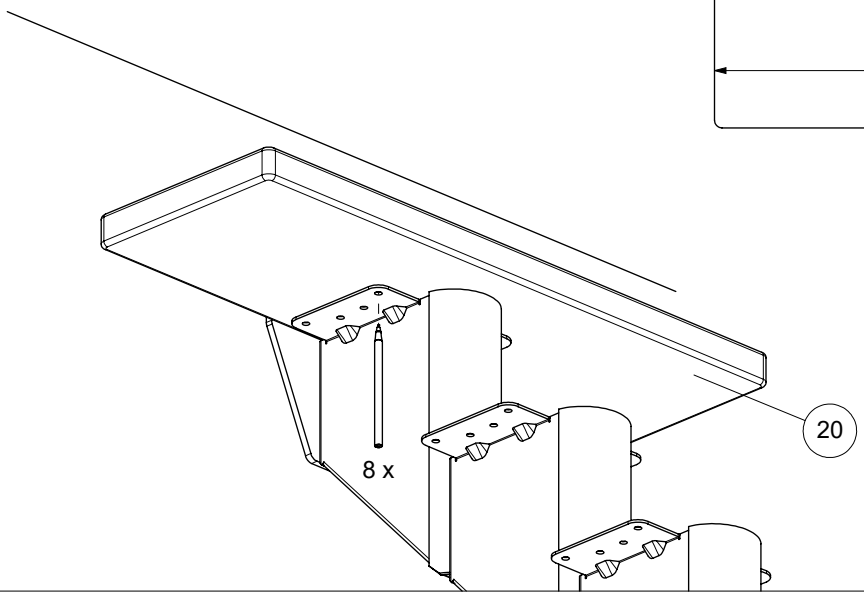

14

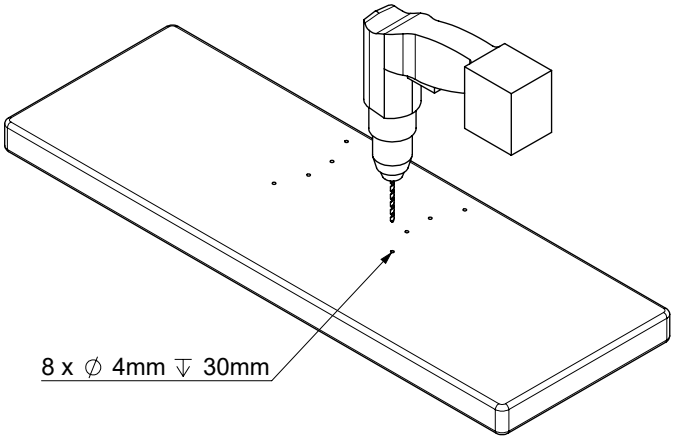

15

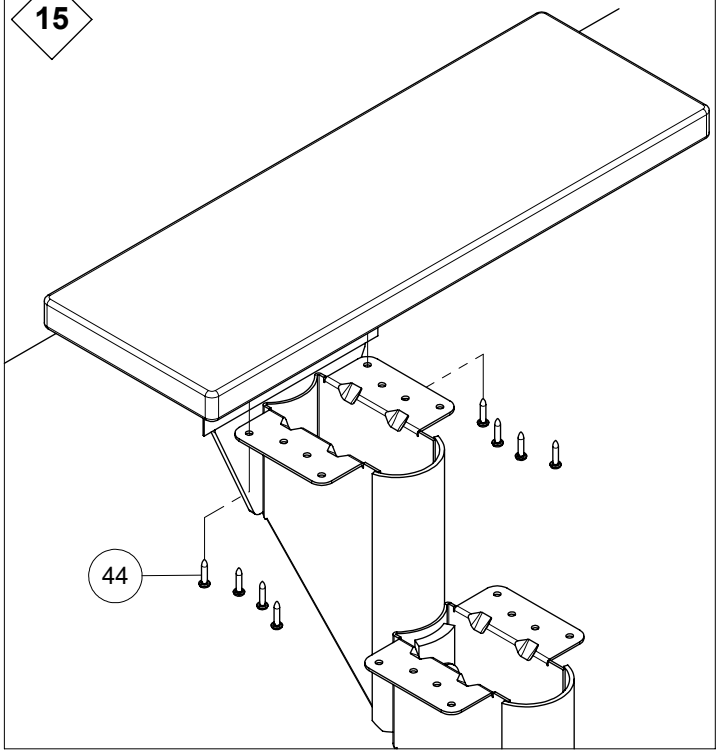

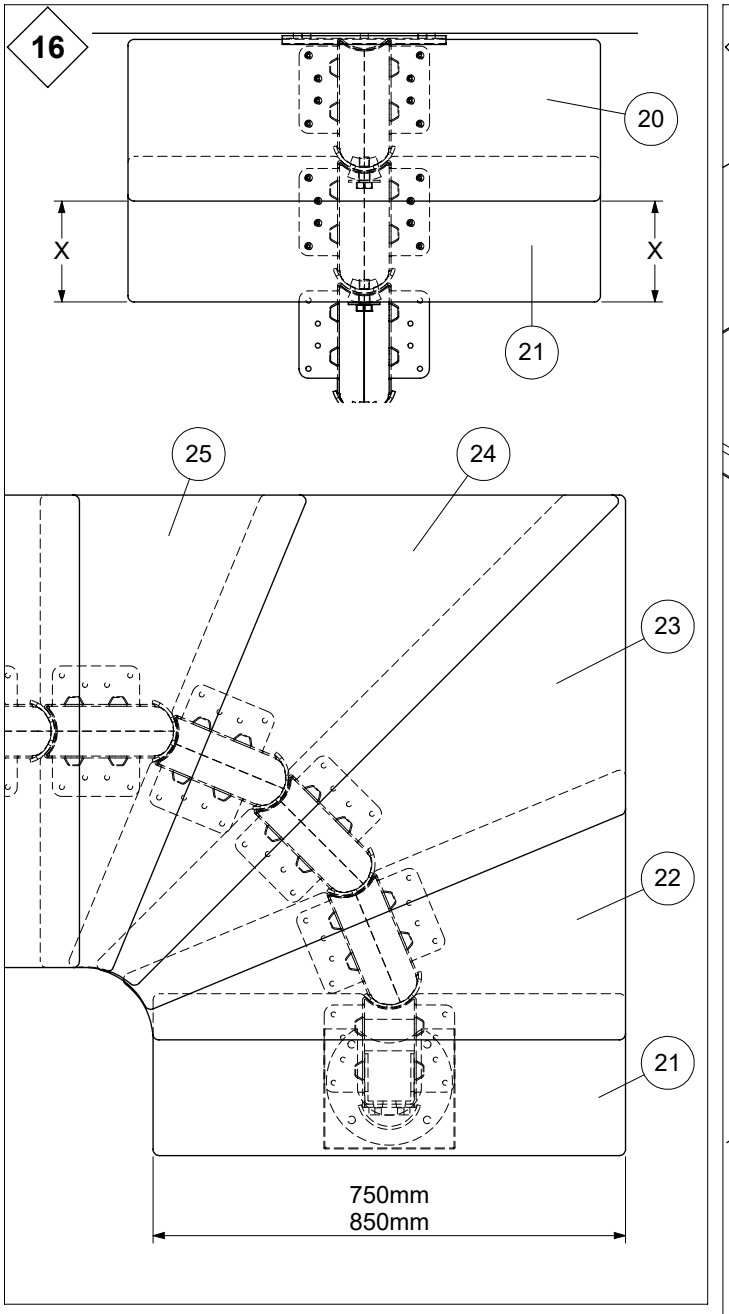
16
20
X
X
21
25
24
23
22
21
750mm
850mm

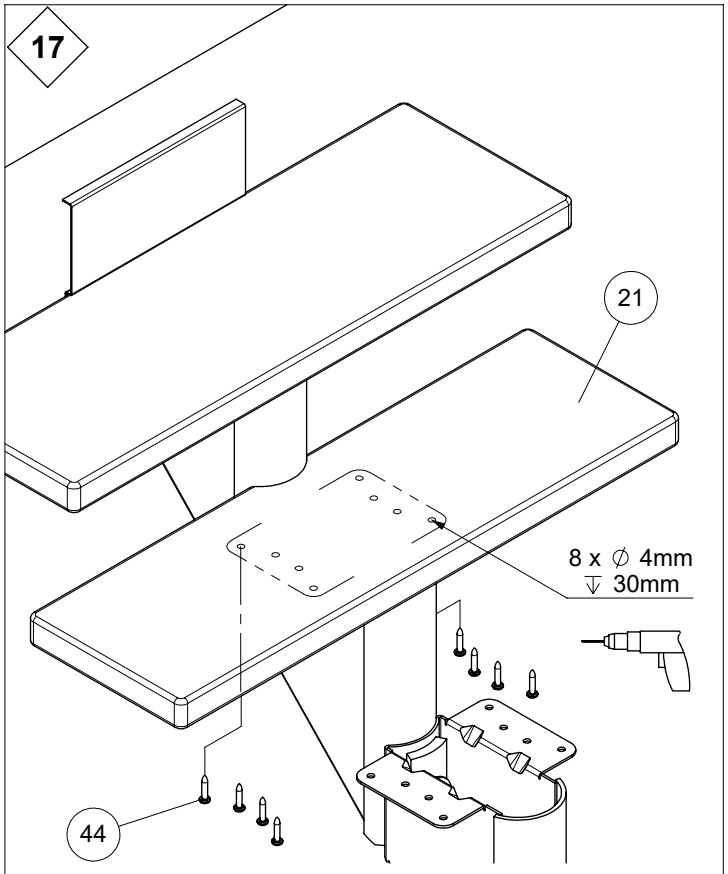
17
21
8 x ∅ 4mm
⊽ 30mm
44

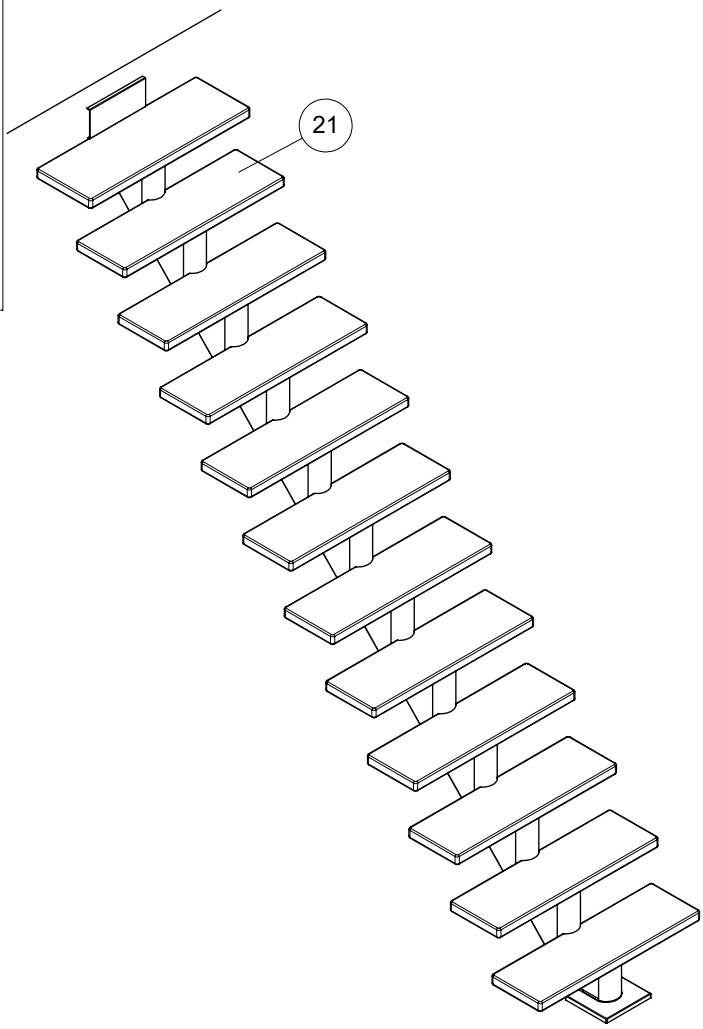
21

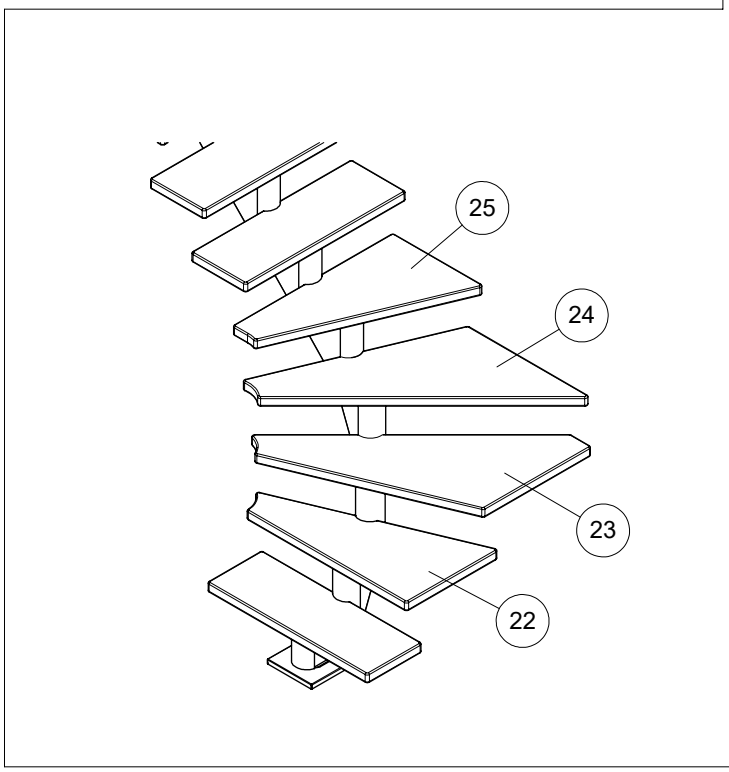
25
24
23
22

18

I	Mounting of wallbrackets is optional Die Montage von Wandhalterungen ist optional Montage van muurbeugels is optioneel Le montage de supports muraux est facultatif Montering af vægbeslag er valgfri
L	2 wall brackets in position A or B 2 Wandhalterungen in der Position A oder B 2 muurbeugels in positie A of B 2 supports mural dans la position A ou B 2 vægbeslag i position A eller B
U	4 wall brackets in position A or B 4 Wandhalterungen in der Position A oder B 4 muurbeugels in positie A of B 4 supports mural dans la position A ou B 4 vægbeslag i position A eller B

2 wall brackets must be mounted on a 1/4 turn or 4 on a 1/2 turn staircase.

2 Wandhalterungen müssen auf einer 1/4-gewendelten oder 4 auf einer 1/2-gewendelten Treppe montiert werden.

2 muurbeugels moeten gemonteerd worden op een 1/4 draai of 4 op een 1/2 draai trap.

2 supports mural doivent être monté sur un escalier 1/4 ou 4 sur un escalier 1/2 tournant.

2 vægvinkler er påkrævet i en 1/4-svings- eller 4 i en 1/2-svings-trappe.

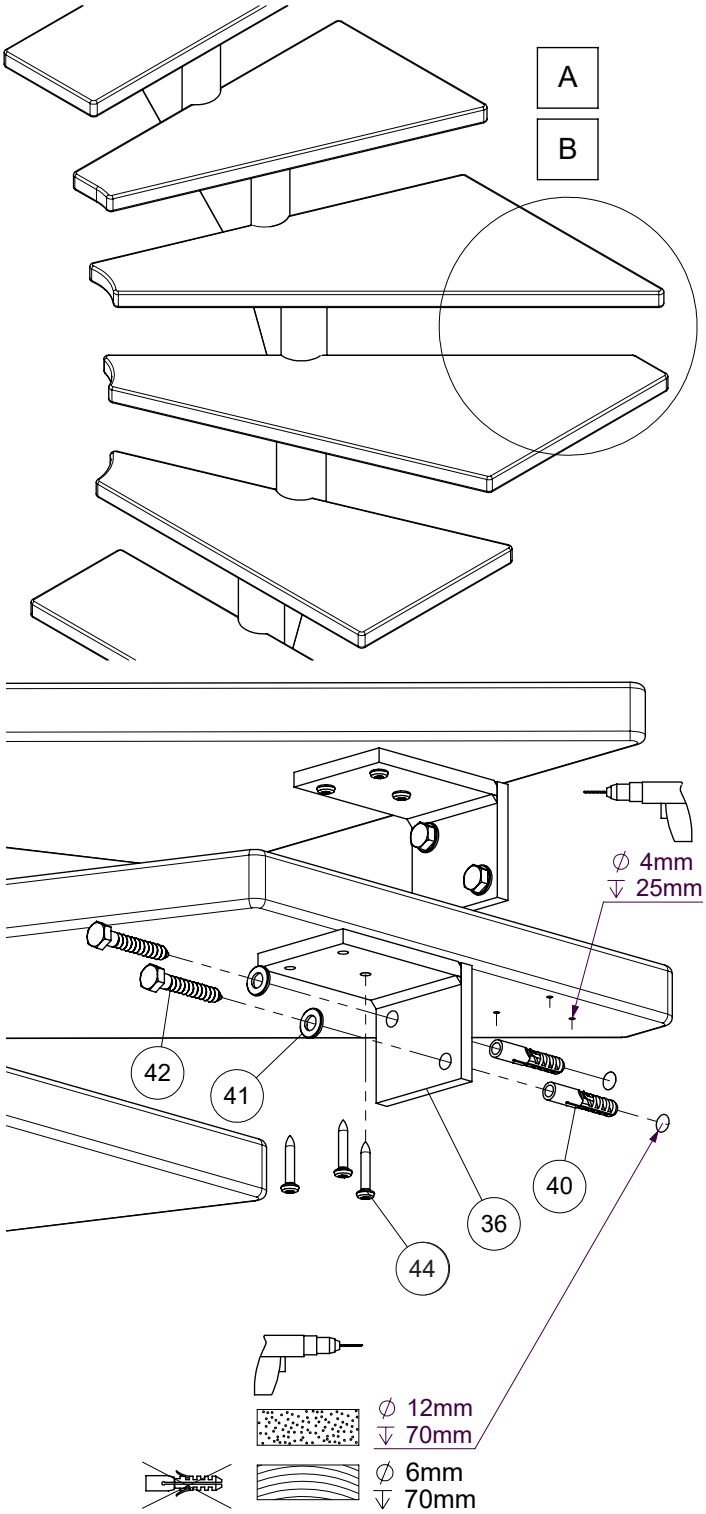

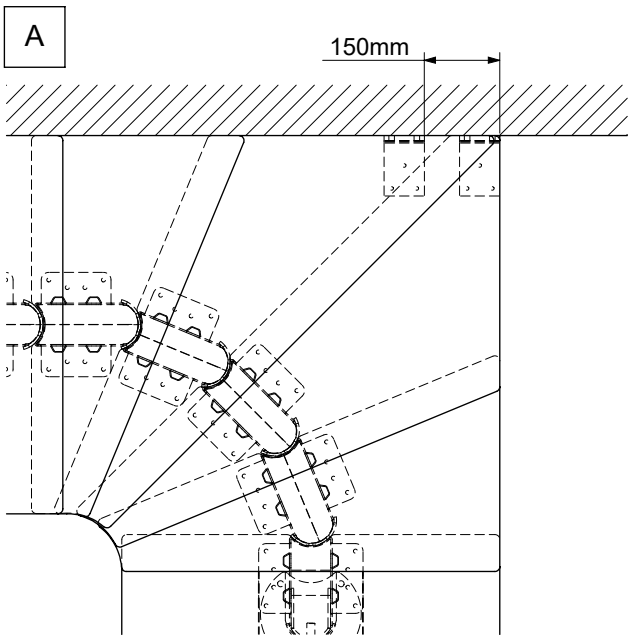

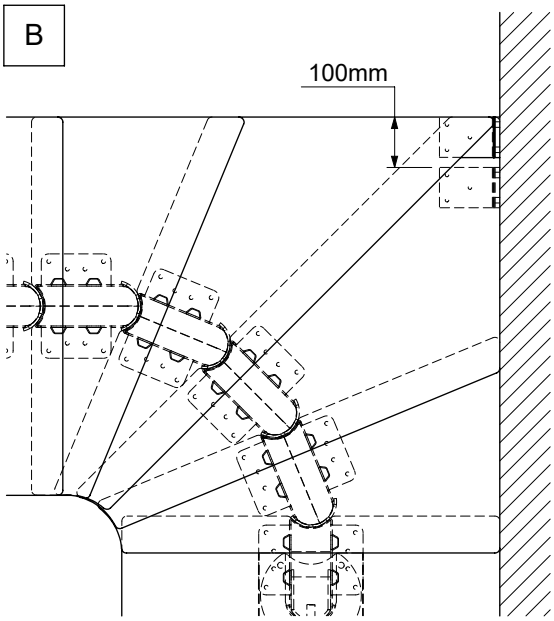

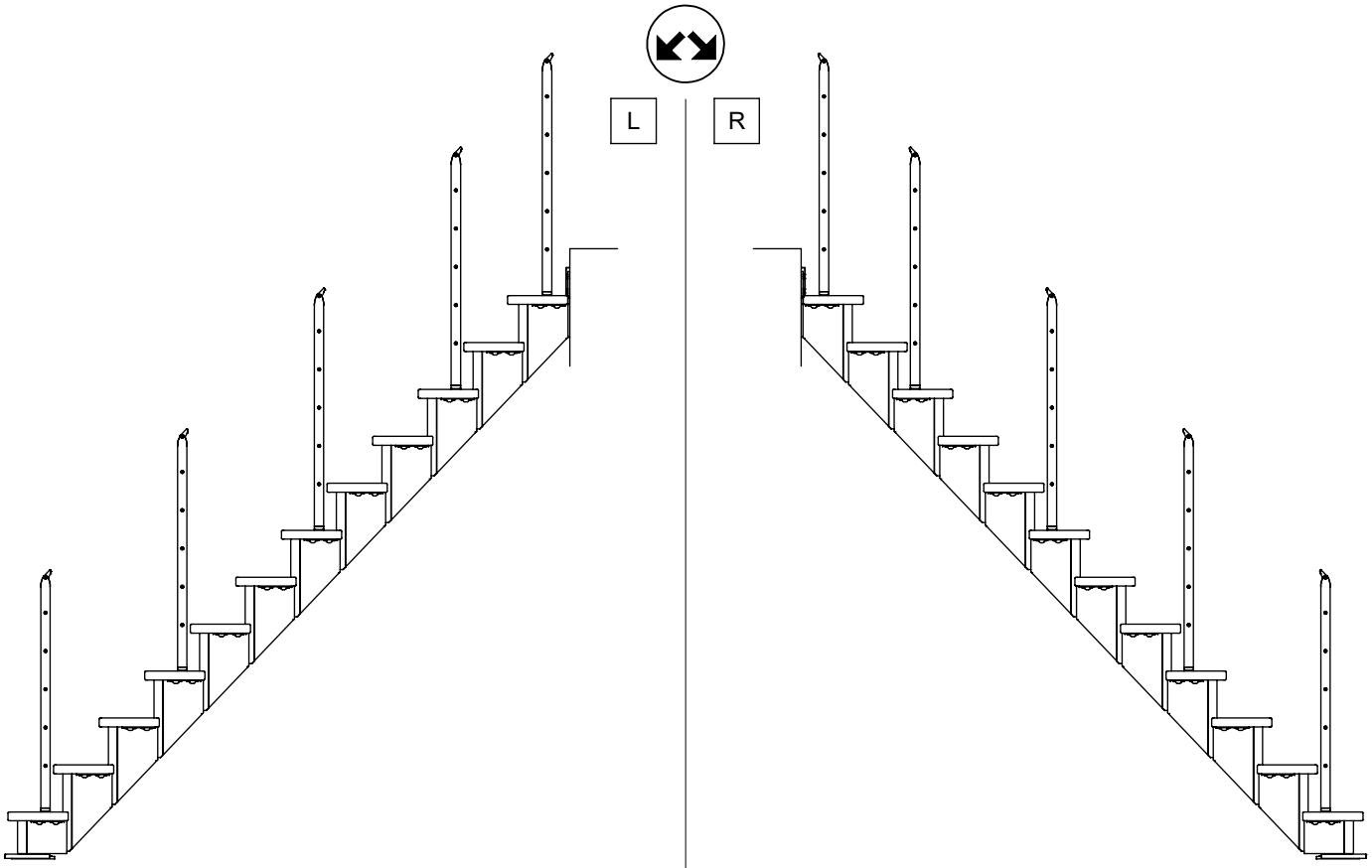
L
R

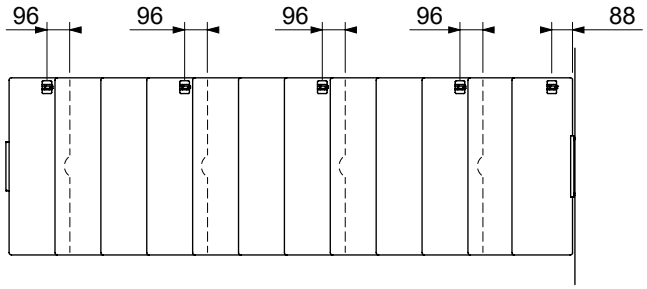
96
96
96
96
88

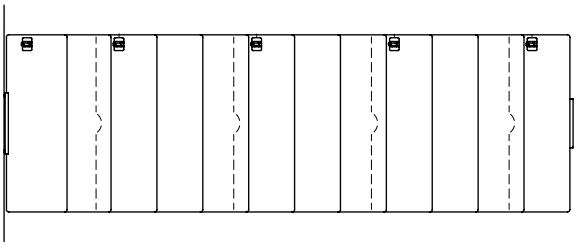

L 750 mm

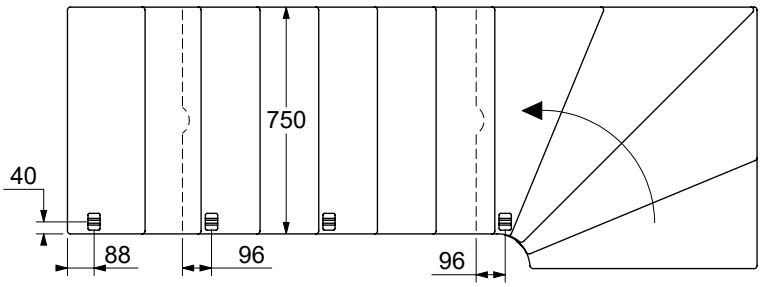
750
40
88
96
96

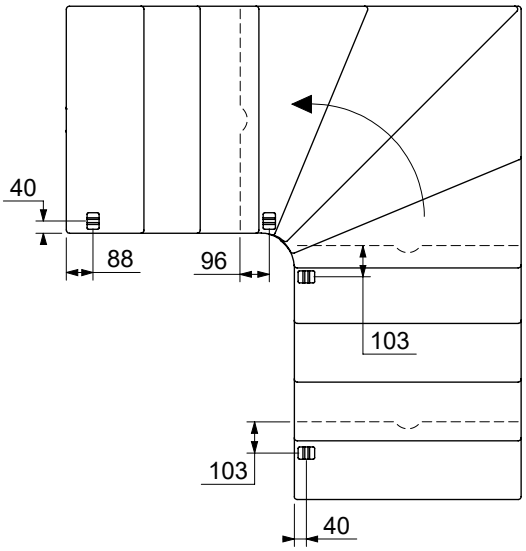
40
88
96
103
103
40

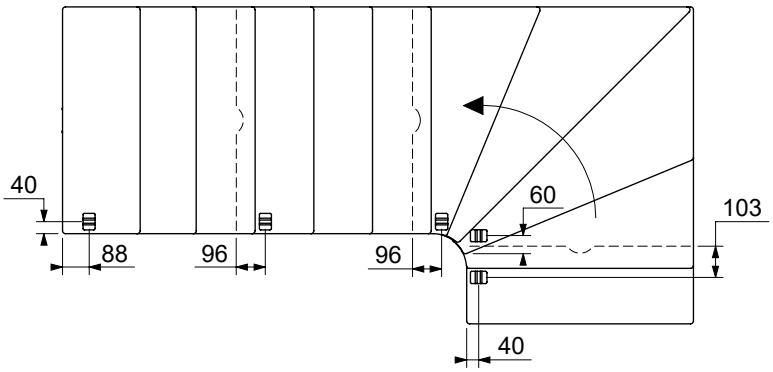
40
88
96
96
60
103
40

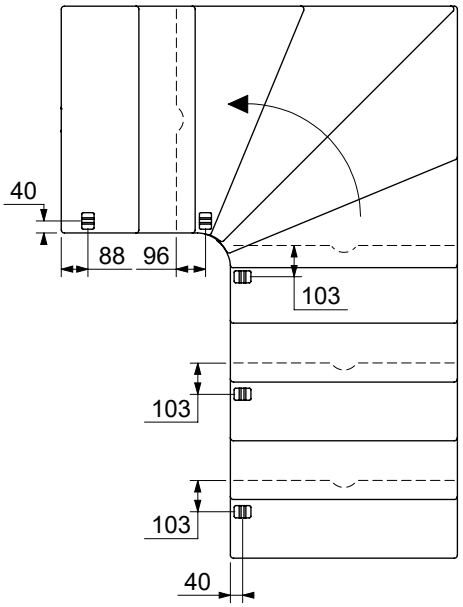
40
88
96
103
103
103
40

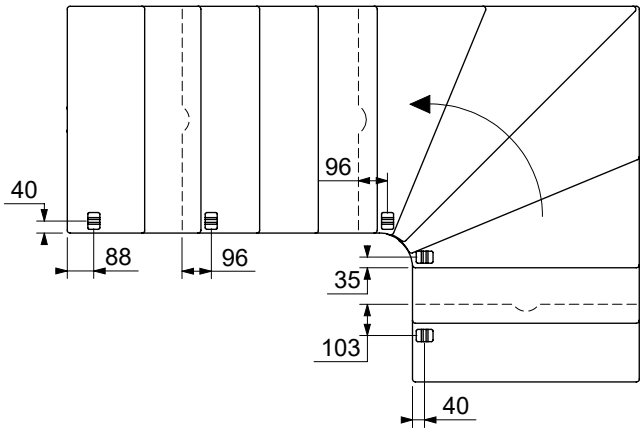
40
88
96
96
35
103
40

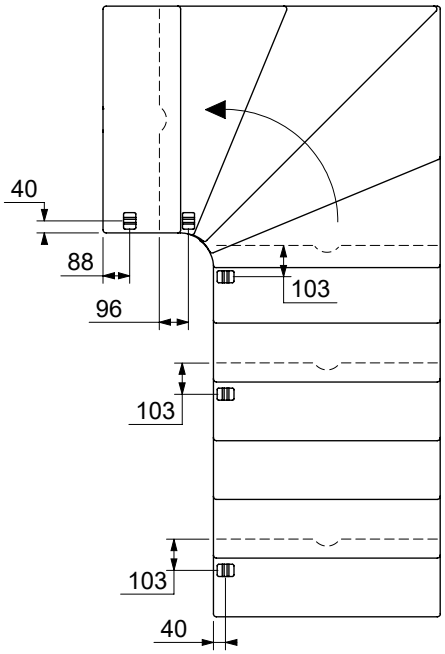
40
88
96
103
103
103
40

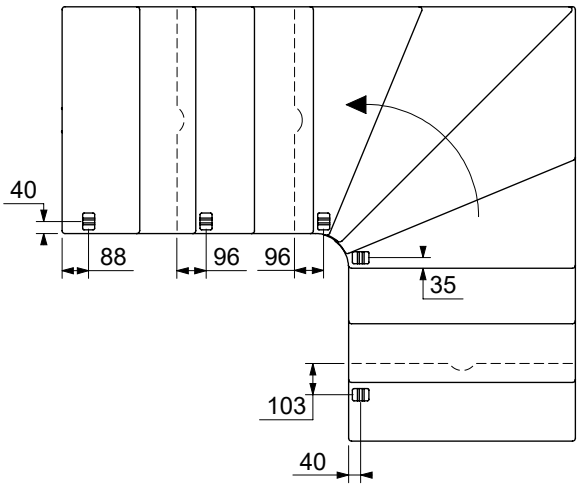
40
88
96
96
35
103
40

U 750 mm

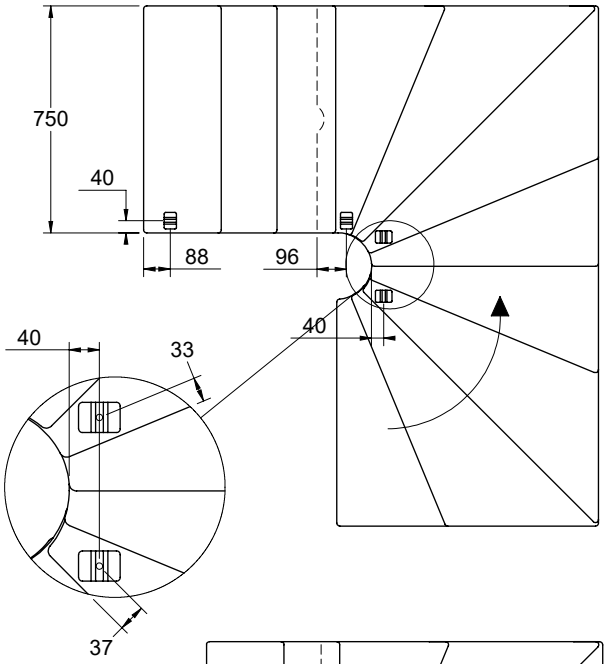
750
40
88
96
40
40
33
37

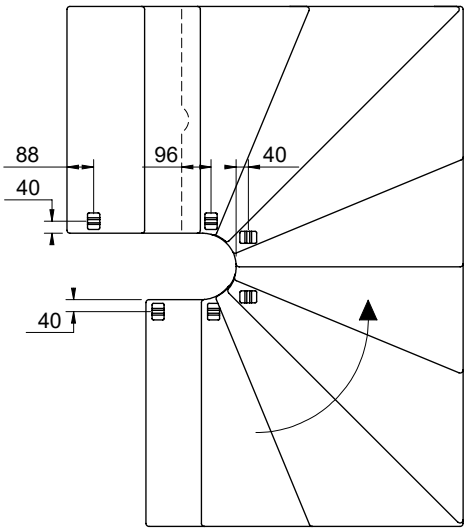
88
96
40
40
40

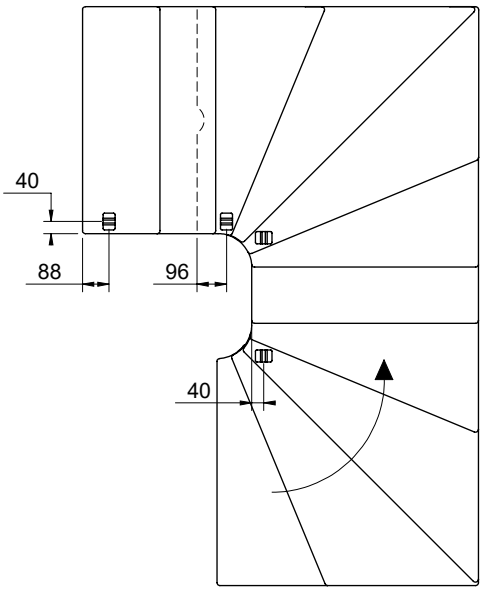
40
88
96
40

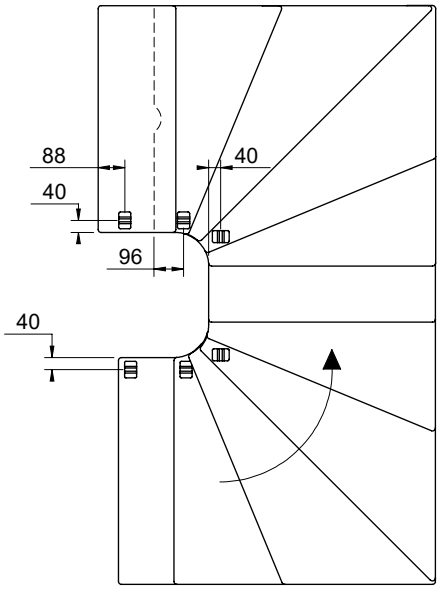
88
40
40
96
40

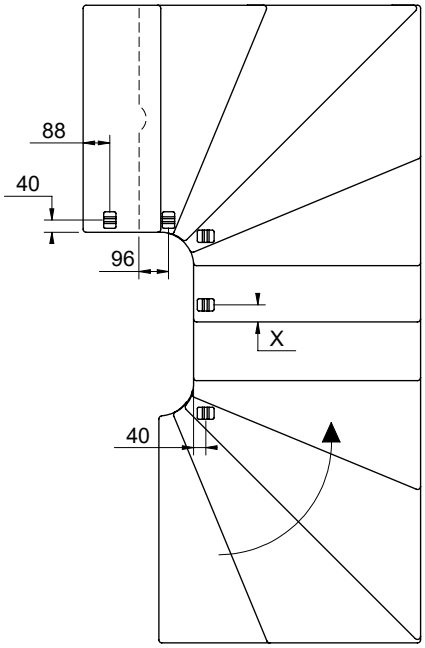
88
40
96
X
40

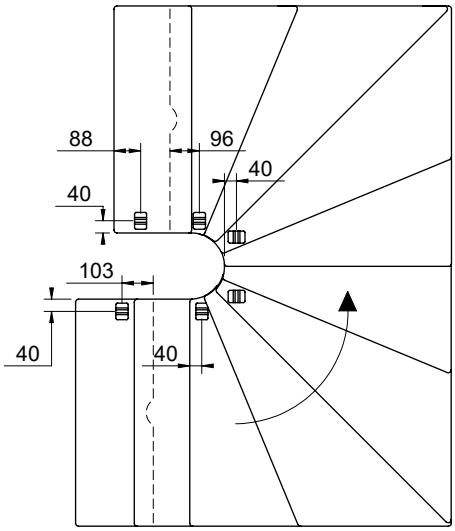
88
96
40
40
103
40
40

L 850 mm

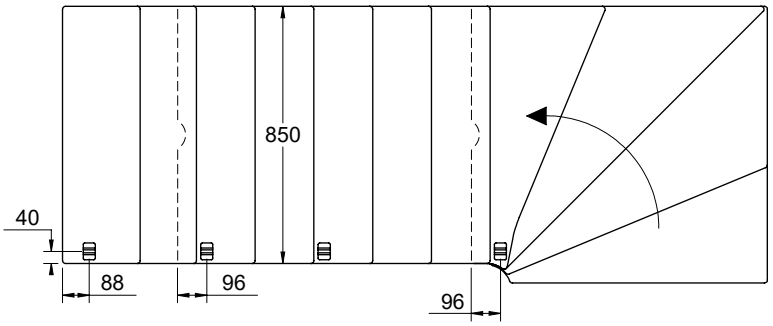
850
40
88
96
96

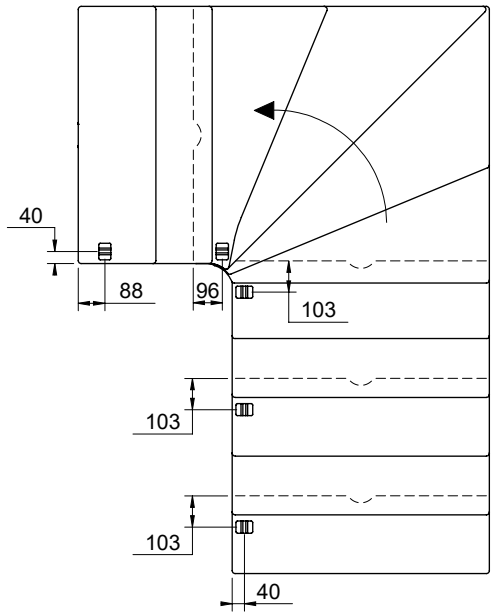
40
88
96
103
103
103
40

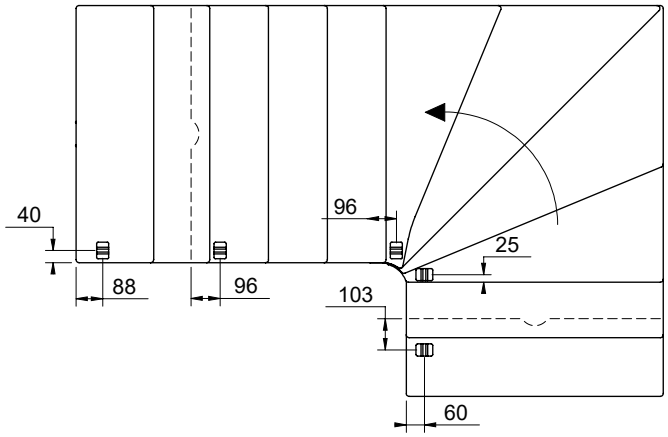
40
88
96
96
25
103
60

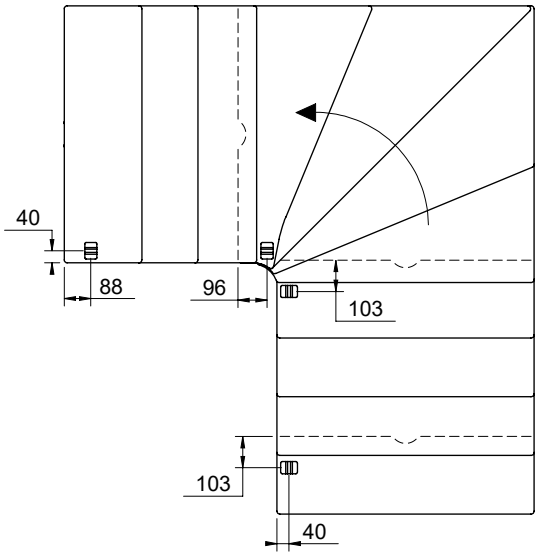
40
88
96
103
103
40

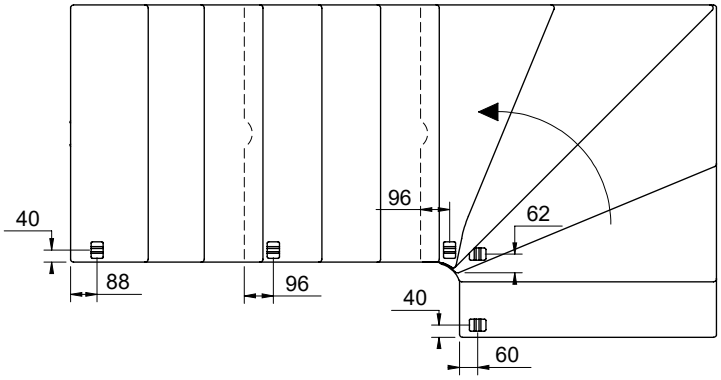
40
88
96
96
62
40
60

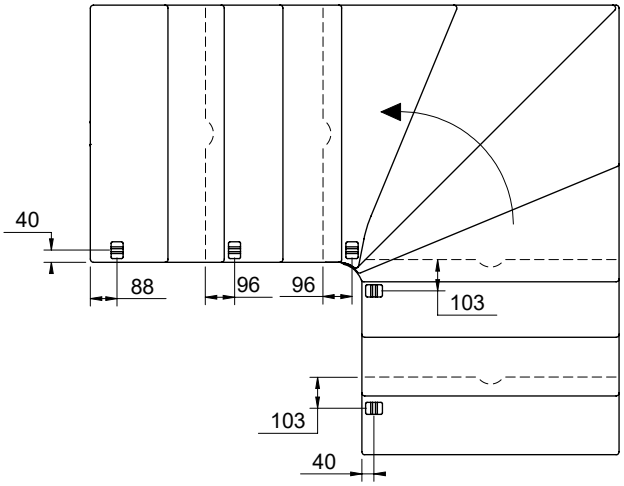
40
88
96
96
103
103
40

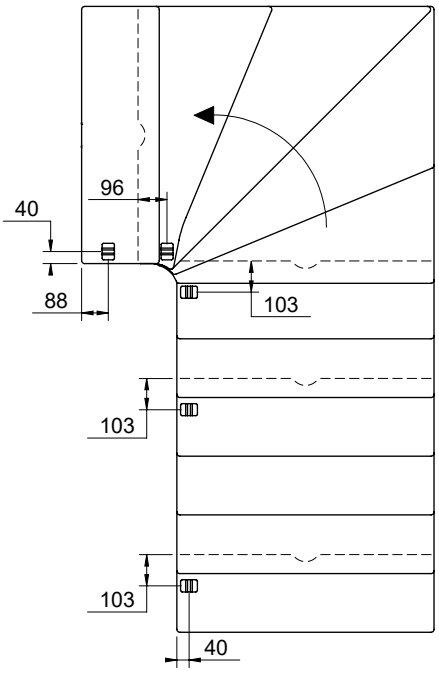
96
40
88
103
103
103
40

U 850 mm

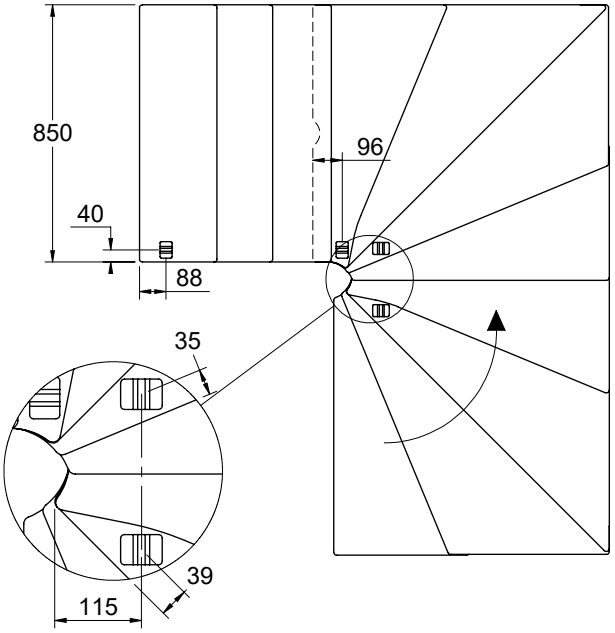
850
96
40
88
35
39
115

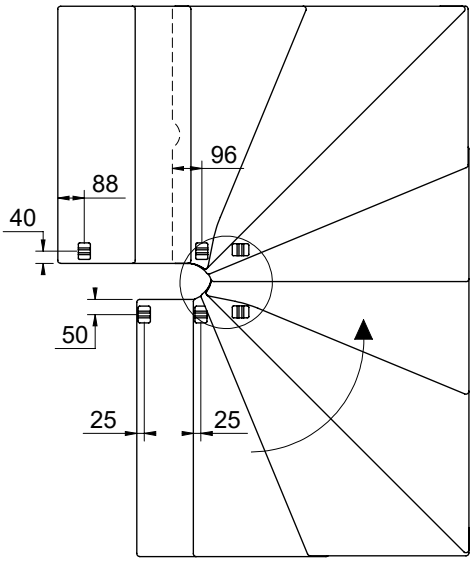
96
88
40
50
25
25

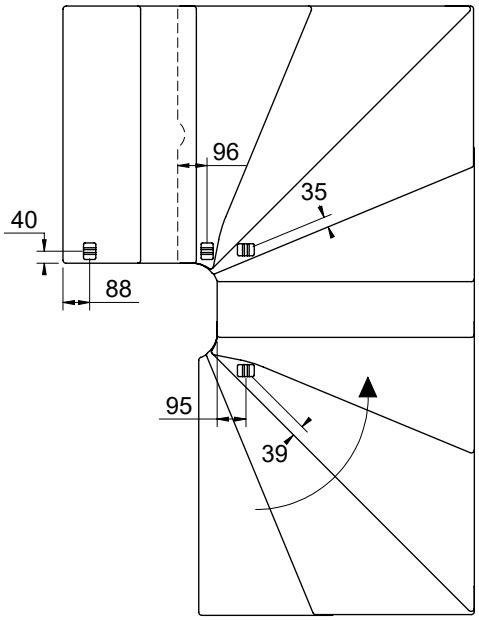
96
35
40
88
95
39

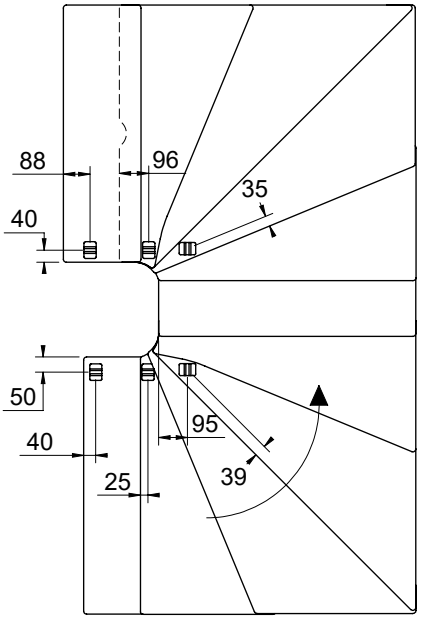
88
96
35
40
50
95
40
39
25

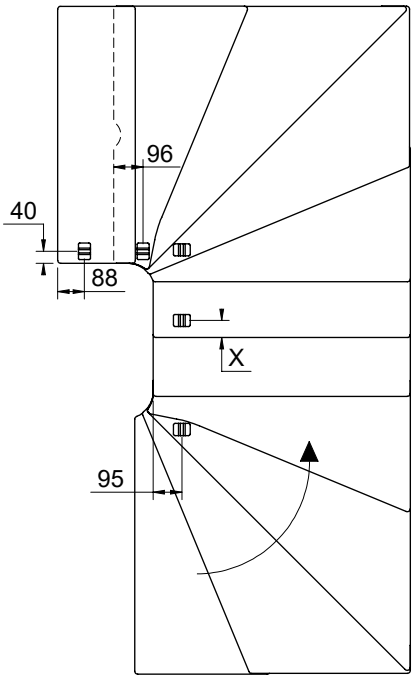
96
40
88
X
95

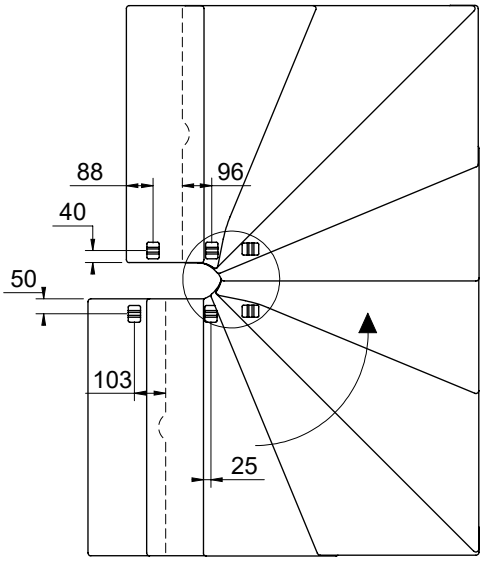
88
96
40
50
103
25

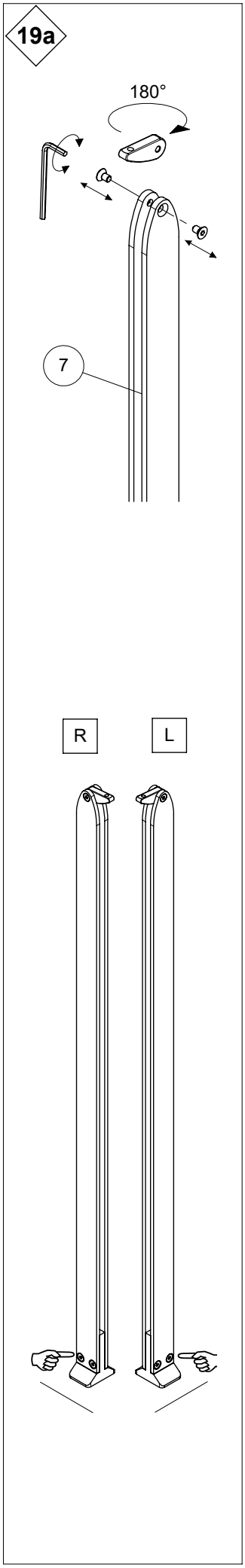
19a
180°
7
R
L

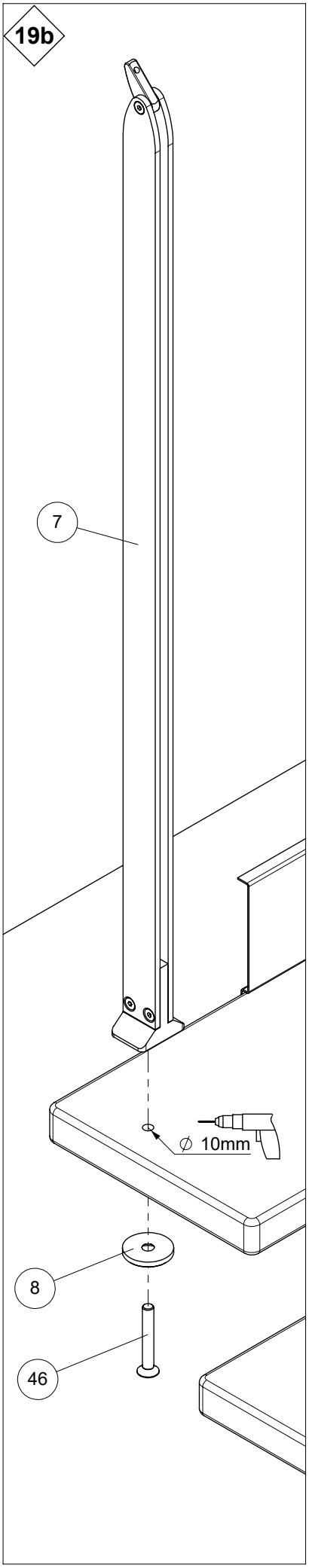
19b
7
∅ 10mm
8
46

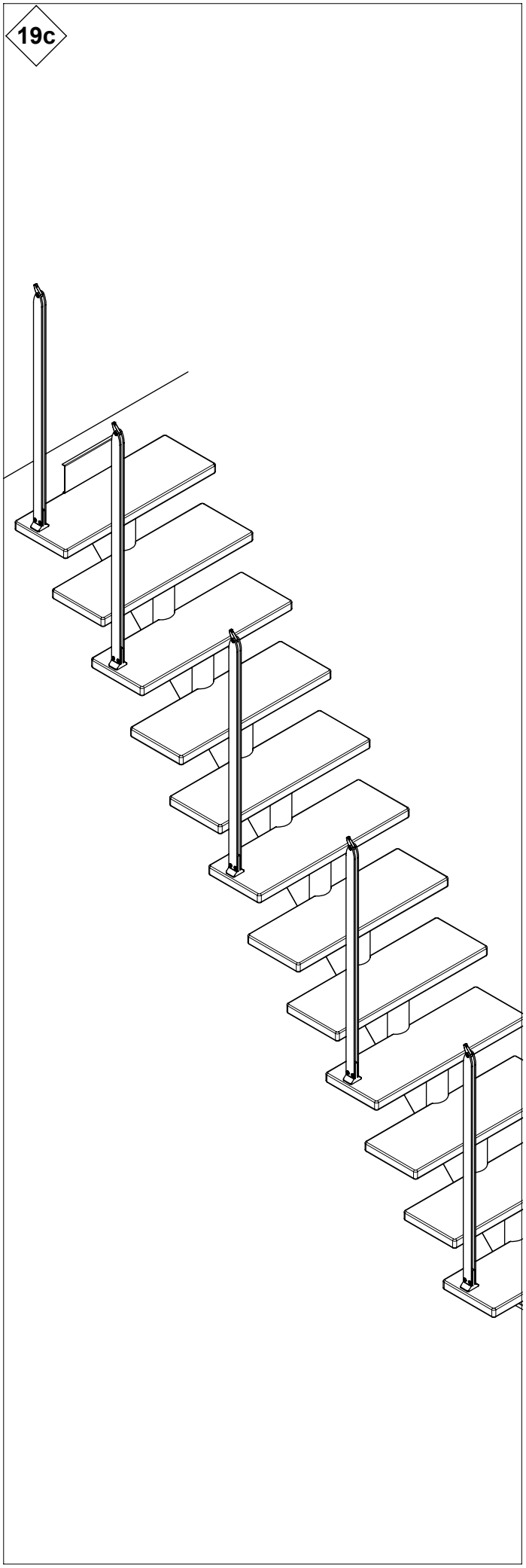
19c

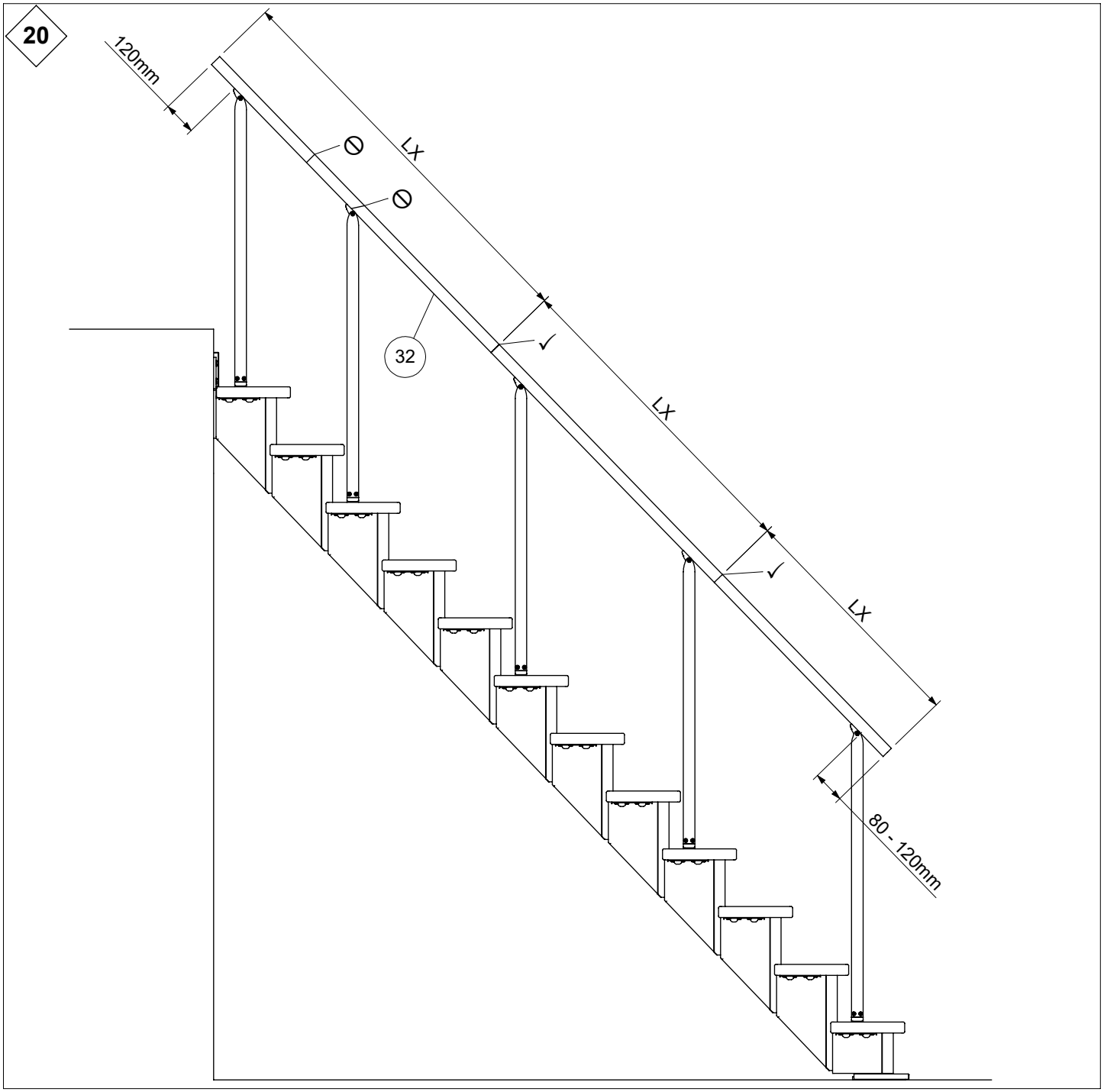
20
120mm
LX
LX
LX
32
80 - 120mm

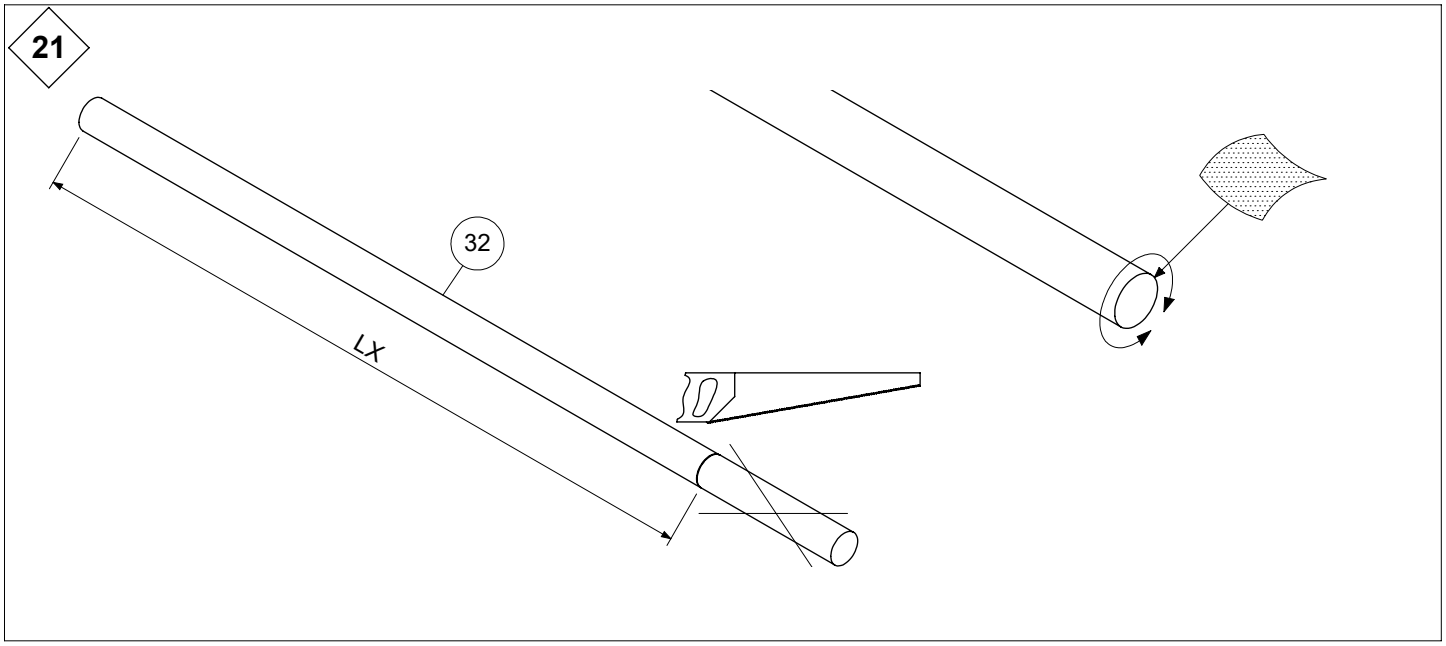
21
32
LX

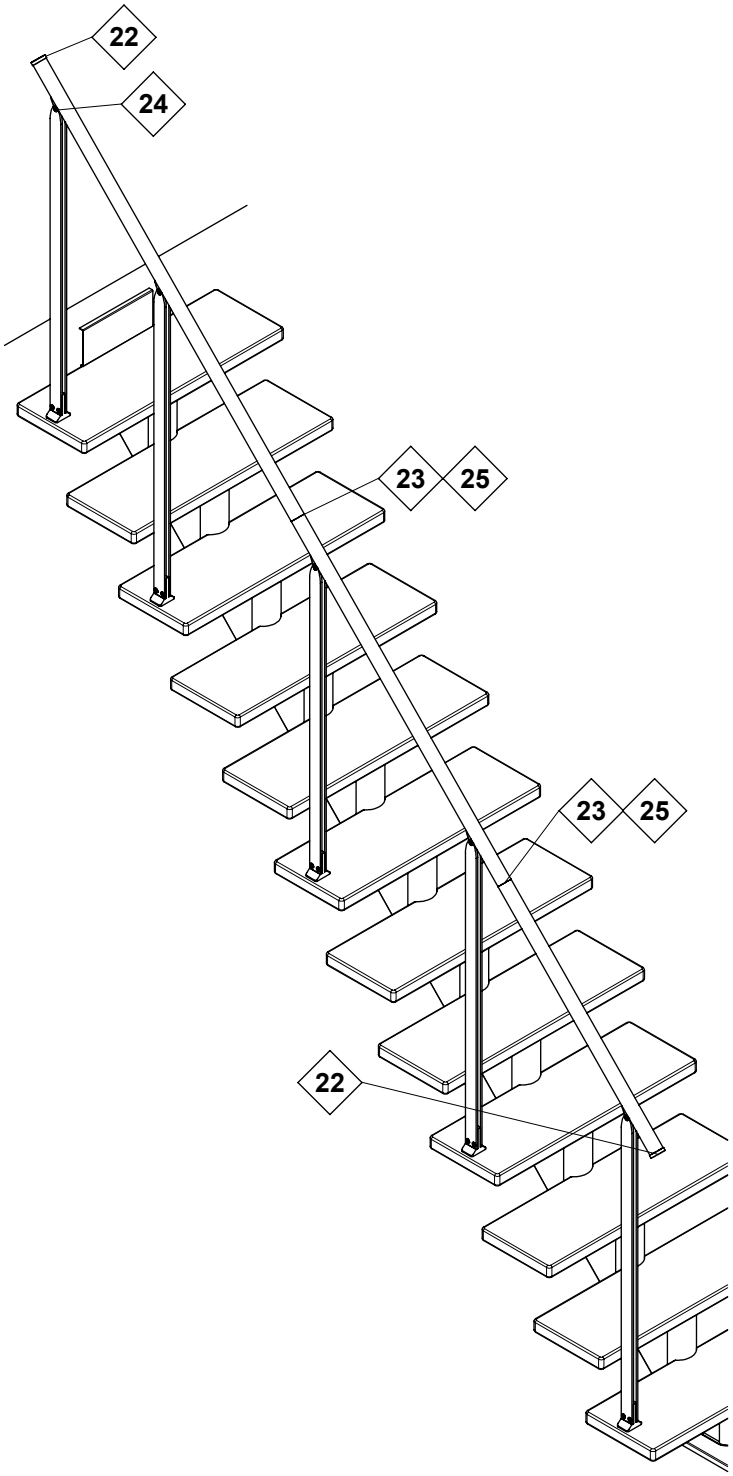
22
24
23
25
23
25
22

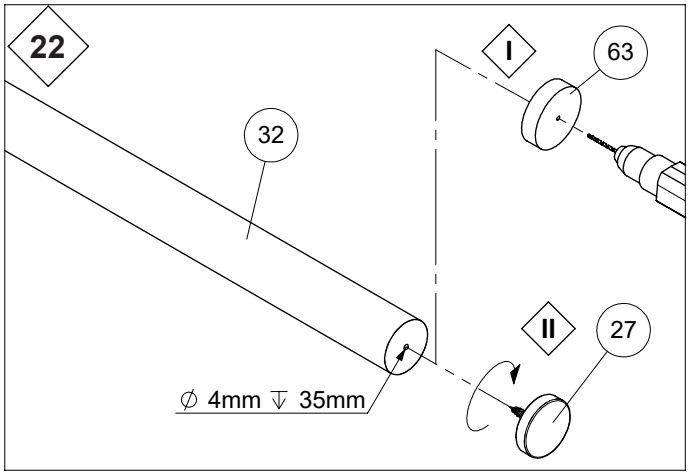
22
I
63
32
II
27
∅ 4mm ↧ 35mm

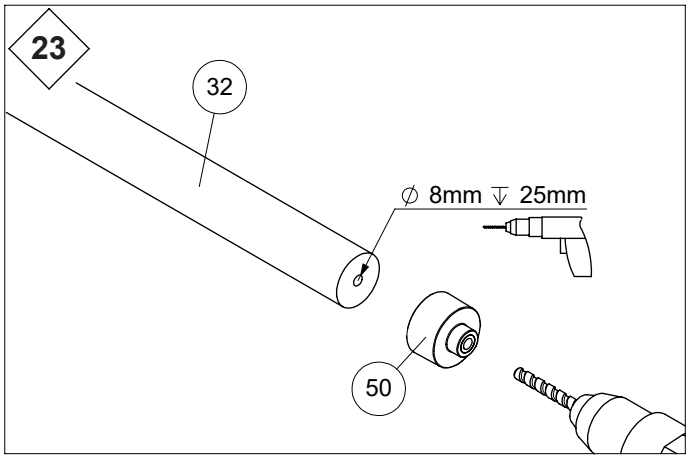
23
32
∅ 8mm ↧ 25mm
50

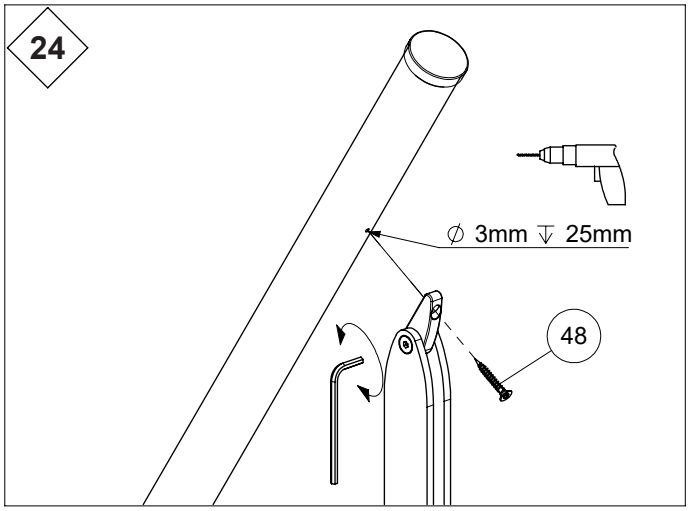
24
∅ 3mm ↧ 25mm
48

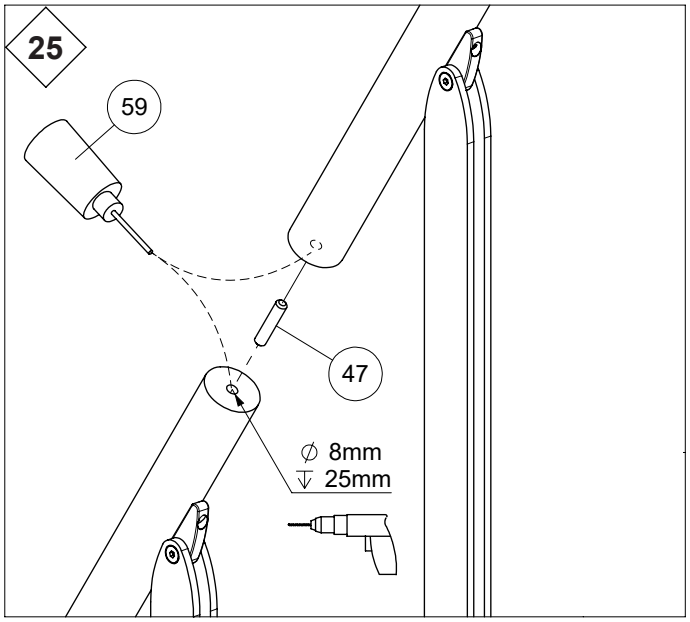
25
59
47
∅ 8mm
↧ 25mm

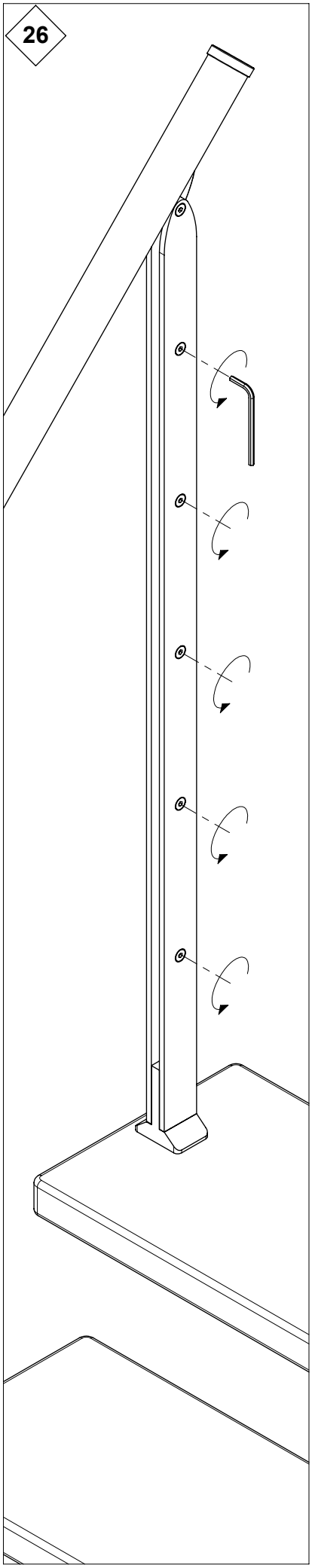
26

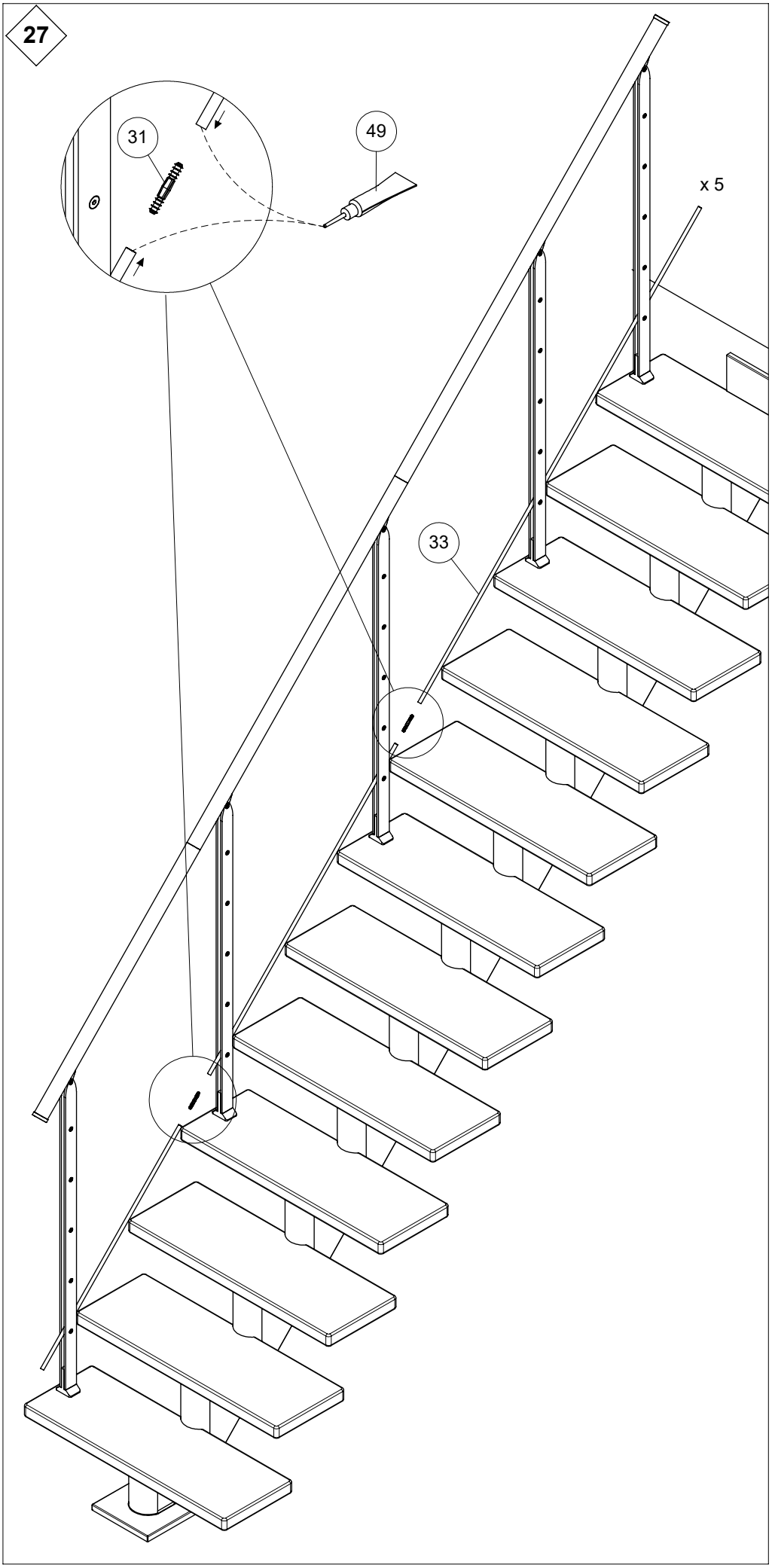
27
31
49
x 5
33

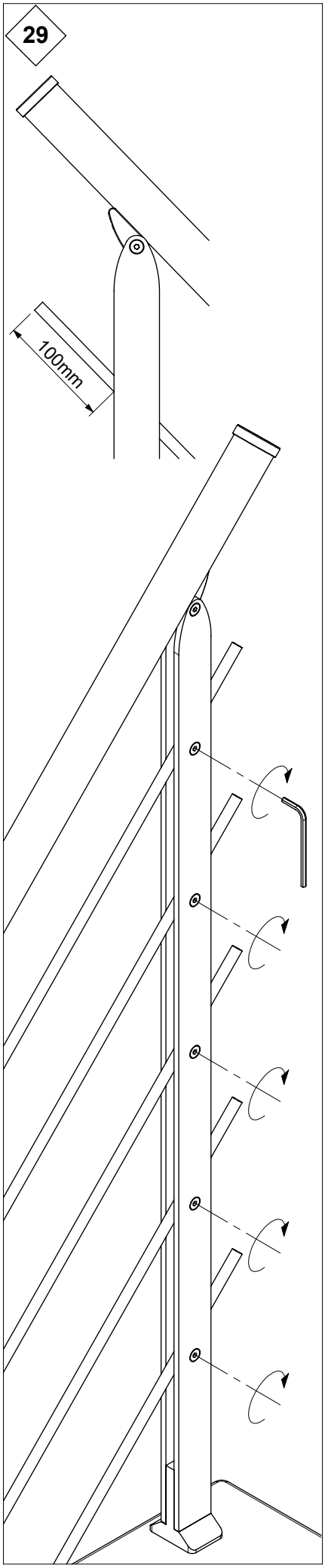
29
100mm

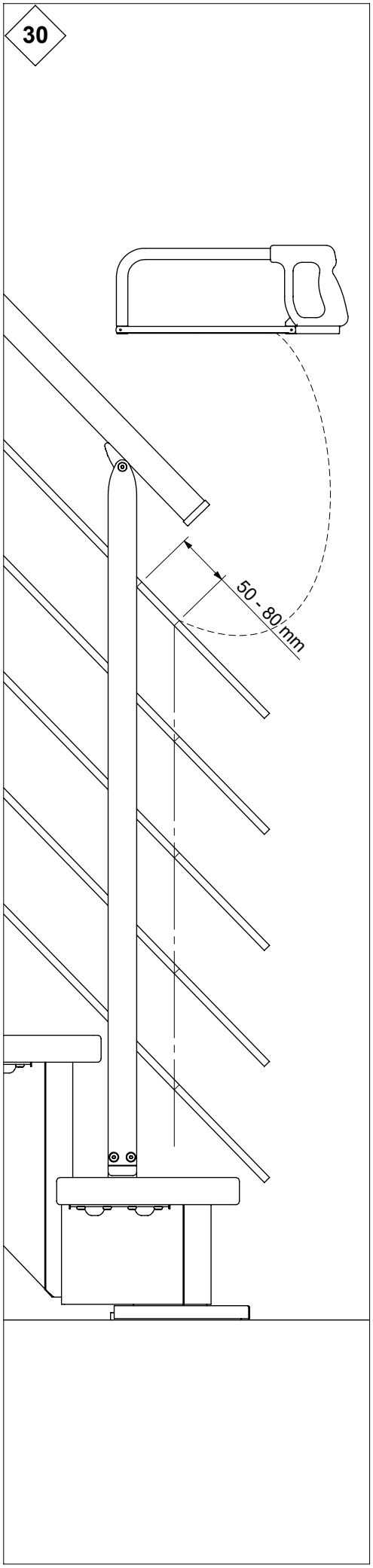
30
50 - 80 mm

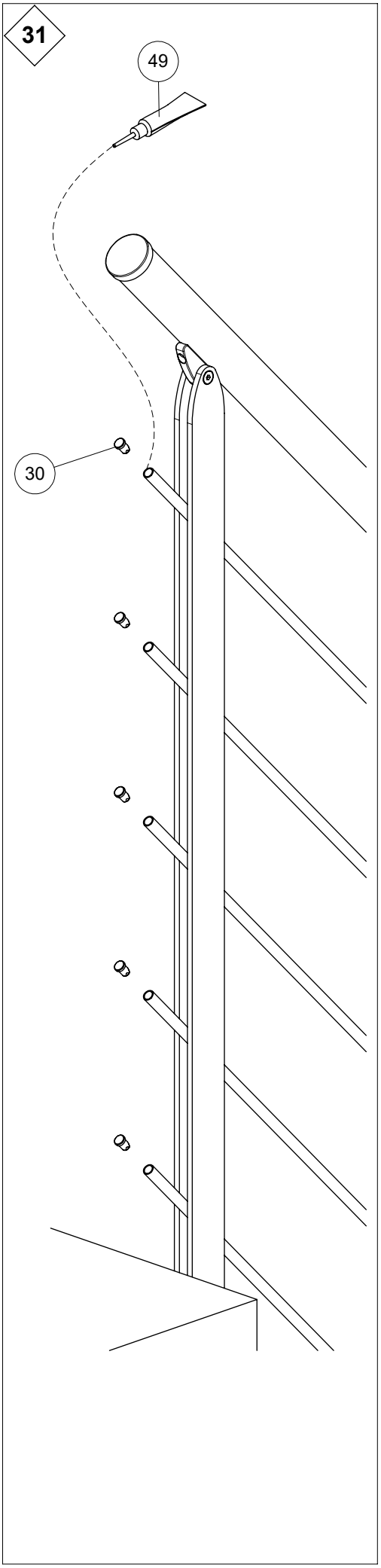
31
49
30