DOLLE®

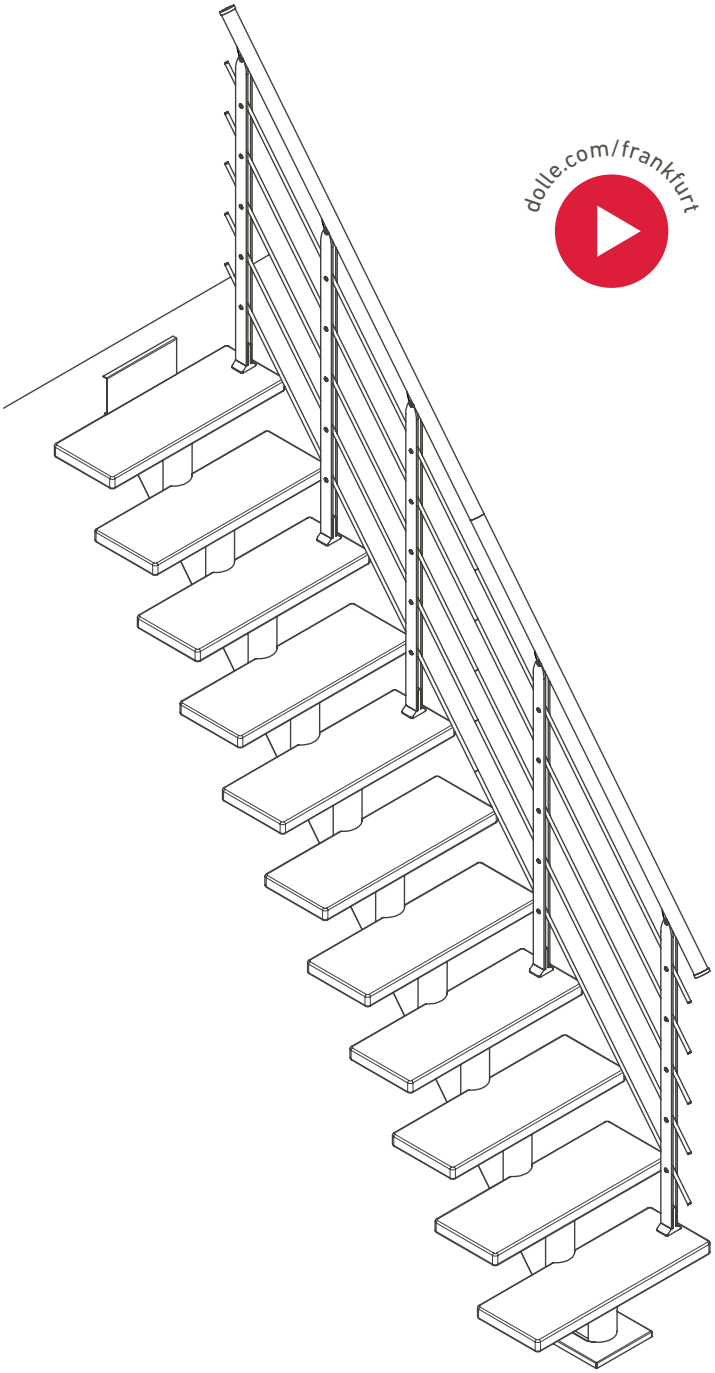

DESIGN BANISTER

FRANKFURT

INSTRUCTION / MONTAGEANLEITUNG
INSTRUKTION / INSTRUCCIÒN / INSTRUKCJA

SOGEM®
PART OF DOLLE GROUP

© DOLLE A/S | In the interest of technical progress we reserve the right to make changes | R1-96837 | 25/05/23

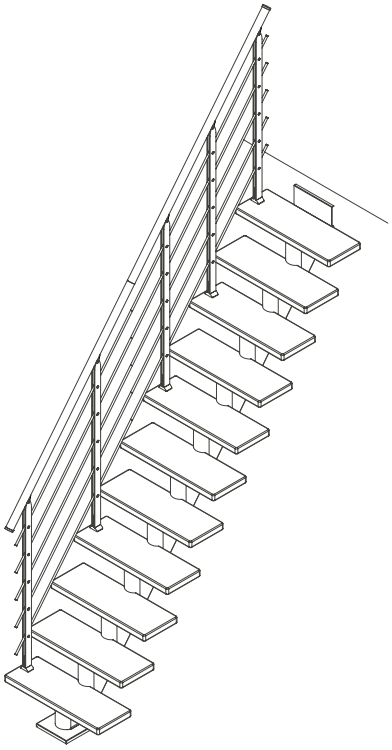

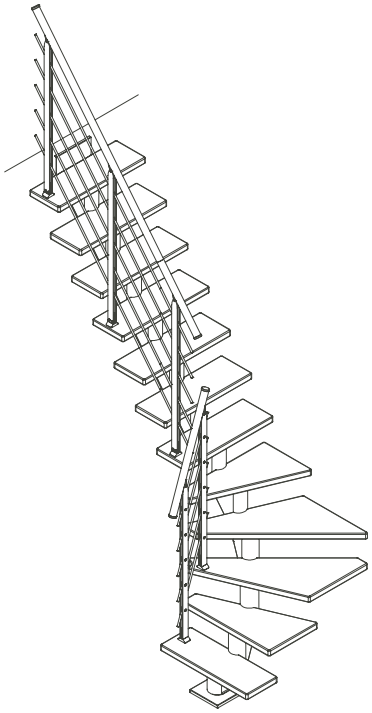

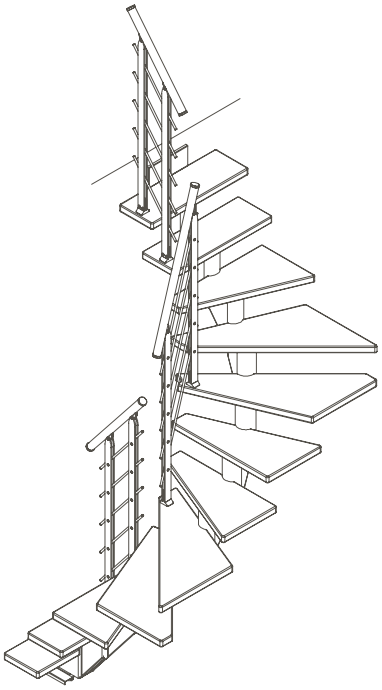

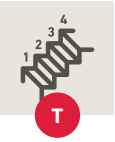

	Height floor-to-floor	Rise height	Number of treads
	Geschosshöhe	Steigungshöhe	Anzahl Stufen
	Hauteur sol-sol	Hauteur de marche	Nombre de marches
	Altura de suelo/suelo	Altura de peldaños	Numero de peldaños
	Altura do chão / chão	Altura do degrau	Número de etapas (degraus)
	Hoogte vloer/vloer	Hoogte trede	Aantal treden
	Etagehøjde	Stigningshøjde	Antal trin
	Golv till golv höjd	Stigningshöjd	Antal steg
	Wysokość kondygnacji od podłogi do podłogi	Wysokość stopnia	Ilość stopni
	Înălțime sol-sol	Înălțime treaptă	Număr trepte
	Výška patra podlaha-podlaha	Výška schodu	Počet nášlapů
	Высота от пола до пола	Шаг ступени	Кол-во ступеней
	Aukšto aukštis	Pakopos aukštis	Pakopų kiekis
	Stāva augstums	Pakāpiena augstums	Pakāpienu skaits
	Korruse kõrgus	Astme kõrgus	Astmete arv
	Višina nadstropja	Višina stopnice	Število stopnic
	Visina kata	Visina stepenice	Broj stepenica
	Výška podlažia	Výška stupňa	Počet stupňov

1

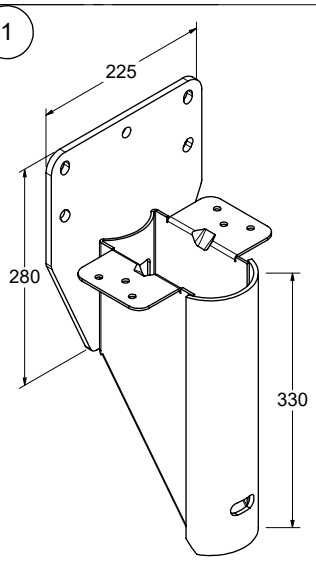

x 1

K2-1077420 *RAL 7016*
K2-1077421 *RAL 9005*
K2-1077422 *Pearl grey*
K2-1077423 *RAL 9016*

2

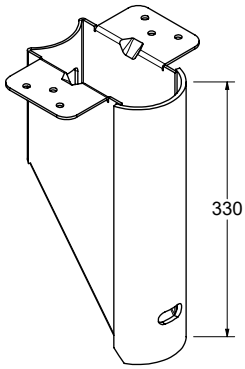

	11	12	13
x	9	10	11

K2-1077425 *RAL 7016*
K2-1077426 *RAL 9005*
K2-1077427 *Pearl grey*
K2-1077428 *RAL 9016*

3

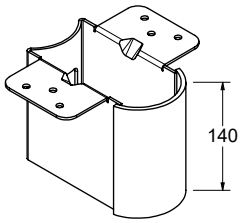

x 1

K2-1077430 *RAL 7016*
K2-1077431 *RAL 9005*
K2-1077432 *Pearl grey*
K2-1077433 *RAL 9016*

4

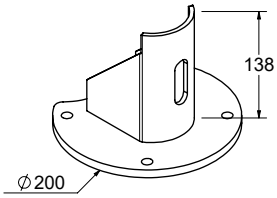

x 1

K2-1077440 *RAL 7016*
K2-1077441 *RAL 9005*
K2-1077442 *Pearl grey*
K2-1077443 *RAL 9016*

5

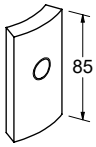

	11	12	13
x	10	11	12

H2-20505

6

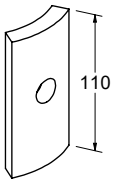

	11	12	13
x	10	11	12

H2-20506

7

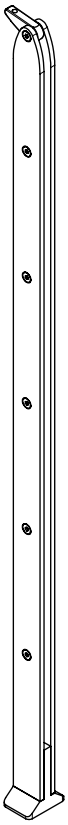

		11	12	13
x	**I**	5	5	5
	L	5	5	6
	U	6	6	7

K2-1077710
RAL 7016
K2-1077711
RAL 9005
K2-1077712
Pearl grey
K2-1077713
RAL 9016

8

		11	12	13
x	**I**	5	5	5
	L	5	5	6
	U	6	6	7

K1-1077203

10

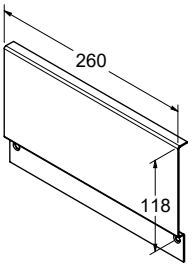

x 1

K1-1077070 *RAL 7016*
K1-1077071 *RAL 9005*
K1-1077072 *Pearl grey*
K1-1077073 *RAL 9016*

11

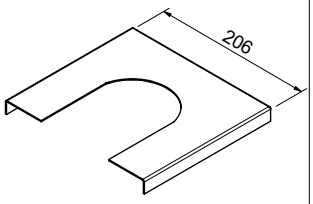

x 1

K1-1077400 *RAL 7016*
K1-1077401 *RAL 9005*
K1-1077402 *Pearl grey*
K1-1077403 *RAL 9016*

20

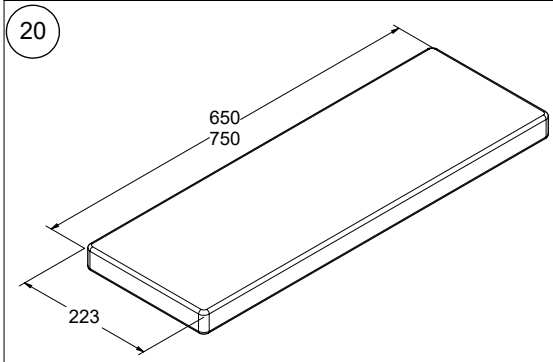

x 1

M2-1078300 Beech / Buche / Beuken / Hêtre / Bøg
M2-1078310 Oak / Eiche / Bijv / Chêne / Eg
M2-1078320 Oak white / Eiche weiß / Bijv wt / Chêne blanc / Eg hvid

21

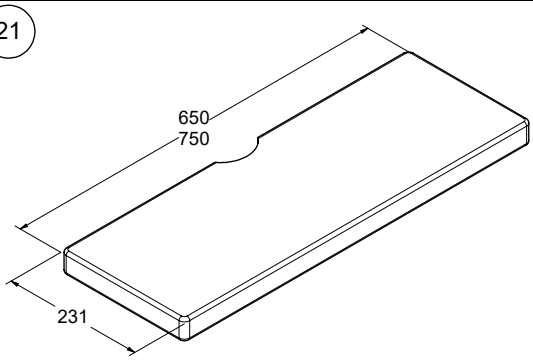

		11	12	13
x	**I**	10	11	12
	L	6	7	8
	U	2	3	4

M2-1078301 Beech / Buche / Beuken / Hêtre / Bøg
M2-1078302 Oak / Eiche / Bijv / Chêne / Eg
M2-1078303 Oak white / Eiche weiß / Bijv wt / Chêne blanc / Eg hvid

25

x	**I**	0
	L	1
	U	2

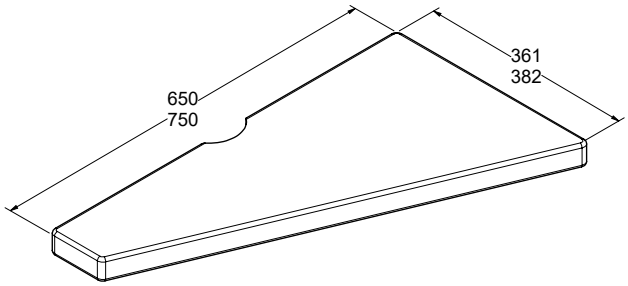

M2-1078309 *650 mm* Beech / Buche / Beuk / Hêtre / Bøg
M2-1078319 *650 mm* Oak / Eiche / Eik / Chêne / Eg
M2-1078329 *650 mm* Oak white / Eiche weiß / Eik wit / Chêne blanc / Eg hvid
M2-1078359 7*50 mm* Beech / Buche / Beuk / Hêtre / Bøg
M2-1078369 7*50 mm* Oak / Eiche / Eik / Chêne / Eg
M2-1078379 7*50 mm* Oak white / Eiche weiß / Eik wit / Chêne blanc / Eg hvid

24

x	**I**	0
	L	1
	U	2

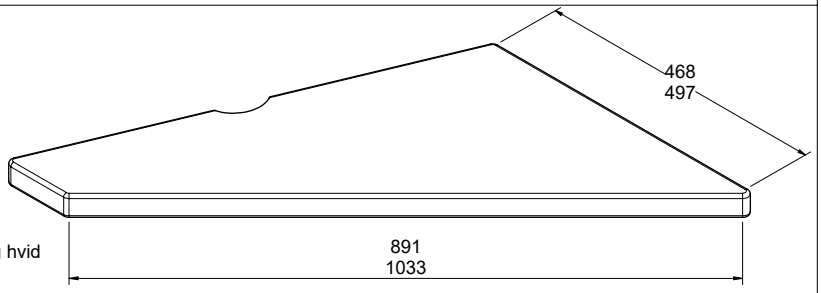

M2-1078308 *650 mm* Beech / Buche / Beuk / Hêtre / Bøg
M2-1078318 *650 mm* Oak / Eiche / Eik / Chêne / Eg
M2-1078328 *650 mm* Oak white / Eiche weiß / Eik wit / Chêne blanc / Eg hvid
M2-1078358 7*50 mm* Beech / Buche / Beuk / Hêtre / Bøg
M2-1078368 7*50 mm* Oak / Eiche / Eik wit / Chêne / Eg
M2-1078378 7*50 mm* Oak white / Eiche weiß / Eik wit / Chêne blanc / Eg hvid

23

x	**I**	0
	L	1
	U	2

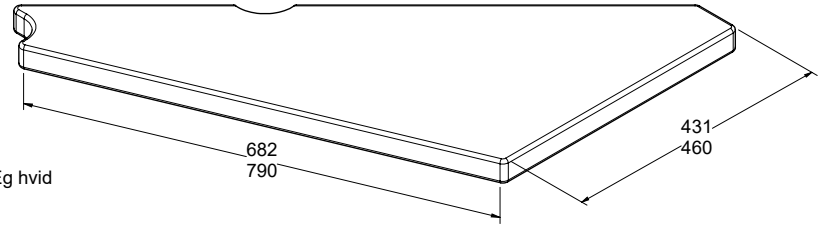

M2-1078307 *650 mm* Beech / Buche / Beuk / Hêtre / Bøg
M2-1078317 *650 mm* Oak / Eiche / Eik / Chêne / Eg
M2-1078327 *650 mm* Oak white / Eiche weiß / Eik wit / Chêne blanc / Eg hvid
M2-1078357 7*50 mm* Beech / Buche / Beuk / Hêtre / Bøg
M2-1078367 7*50 mm* Oak / Eiche / Eik / Chêne / Eg
M2-1078377 7*50 mm* Oak white / Eiche weiß / Eik wit / Chêne blanc / Eg hvid

22

x	**I**	0
	L	1
	U	2

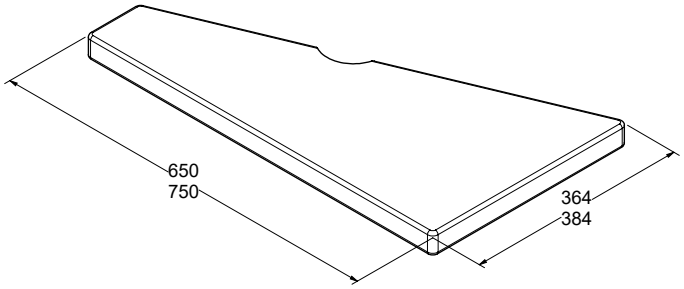

M2-1078306 *650 mm* Beech / Buche / Beuk / Hêtre / Bøg
M2-1078316 *650 mm* Oak / Eiche / Eik / Chêne / Eg
M2-1078326 *650 mm* Oak white / Eiche weiß / Eik wit / Chêne blanc / Eg hvid
M2-1078356 7*50 mm* Beech / Buche / Beuk / Hêtre / Bøg
M2-1078366 7*50 mm* Oak / Eiche / Eik / Chêne / Eg
M2-1078376 7*50 mm* Oak white / Eiche weiß / Eik wit / Chêne blanc / Eg hvid

27

		11	12	13
x	**I**	2	2	2
	L	4	4	4
	U	6	6	6

K1-1077720

30

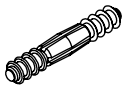

x 10
K3-08023

31

		11	12	13
x	**I**	10	10	10
	L	20	20	20
	U	30	30	30

K1-18099

32

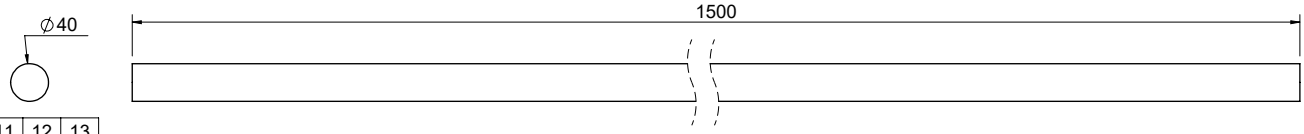

		11	12	13
x	**I**	3	3	3
	L	2	2	2
	U	2	2	2

M2-1078905 Beech / Buche / Beuken / Hêter / Bøg
M2-1078915 Oak / Eiche / Bijv / Chêne / Eg
M2-1078917 Oak white / Eiche weiß / Bijv wit / Chêne blanc / Eg hvid

33

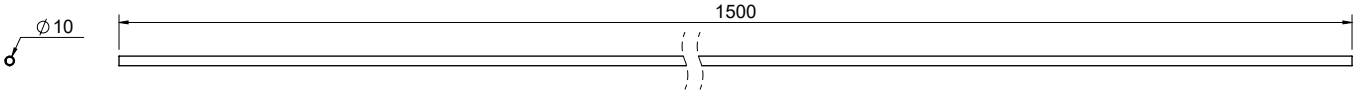

x 15
K1-18049

36

x 4
K1-1077295 *RAL 7016*
K1-1077296 *RAL 9005*
K1-1077297 *Pearl grey*
K1-1077298 *RAL 9016*

37

	11	12	13
x	11	12	13

R1-63500
M16 x 40

38

	11	12	13
x	11	12	13

K3-04053
Ø50 / Ø17

39

x 1
R2-86074
M16

40

x 17
K3-08001
Ø12 x 60

41

x 17
K3-04001
Ø10

42

x 17
K3-06003
Ø10 x 60

44

	11	12	13
x	78	84	90

R1-63267
Ø6 x 35 TX30

46

		11	12	13
x	**I**	5	5	5
	L	5	5	6
	U	6	6	7

K3-02097
M10 x 70

47

x 4
R3-91415
Ø8 x 40

48

		11	12	13
x	**I**	5	5	5
	L	5	5	6
	U	6	6	7

K3-06239
Ø4,5 x 25

49

Strong glue
Superkleber
Seconde lijm
Colle forte
Superlim

x 1
K3-90001

50

∅8

x 1
K1-01810

51

x 2
K3-06022
Ø5 x 35 TX25

56

x 2
K3-08006
Ø6 x 40

58

12

x 8
R3-20590

59

Wood glue
Holzkleber
Colle à bois
Trælim
Houtlijm

x 1
K3-90005

60

x 1
H2-63530

61

x 1
R1-63501
24 mm

62

0°
22,5°

x 1
H3-35920

63

∅40,2

x 1
K1-01620

Tools not included!
Werkzeuge nicht enthalten!
Gereedschap niet inbegrepen!
Outils non inclus!
Værktøj ikke inkluderet!

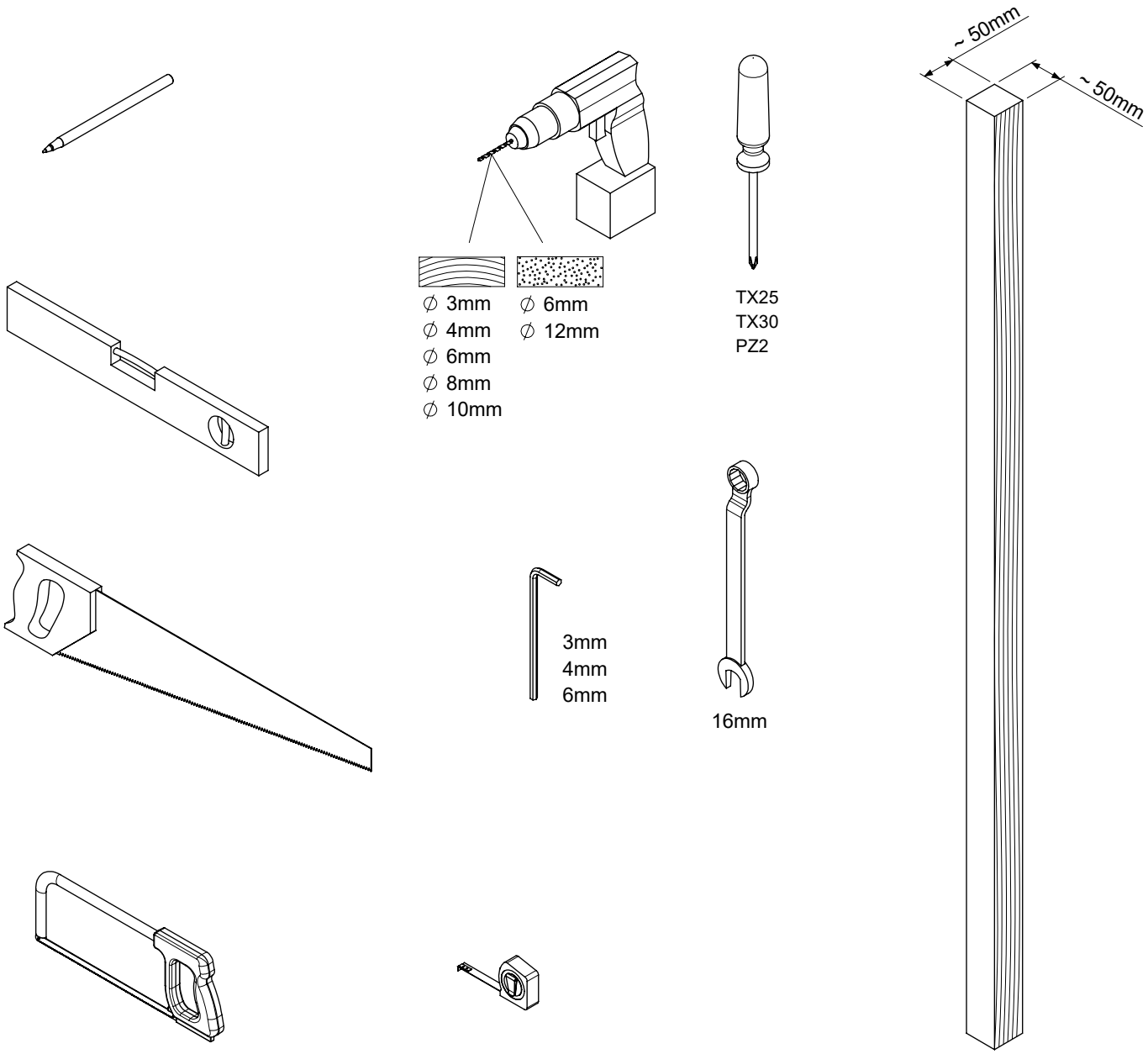

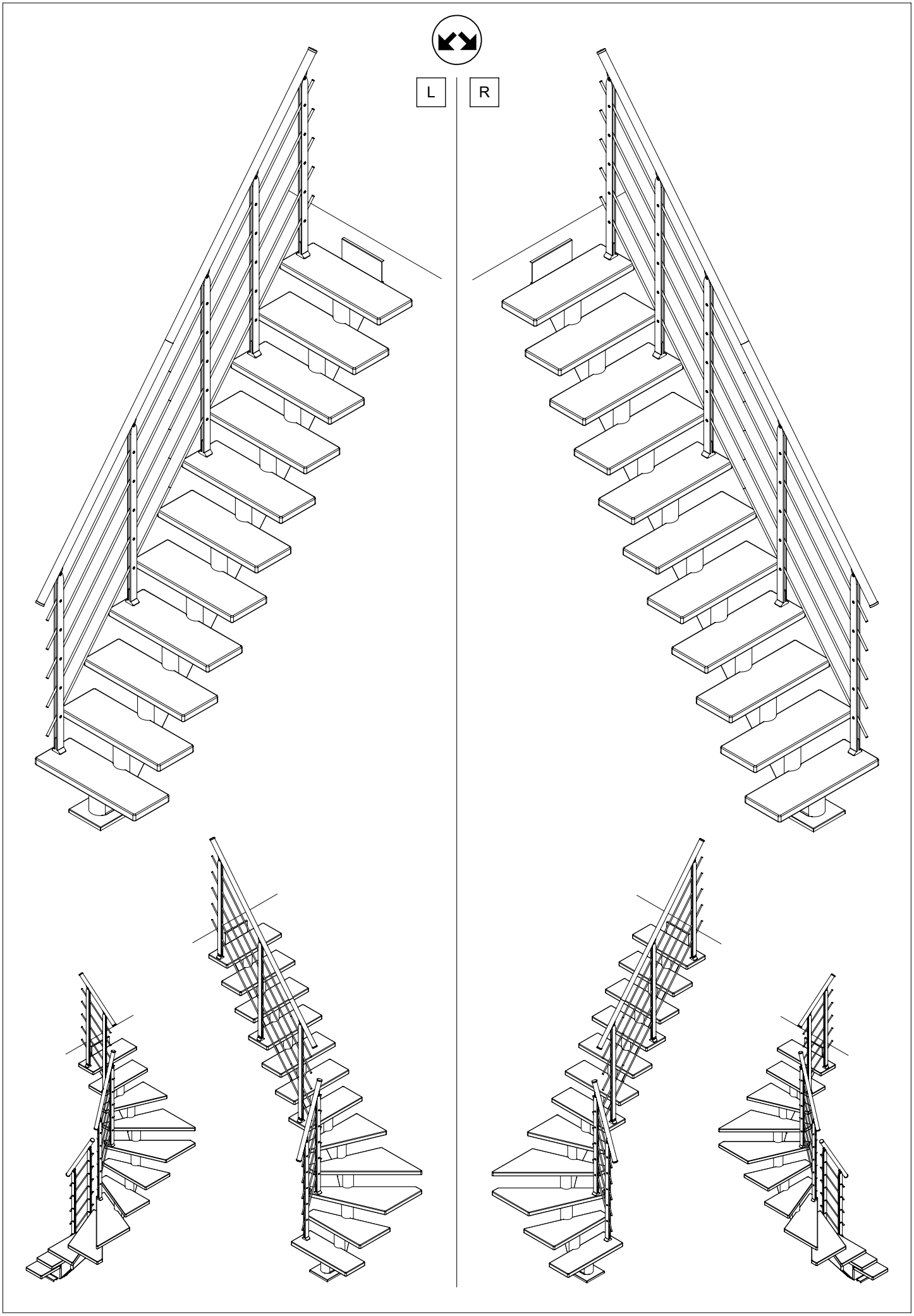
L
R

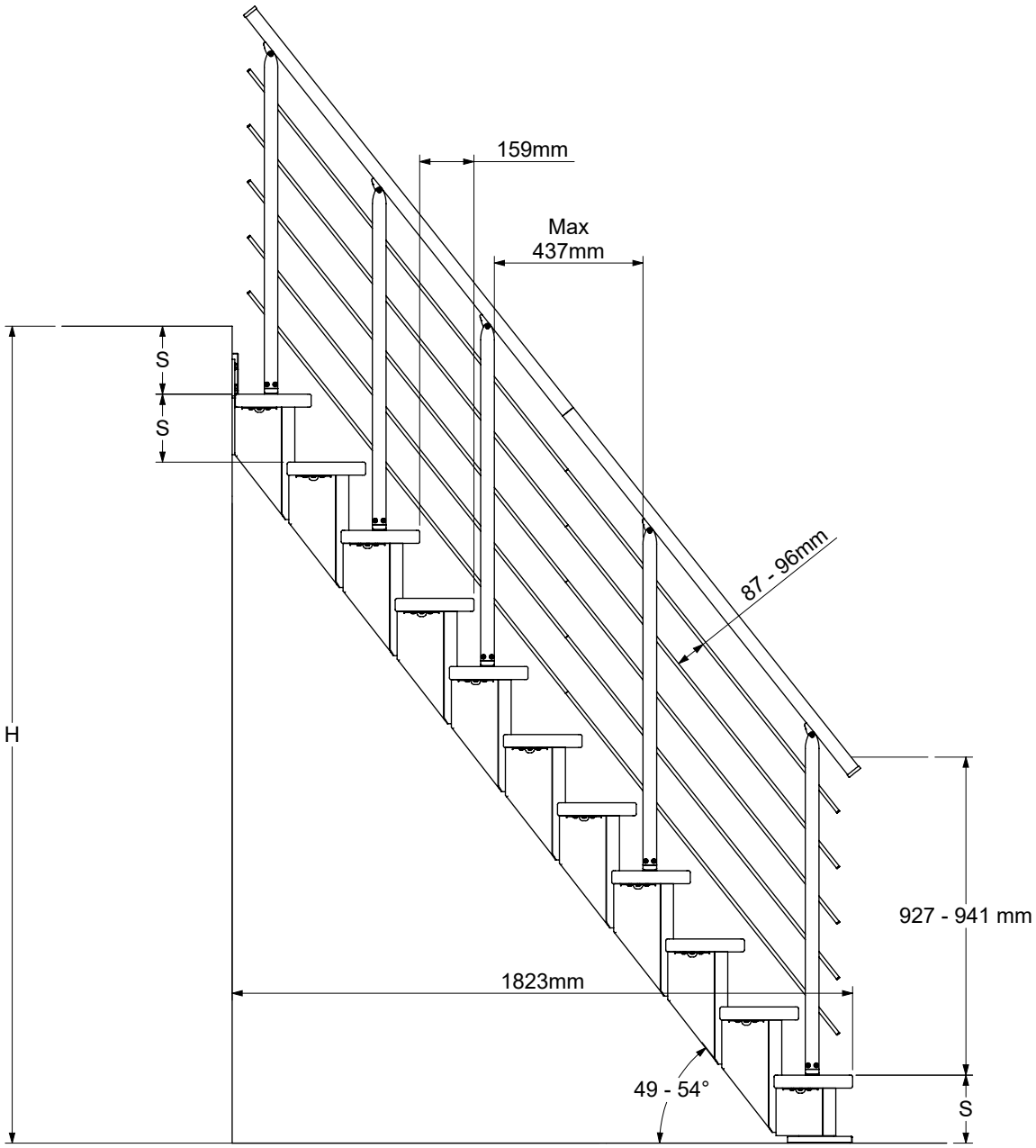

$$S = \frac{H}{T + 1}$$

min S	max S
185 mm	215 mm

Example / Beispiel / Voorbeeld / Example / Eksempel:
H: 2400 mm, T: 11 st(pcs)

$$S = \frac{2400\ \text{mm}}{11 + 1} = 200\ \text{mm}$$

T	min H	max H
9	1850 mm	2150 mm
10	2035 mm	2365 mm
11	2220 mm	2580 mm
12	2405 mm	2795 mm
13	2590 mm	3010 mm

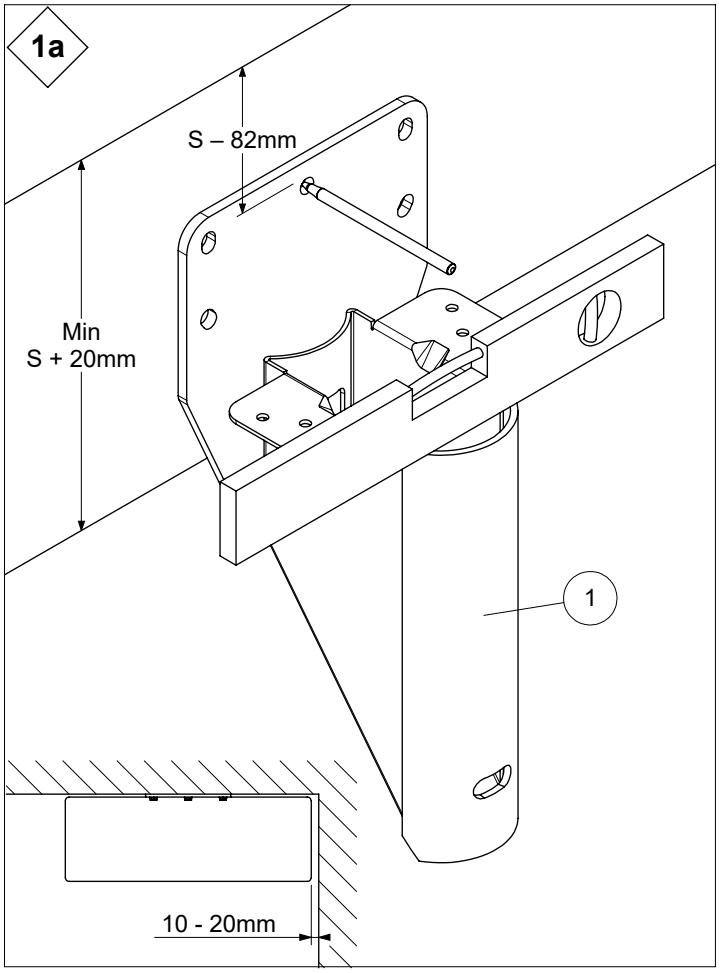
1a
S – 82mm
Min
S + 20mm
1
10 - 20mm

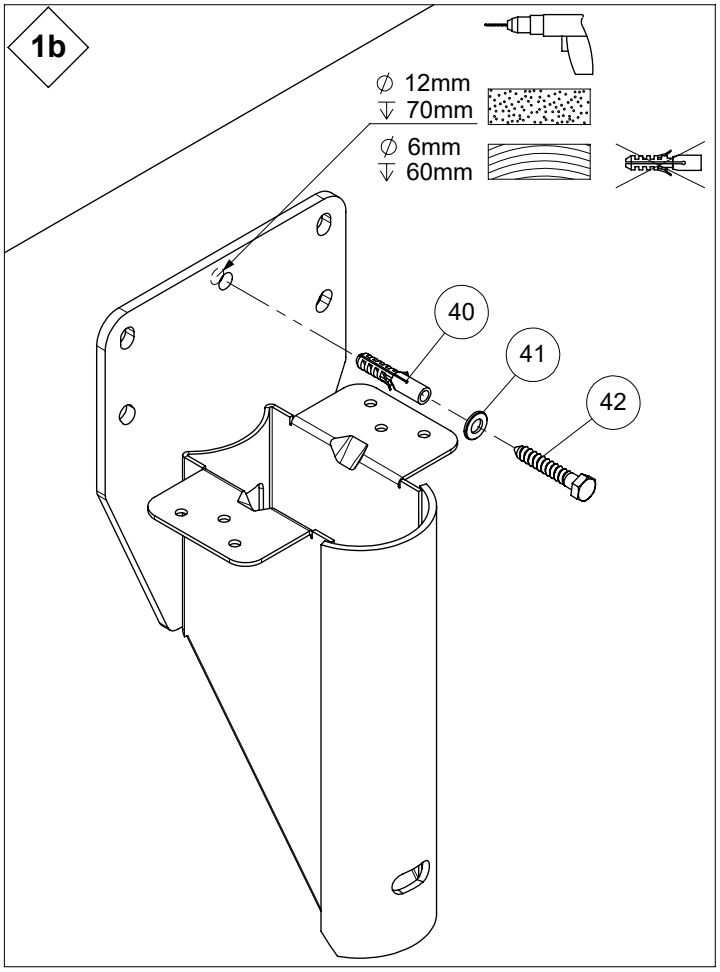
1b
∅ 12mm
⊽ 70mm
∅ 6mm
⊽ 60mm
40
41
42

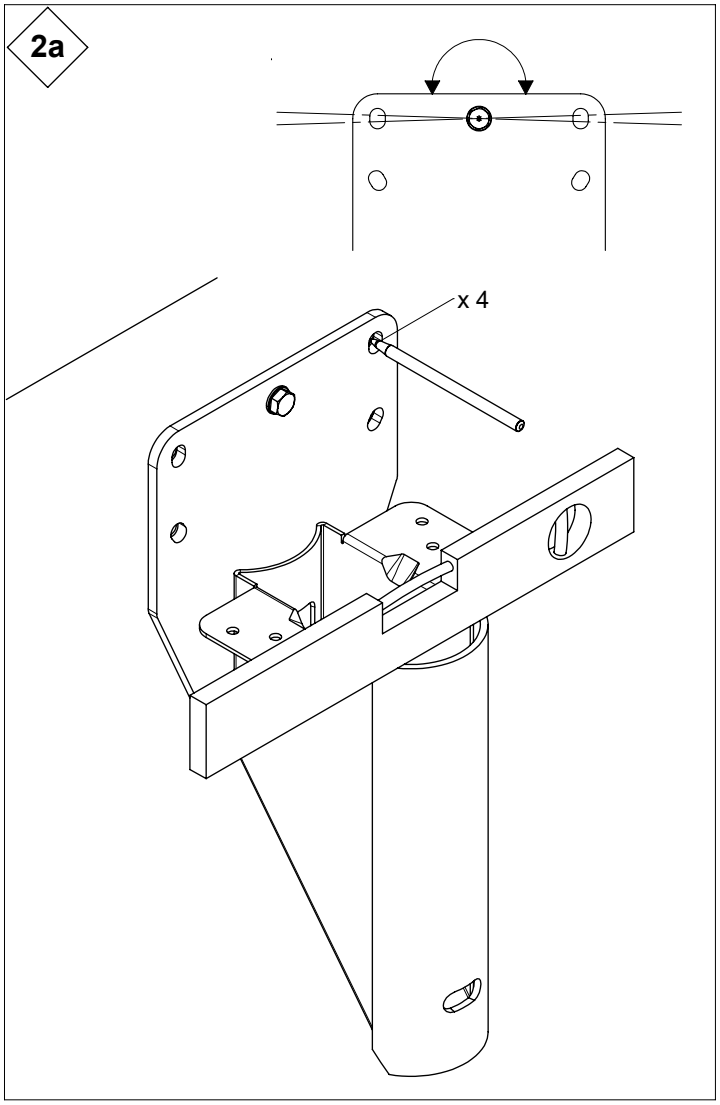
2a
x 4

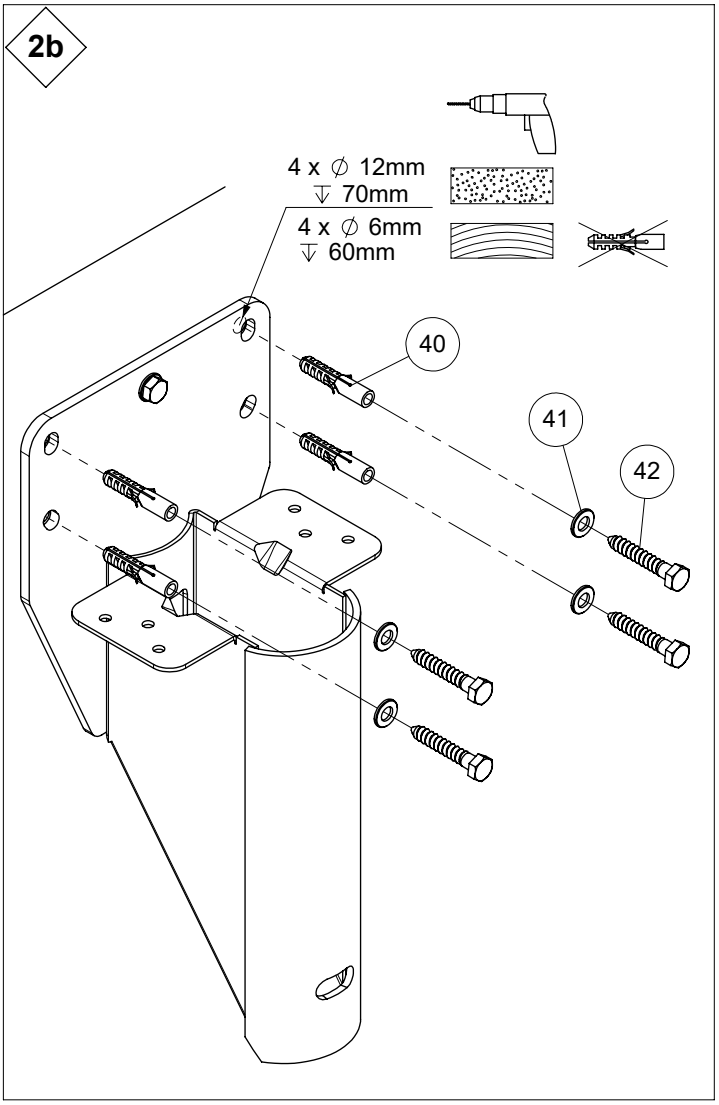
2b
4 x ∅ 12mm
⊽ 70mm
4 x ∅ 6mm
⊽ 60mm
40
41
42

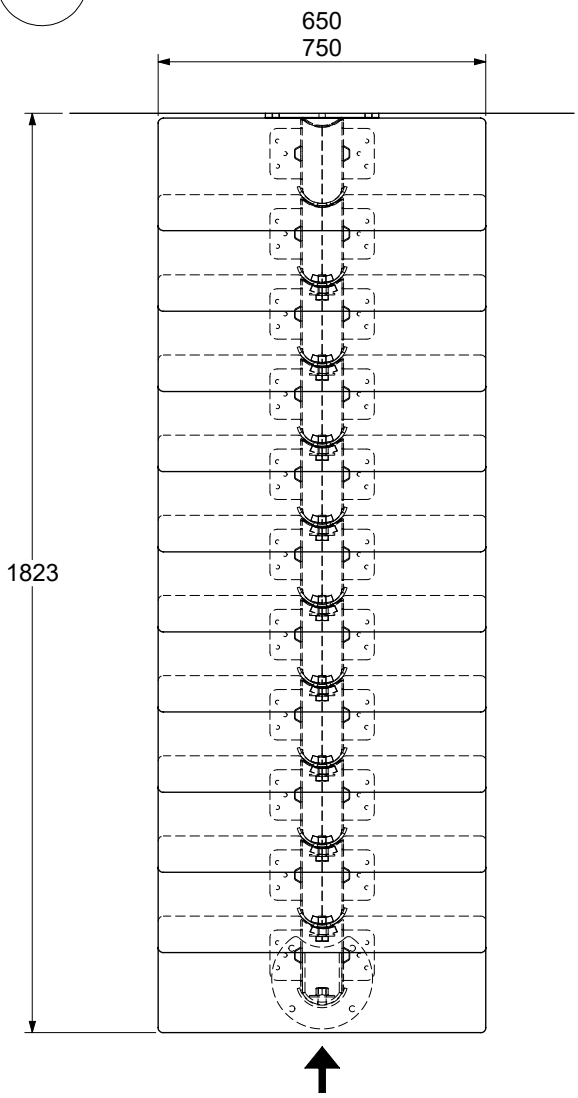
650
750
1823

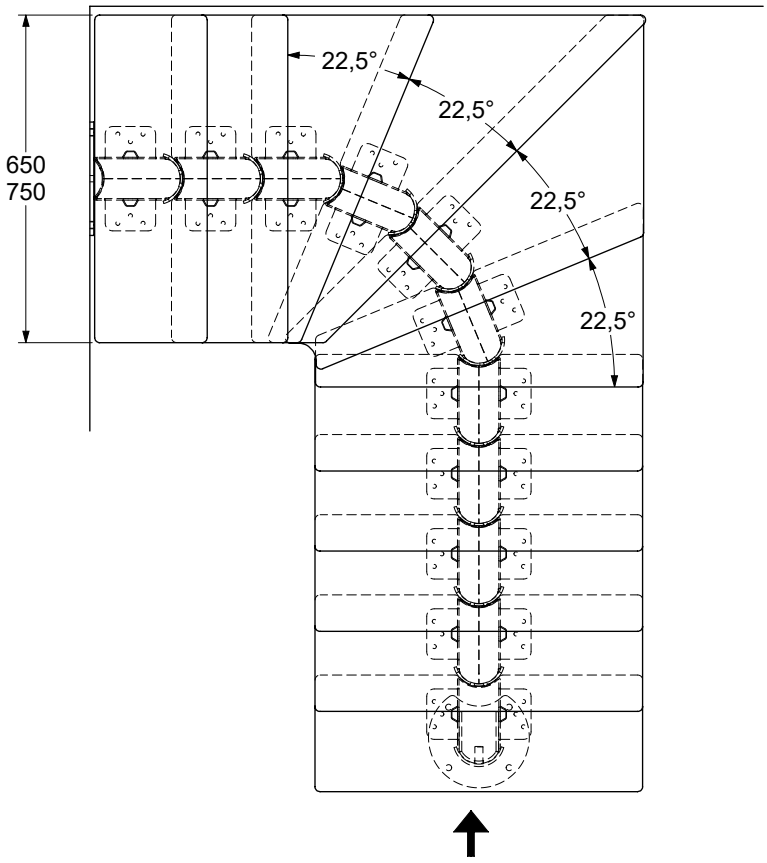
650
750
22,5°
22,5°
22,5°
22,5°

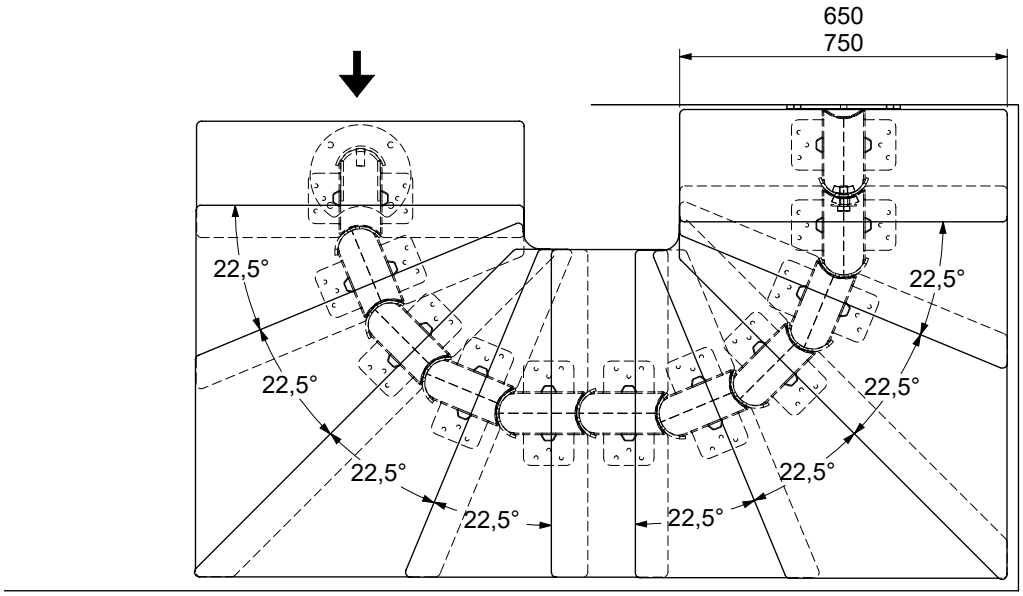
650
750
22,5°
22,5°
22,5°
22,5°
22,5°
22,5°
22,5°
22,5°

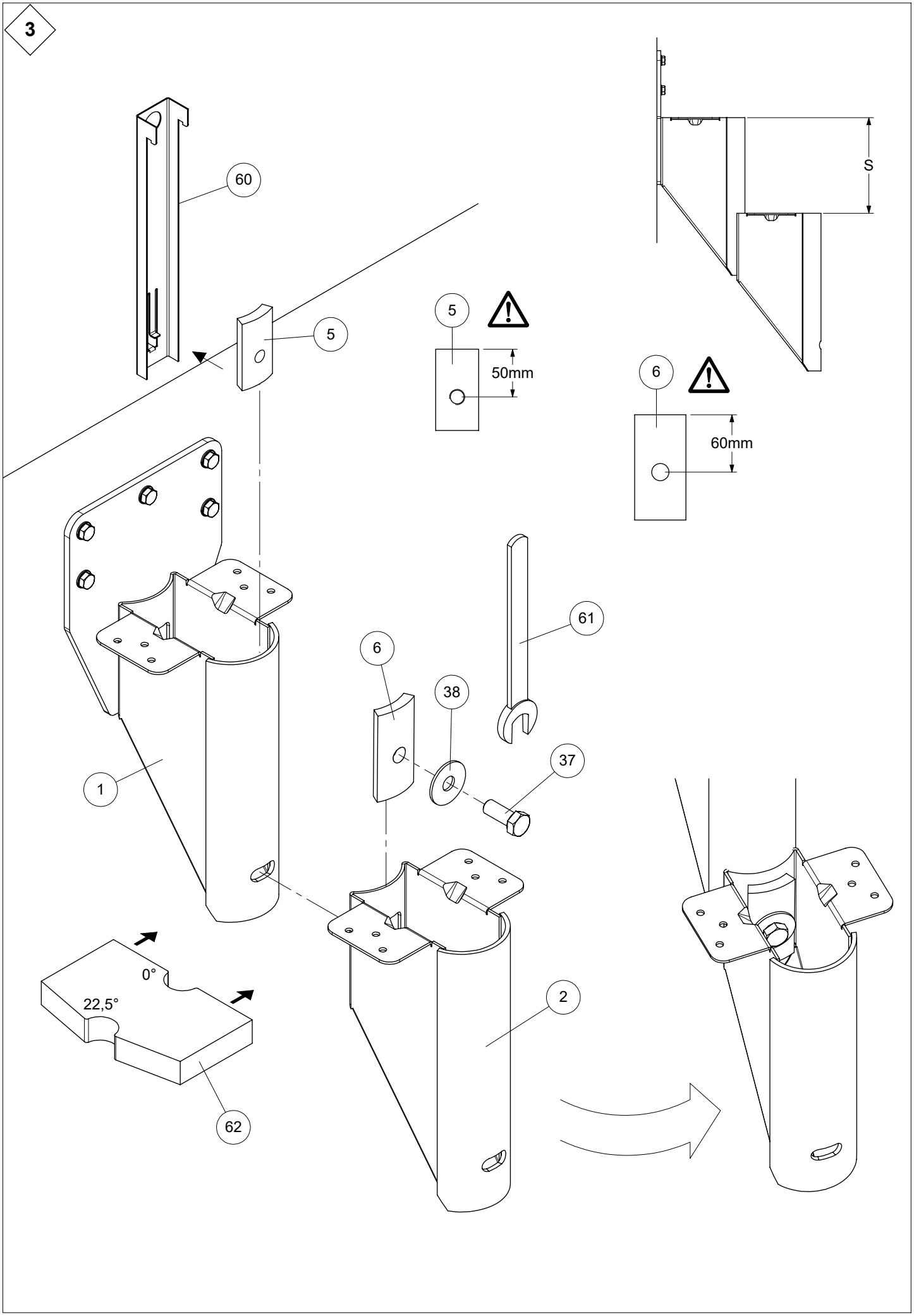
3
60
5
5
50mm
6
60mm
S
61
6
38
37
1
2
0°
22,5°
62

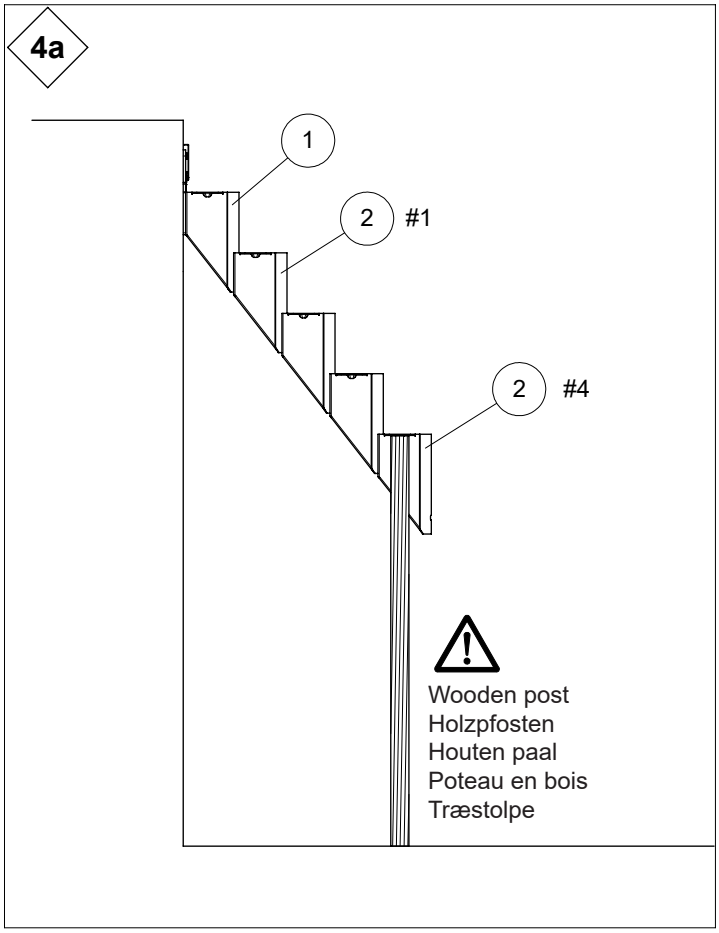
4a
1
2
#1
2
#4
Wooden post
Holzpfosten
Houten paal
Poteau en bois
Træstolpe

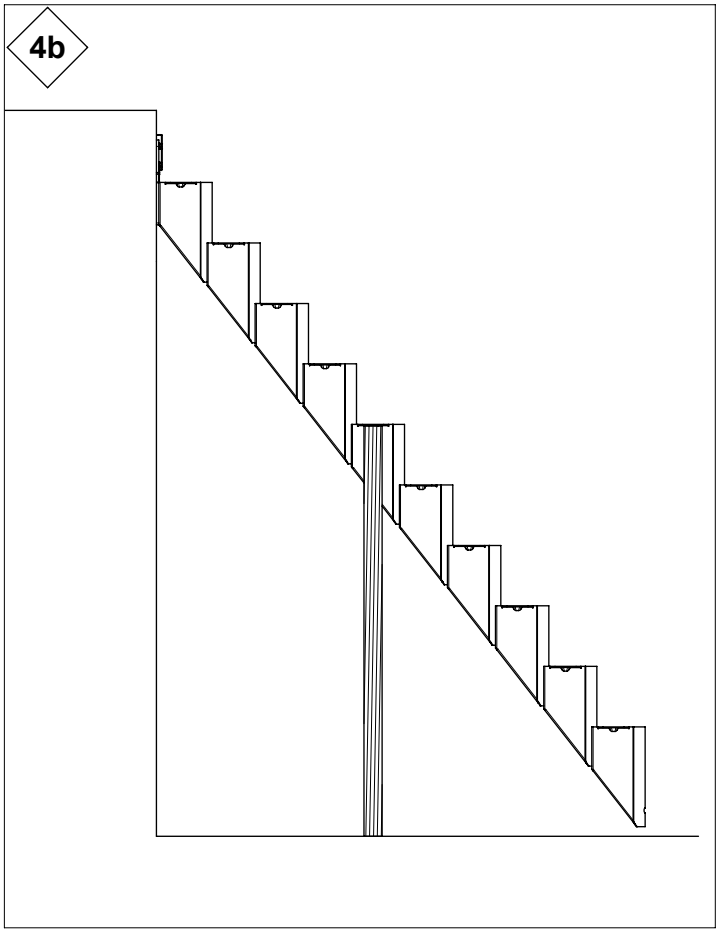
4b

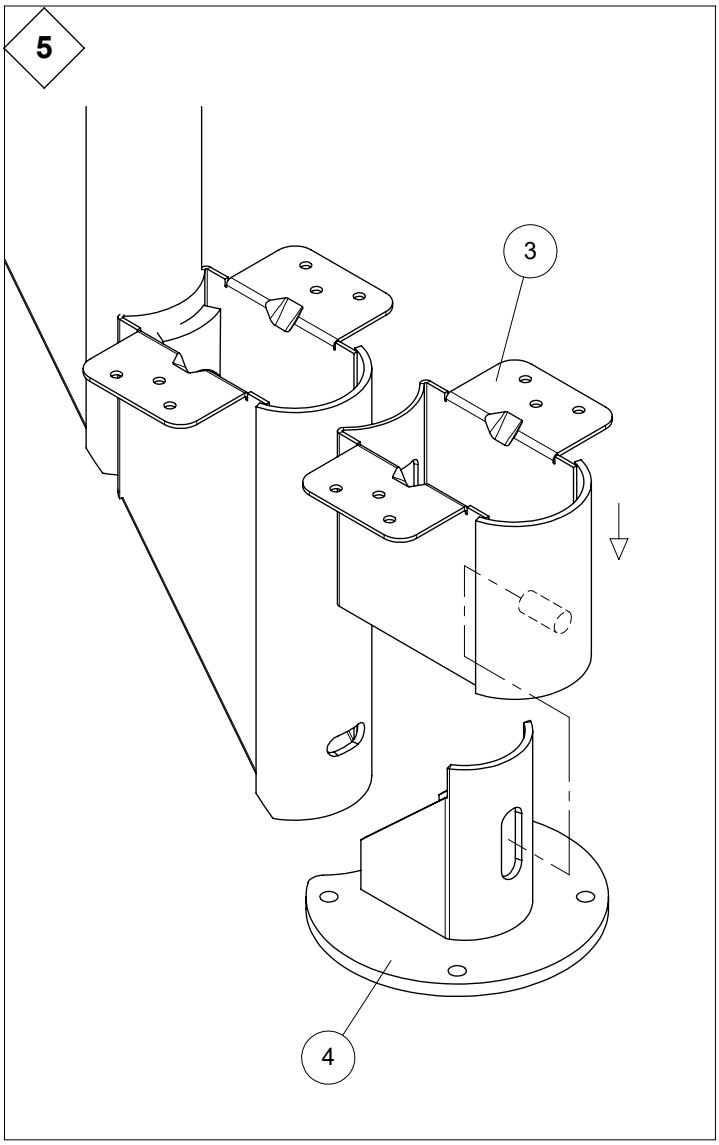
5
3
4

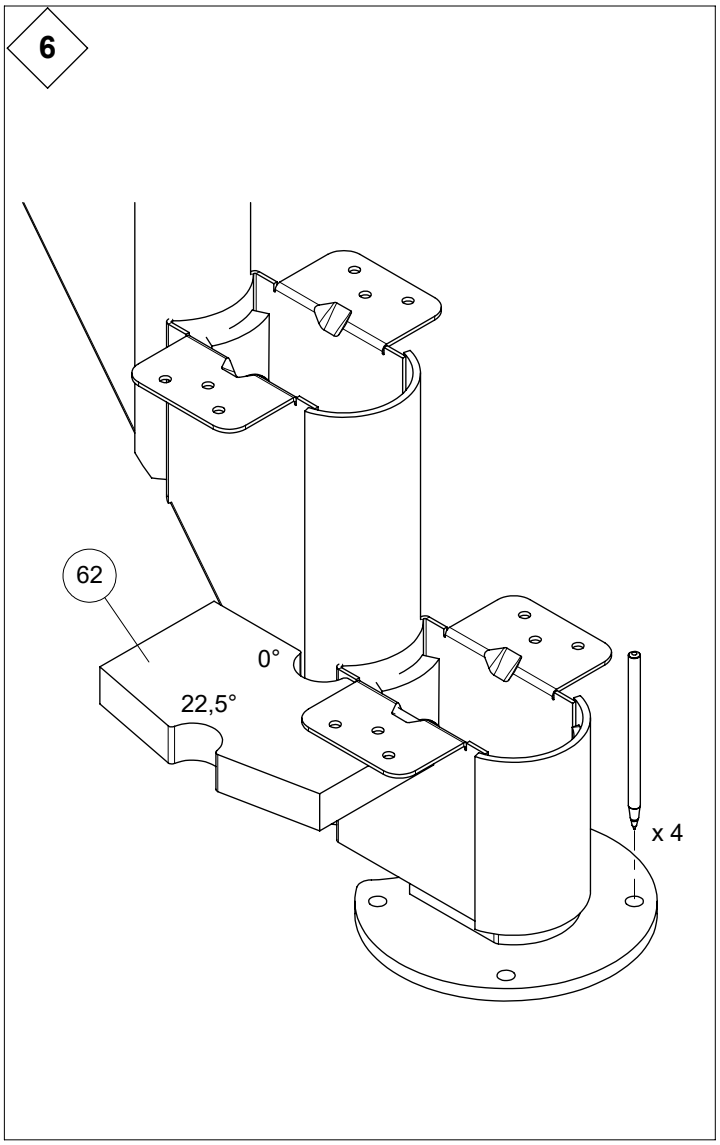
6
62
0°
22,5°
x 4

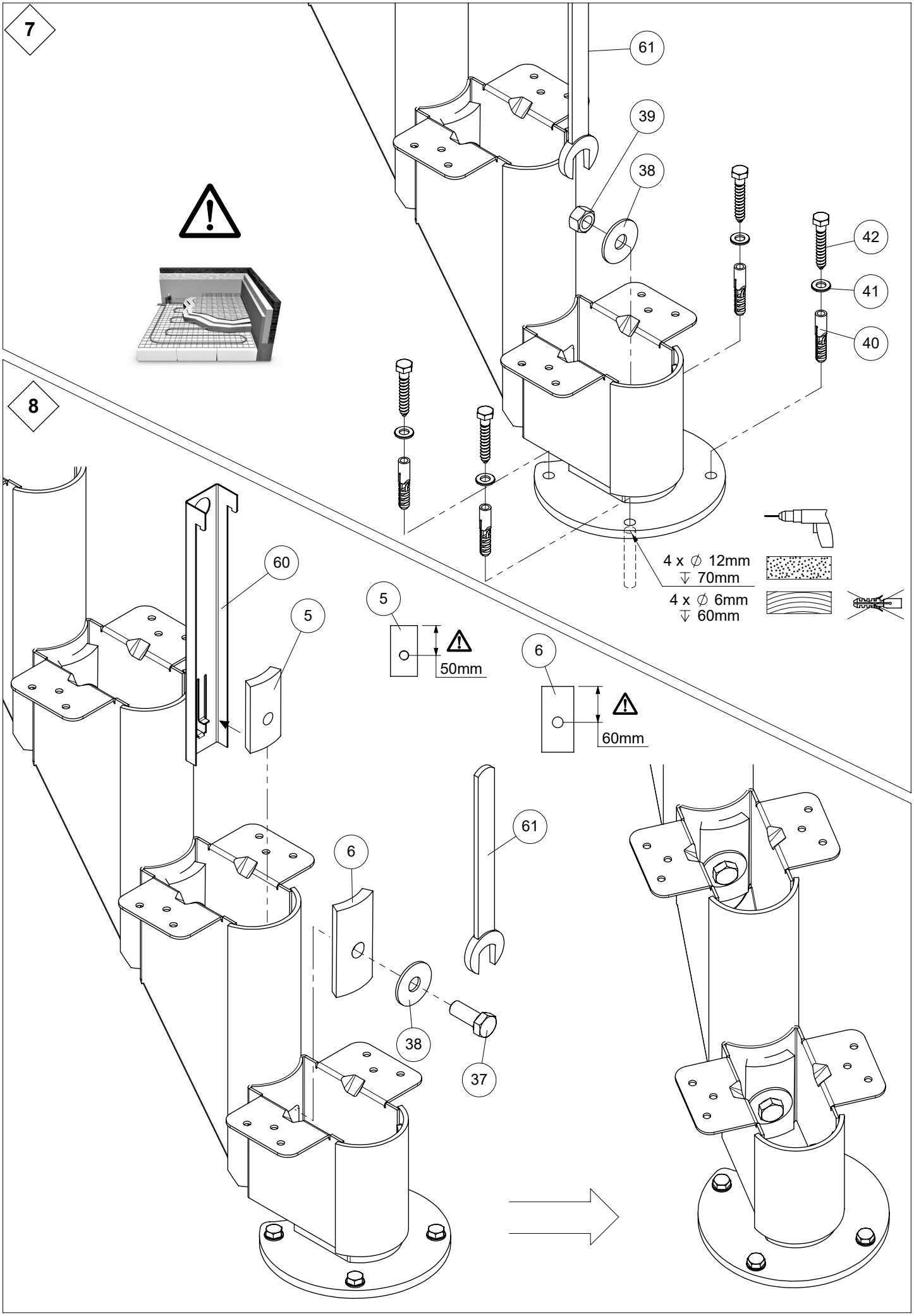
7
61
39
38
42
41
40
4 x ∅ 12mm
70mm
4 x ∅ 6mm
60mm
8
60
5
5
50mm
6
60mm
61
6
38
37

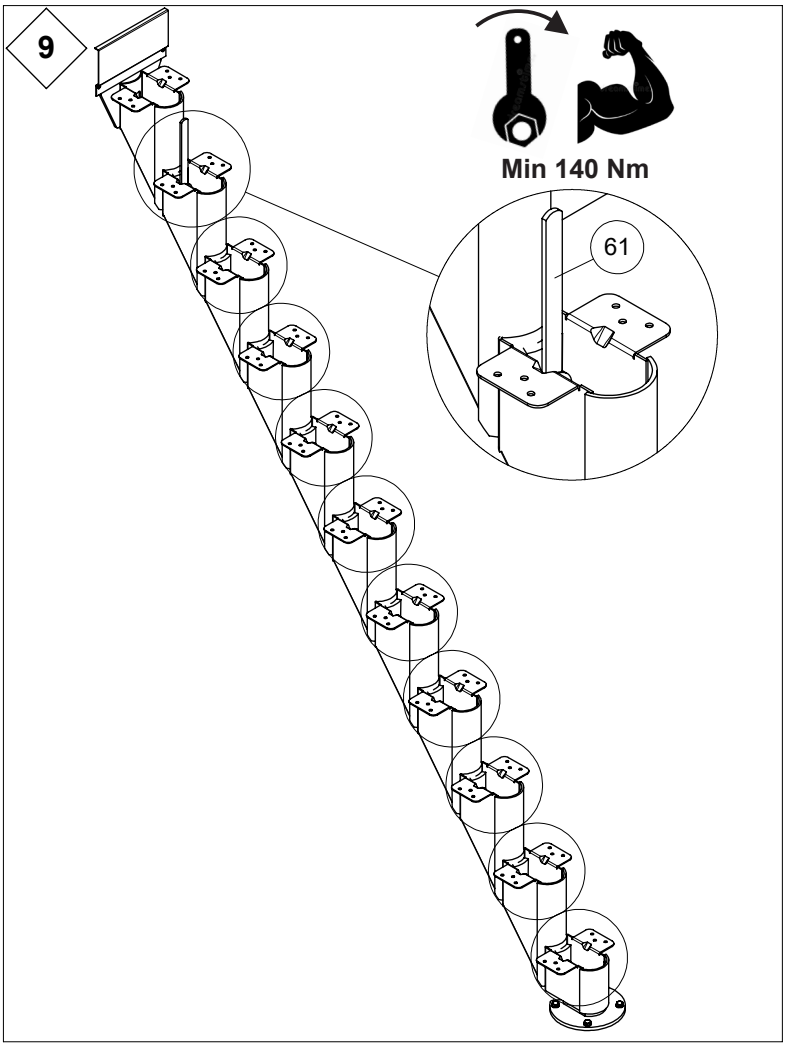
9
Min 140 Nm
61

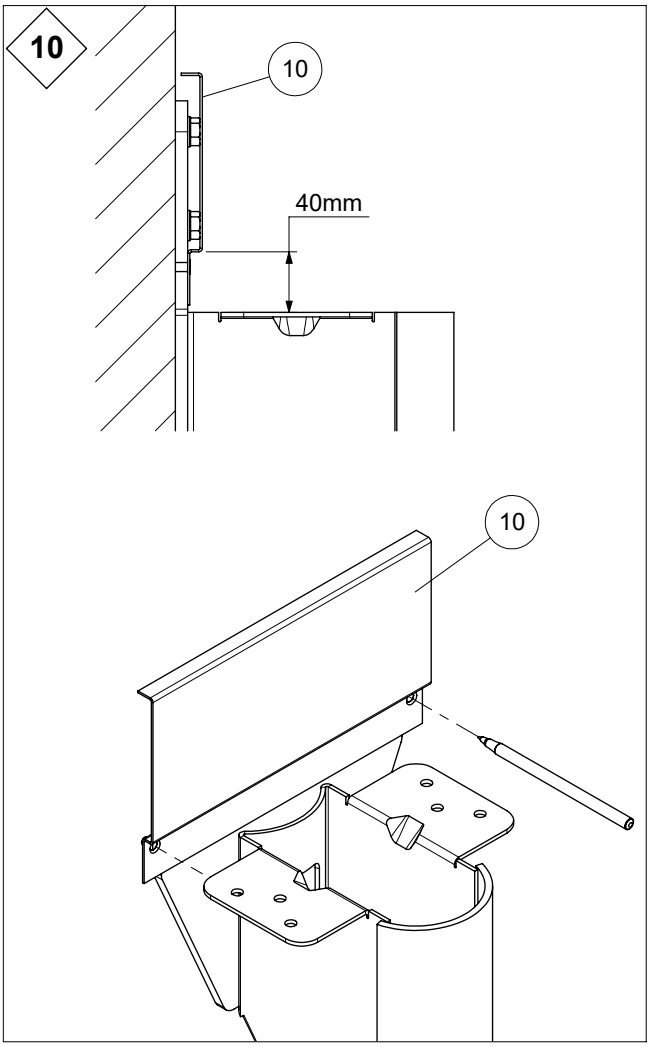
10
10
40mm
10

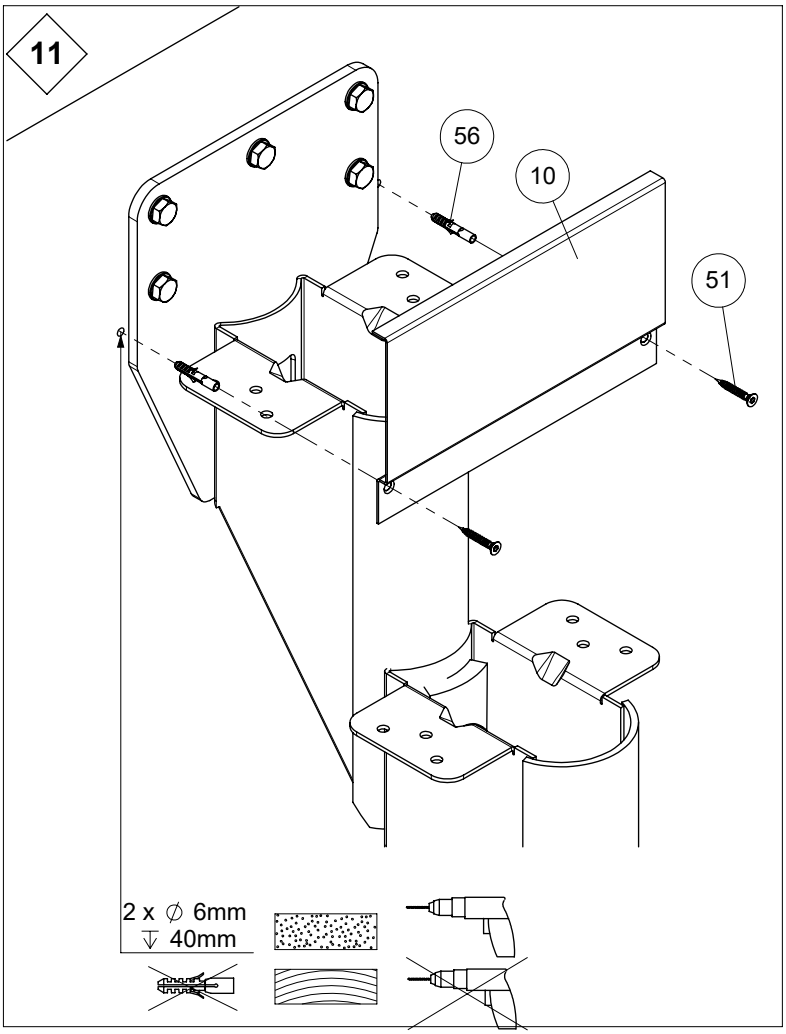
11
56
10
51
2 x ∅ 6mm
40mm

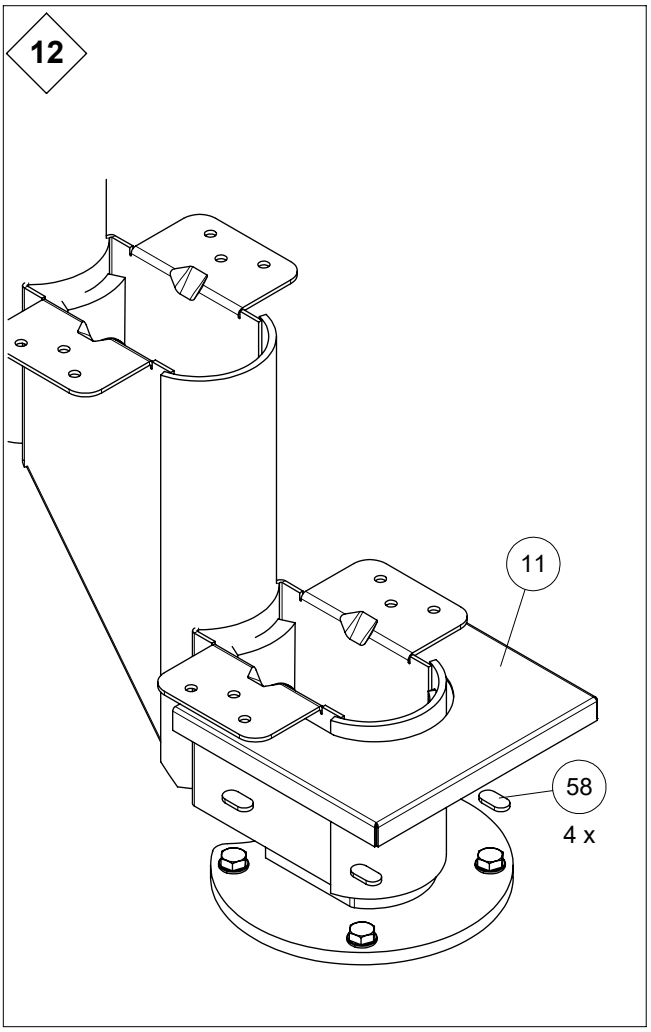
12
11
58
4 x

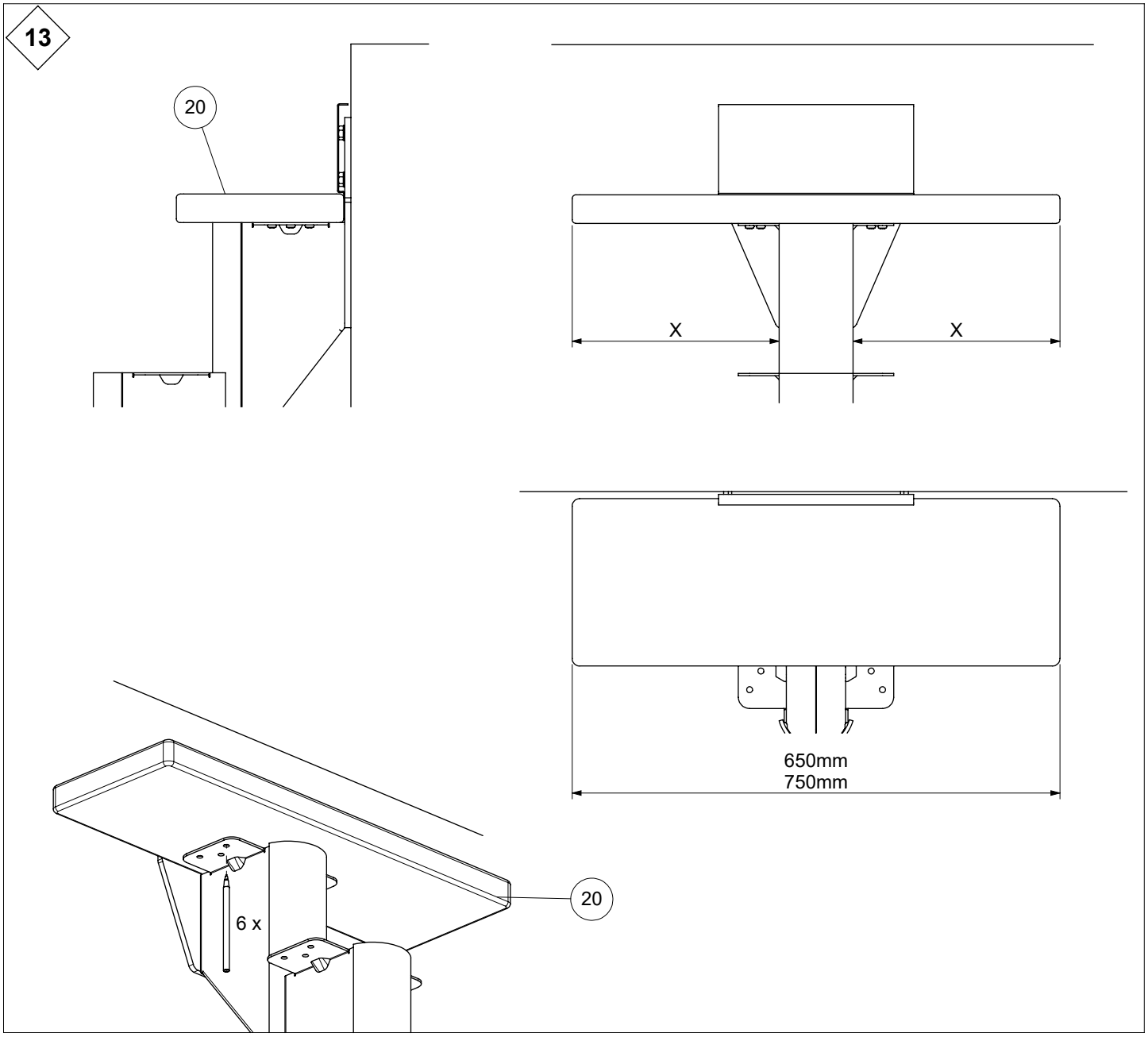
13
20
X
X
650mm
750mm
6 x
20

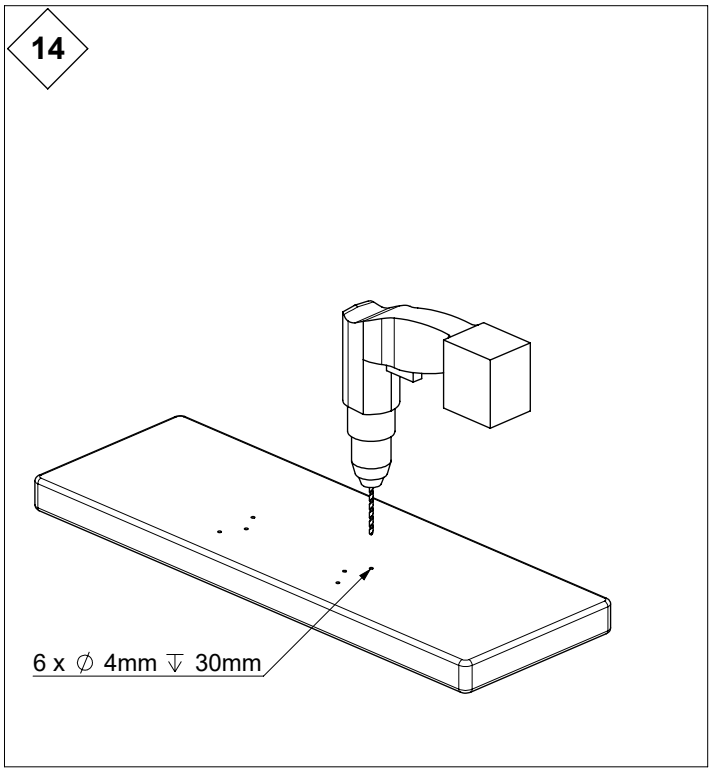
14
6 x ∅ 4mm ↧ 30mm

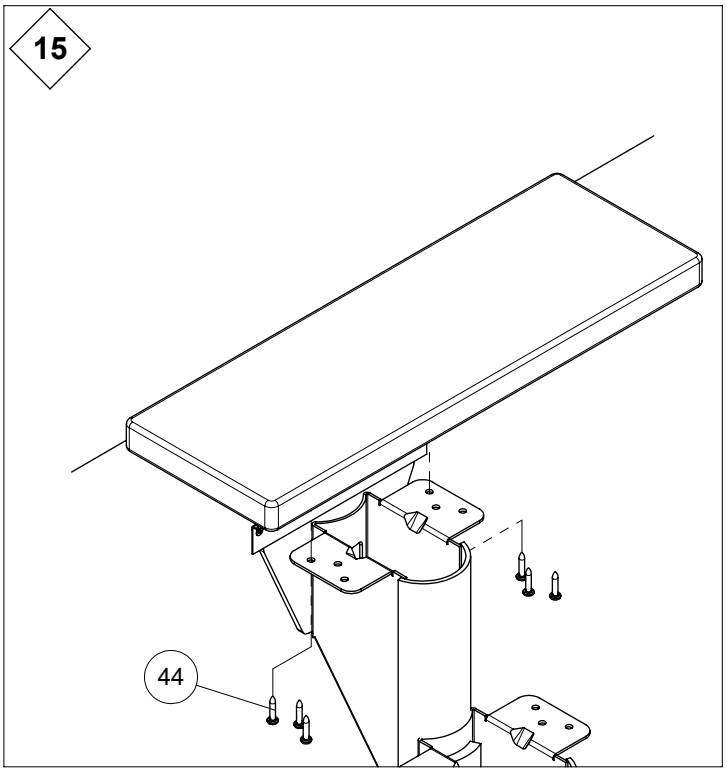
15
44

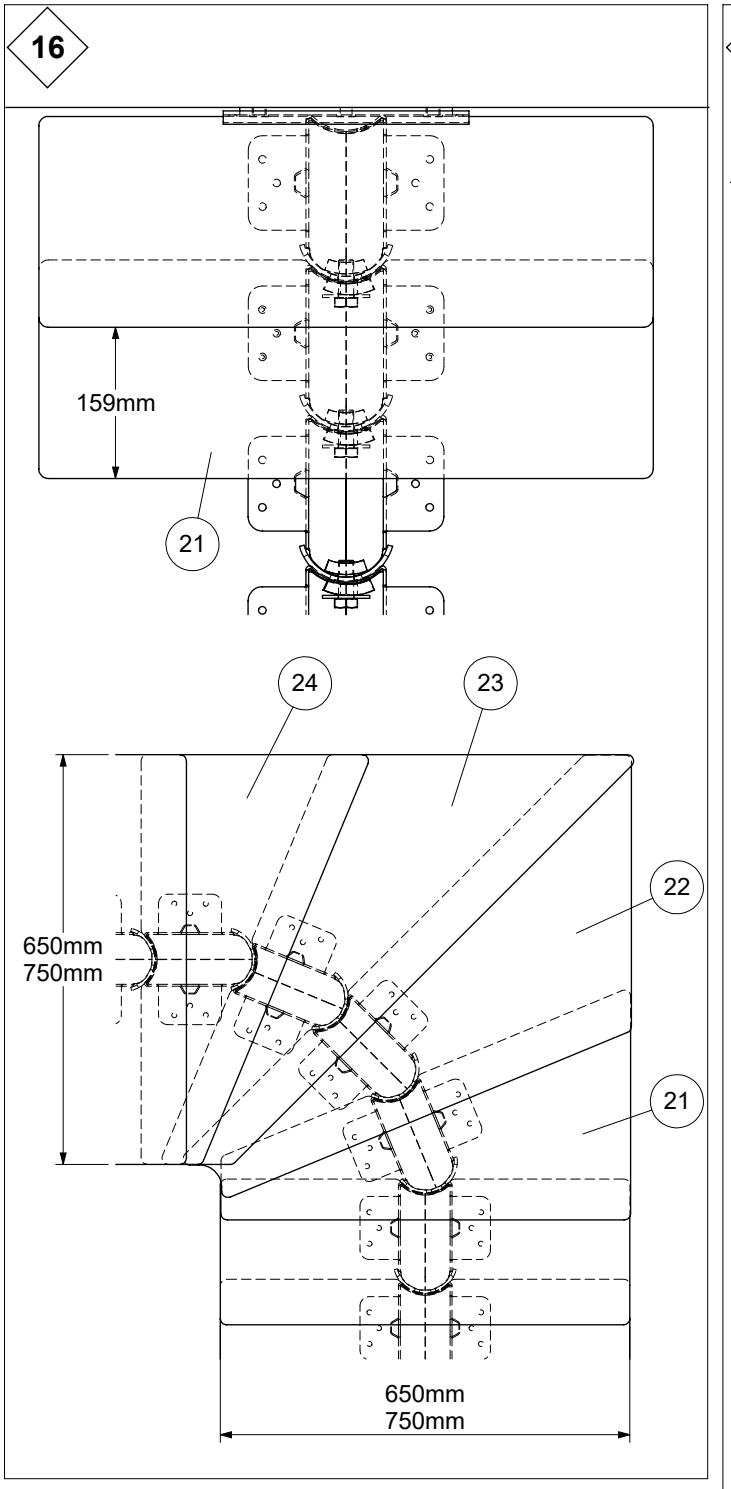
16
159mm
21
24
23
22
21
650mm
750mm
650mm
750mm

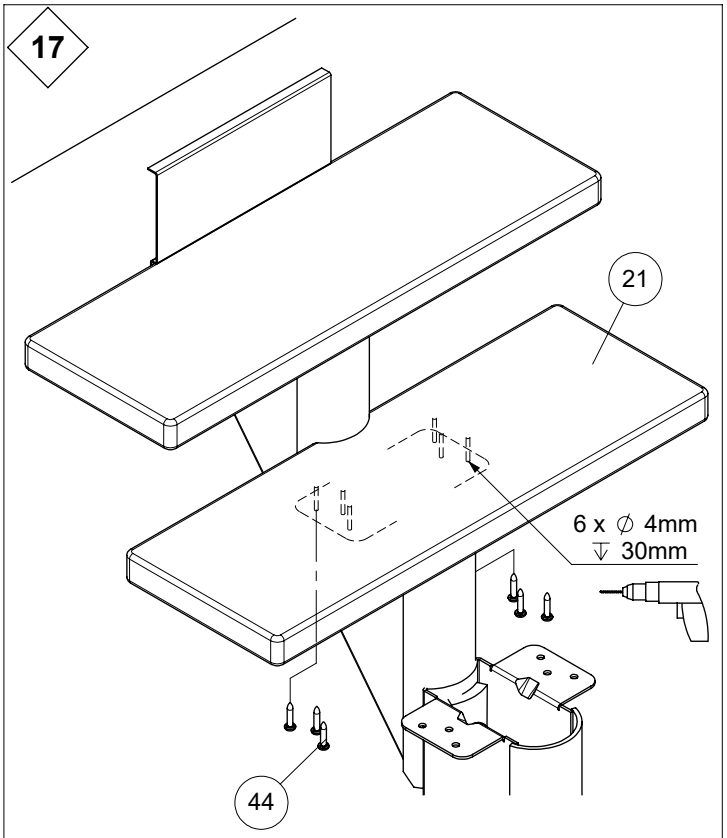
17
21
6 x ∅ 4mm
↧ 30mm
44

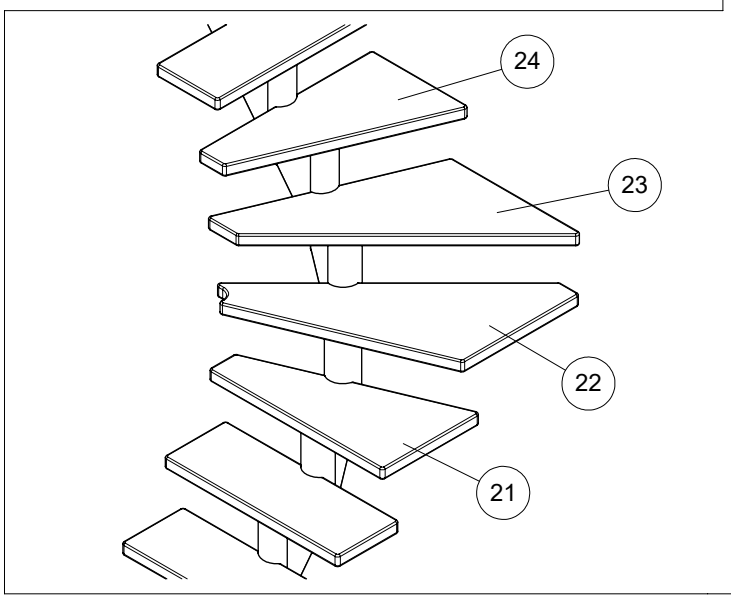
24
23
22
21

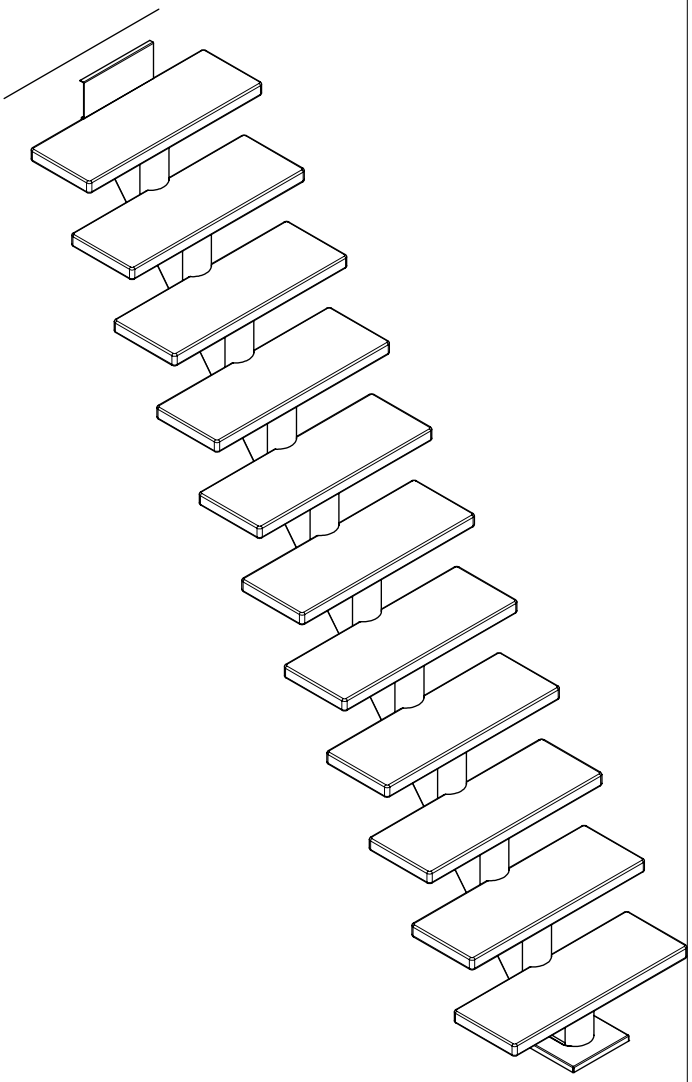

18

I	Mounting of wallbrackets is optional Die Montage von Wandhalterungen ist optional Montage van muurbeugels is optioneel Le montage de supports muraux est facultatif Montering af vægbeslag er valgfri
L	2 wall brackets in position A or B 2 Wandhalterungen in der Position A oder B 2 muurbeugels in positie A of B 2 supports mural dans la position A ou B 2 vægbeslag i position A eller B
U	4 wall brackets in position A or B 4 Wandhalterungen in der Position A oder B 4 muurbeugels in positie A of B 4 supports mural dans la position A ou B 4 vægbeslag i position A eller B

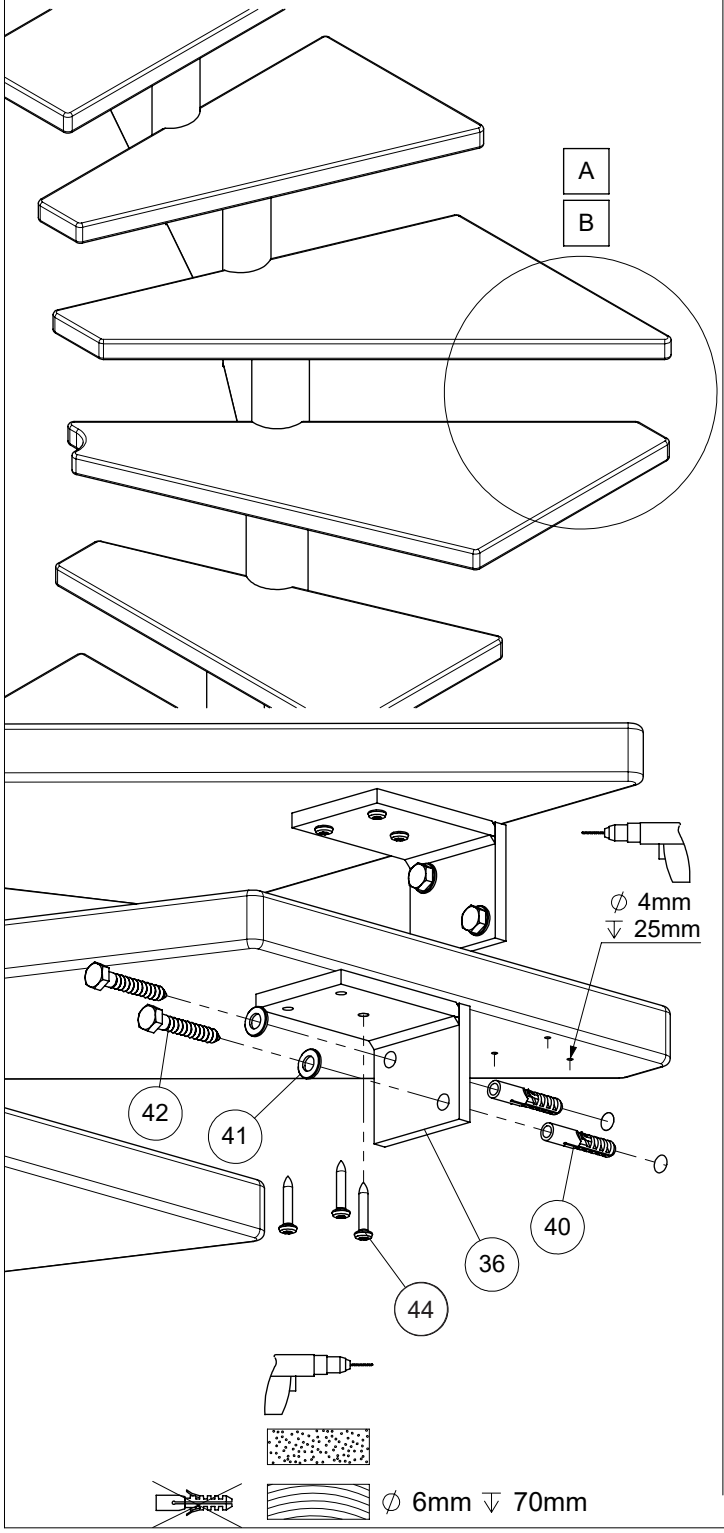

2 wall brackets must be mounted on a 1/4 turn or 4 on a 1/2 turn staircase.

2 Wandhalterungen müssen auf einer 1/4-gewendelten oder 4 auf einer 1/2-gewendelten Treppe montiert werden.

2 muurbeugels moeten gemonteerd worden op een 1/4 draai of 4 op een 1/2 draai trap.

2 supports mural doivent être monté sur un escalier 1/4 ou 4 sur un escalier 1/2 tournant.

2 vægvinkler er påkrævet i en 1/4-svings- eller 4 i en 1/2-svings-trappe.

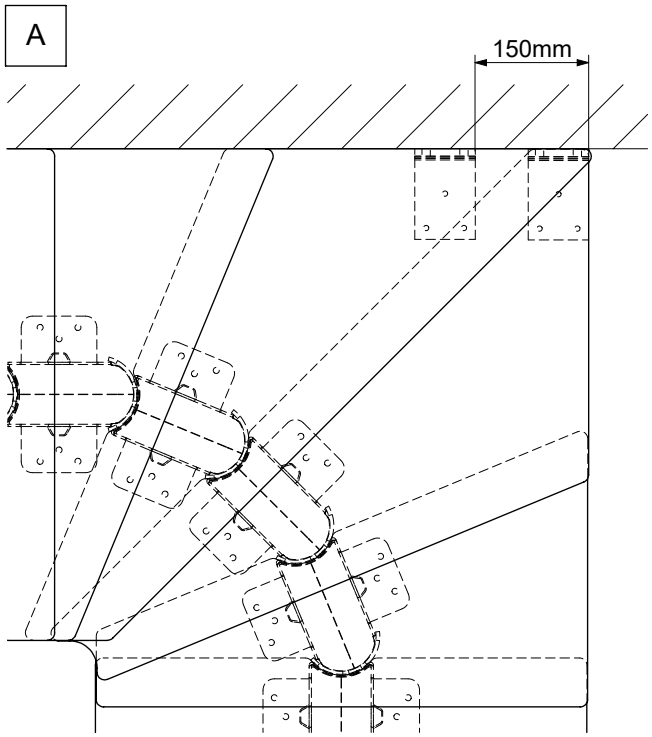

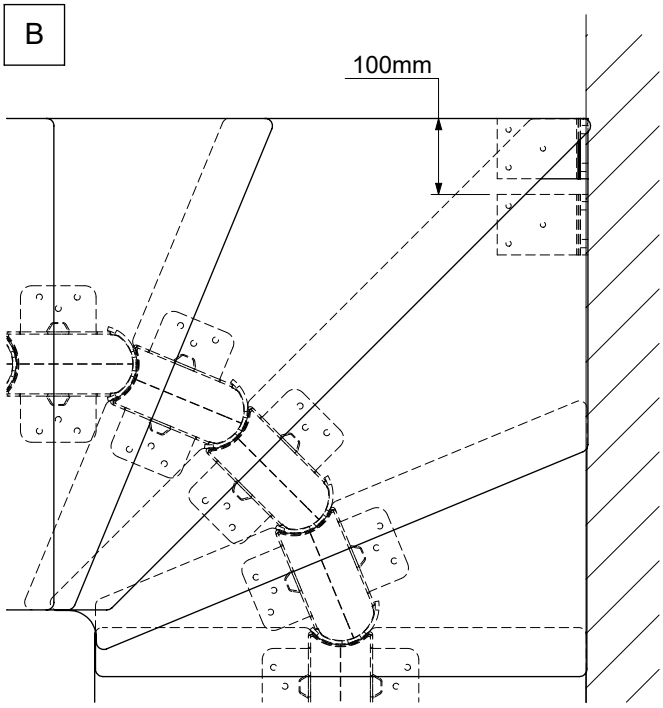

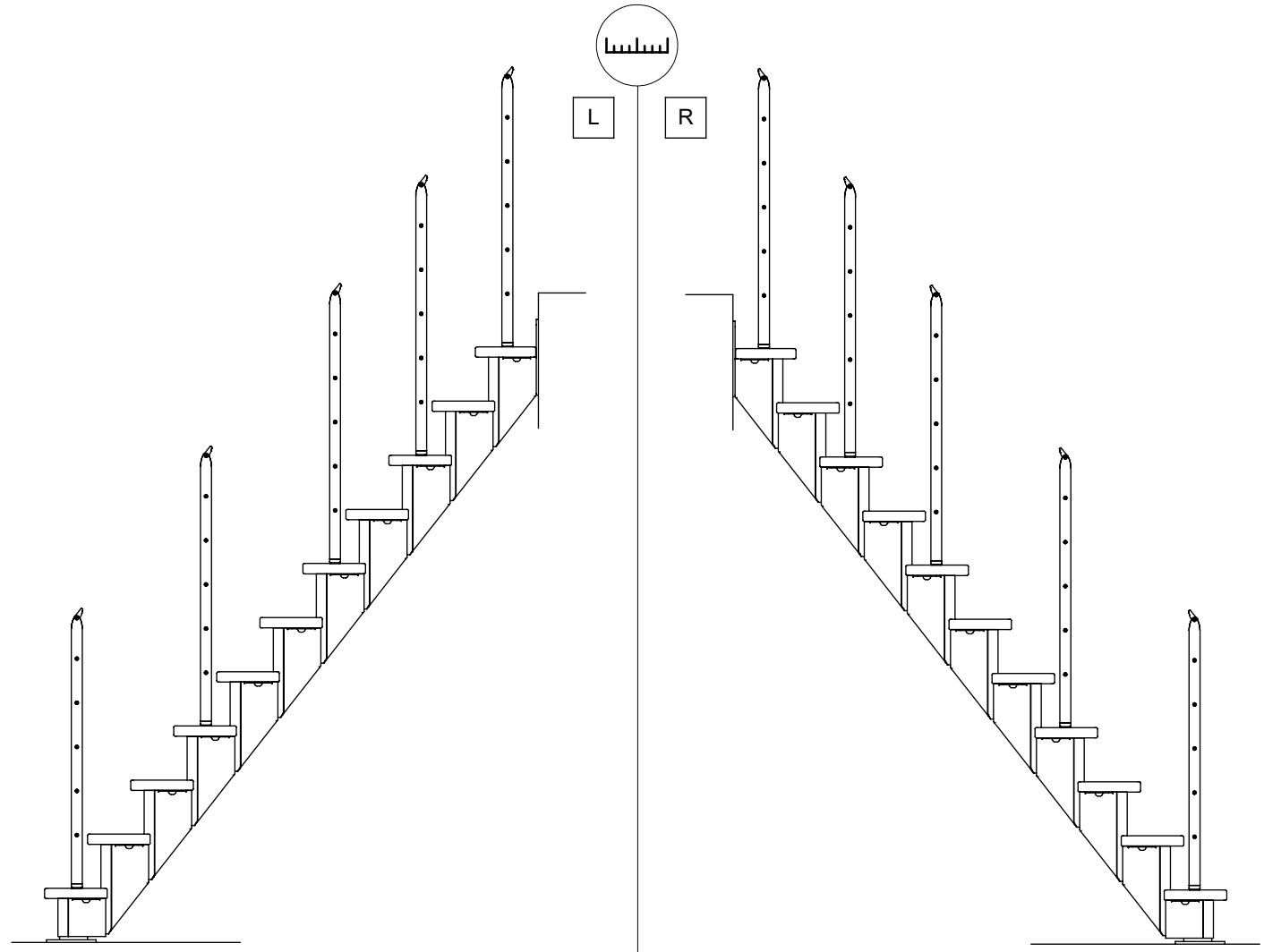
L
R

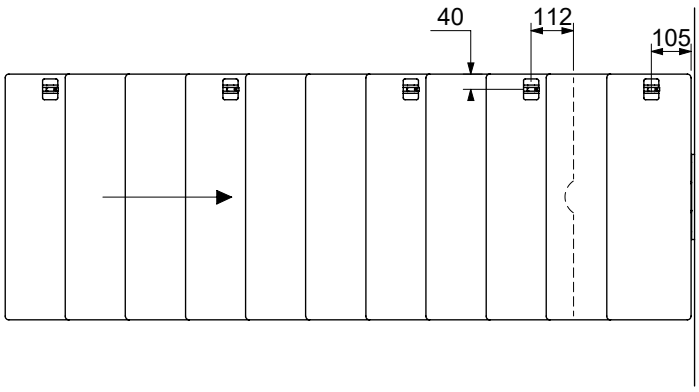
40
112
105

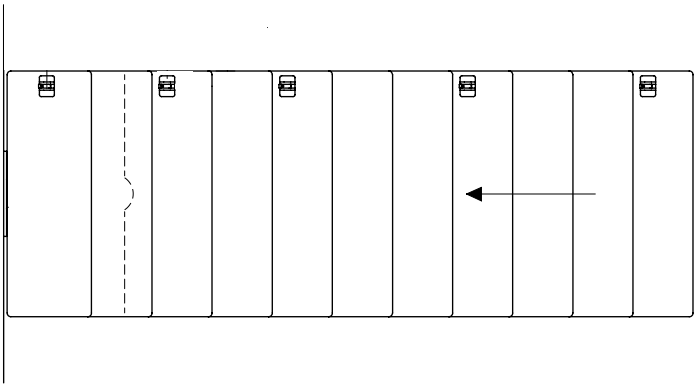

L 650mm

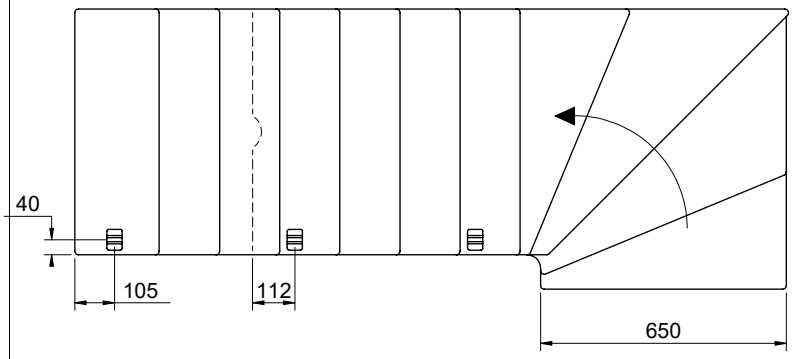
40
105
112
650

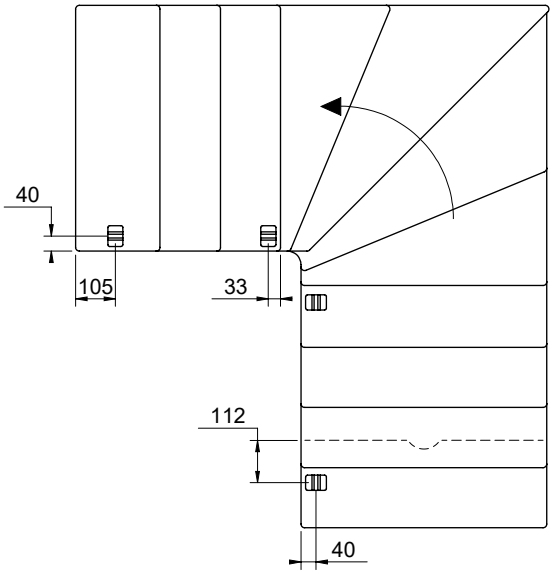
40
105
33
112
40

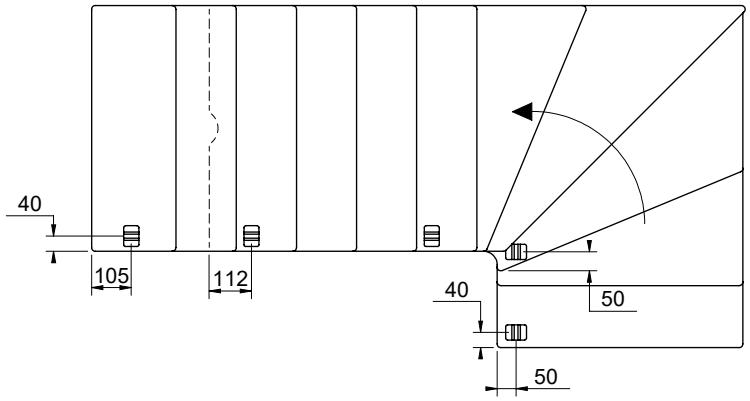
40
105
112
40
50
50

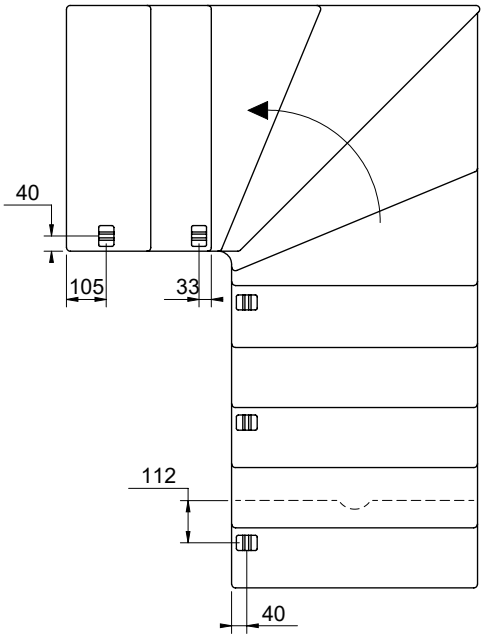
40
105
33
112
40

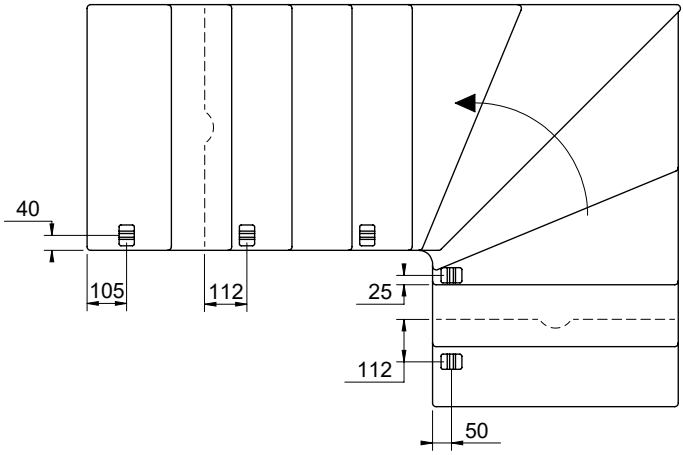
40
105
112
25
112
50

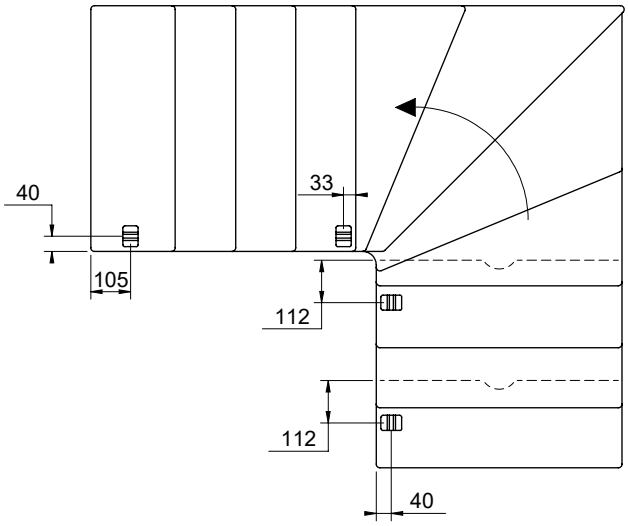
40
33
105
112
112
40

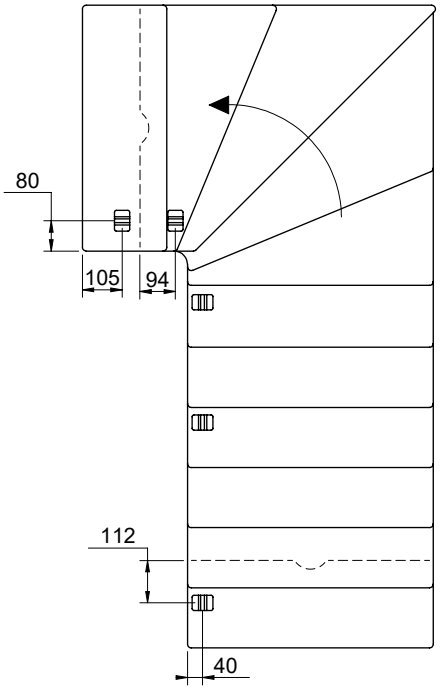
80
105
94
112
40

U 650mm

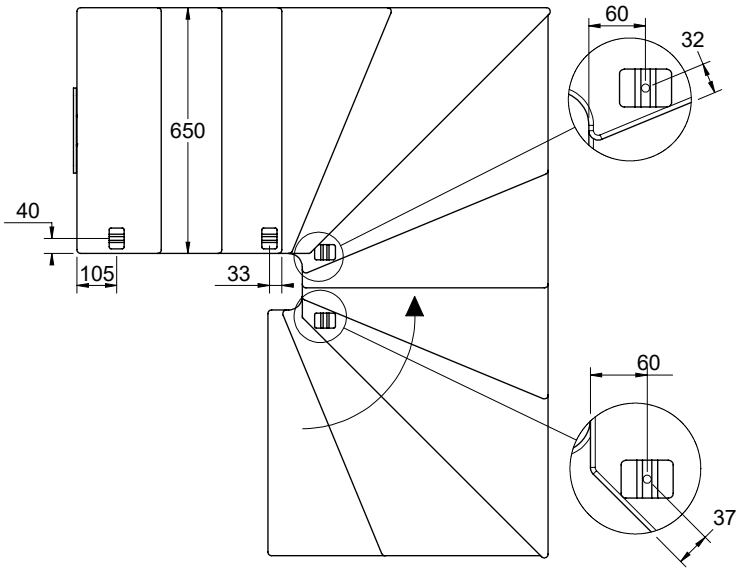
60
32
650
40
105
33
60
37

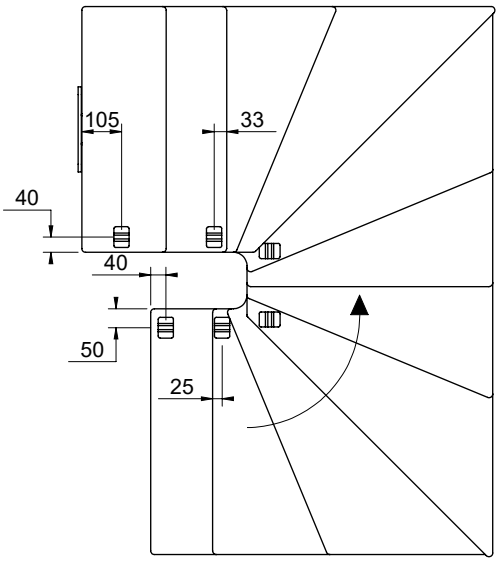
105
33
40
40
50
25

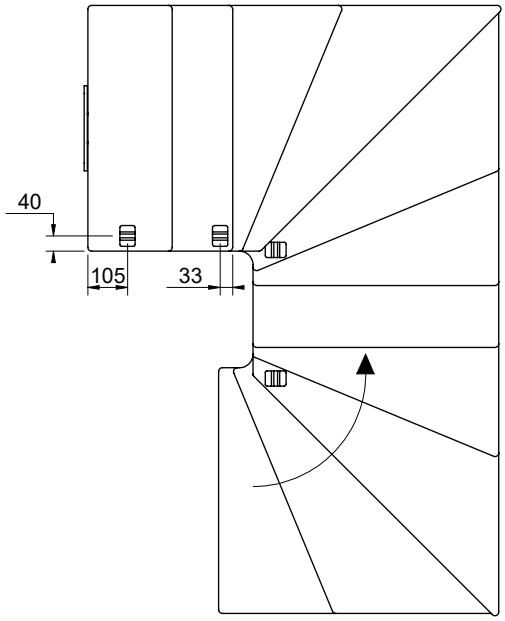
40
105
33

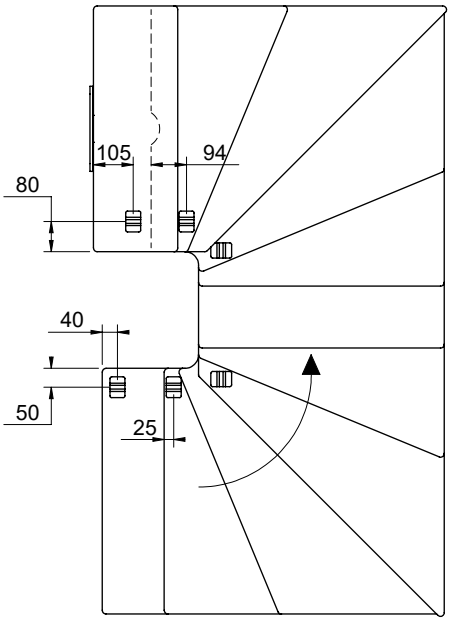
105
94
80
40
50
25

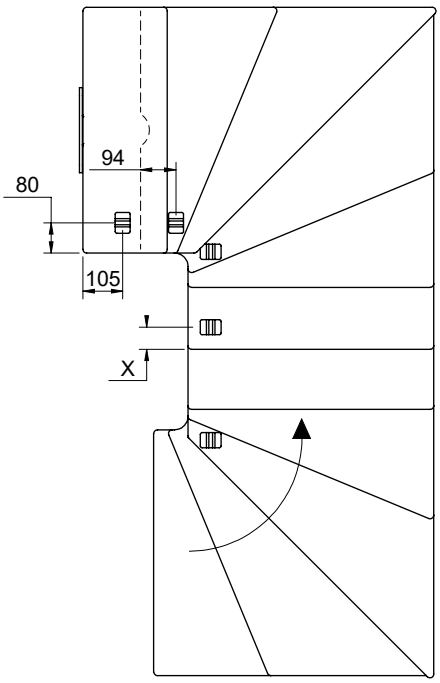
94
80
105
X

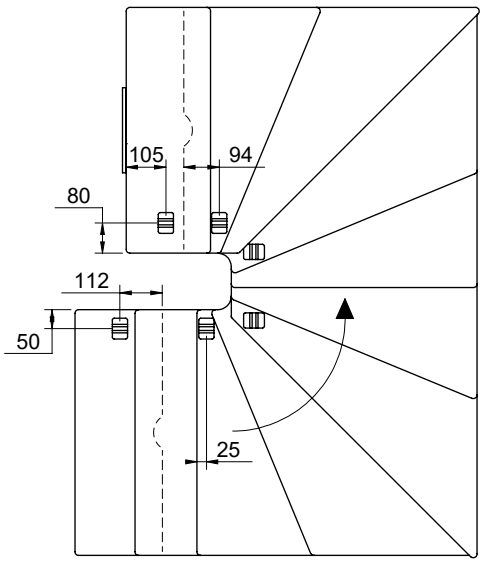
105
94
80
112
50
25

L 750mm

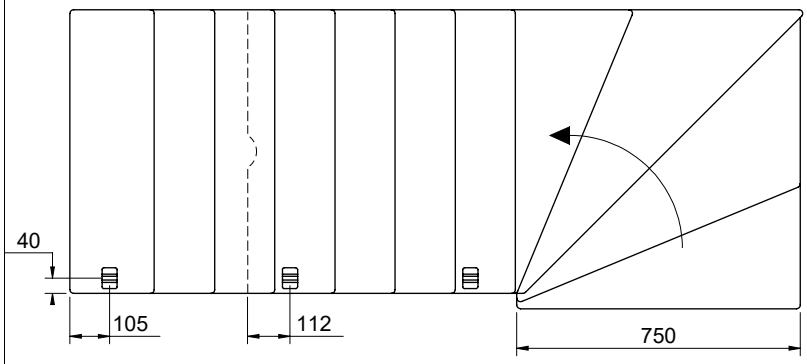
40
105
112
750

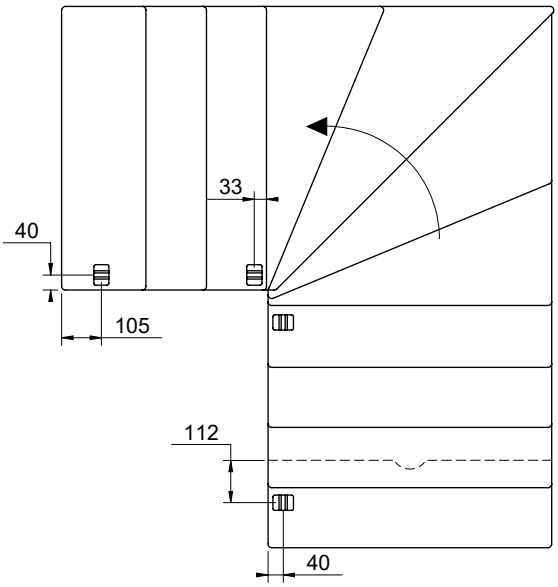
33
40
105
112
40

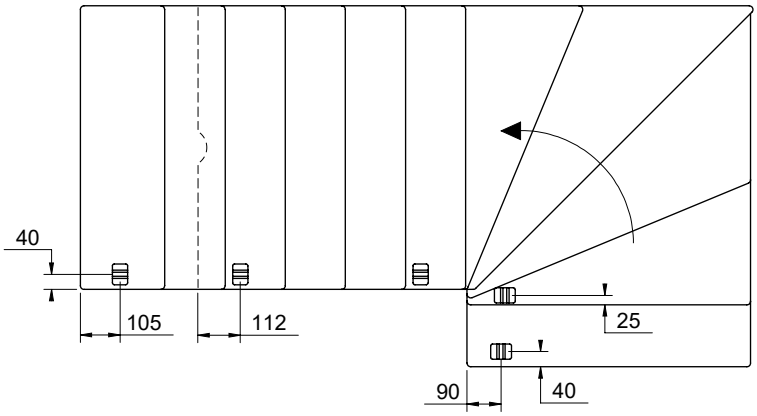
40
105
112
25
90
40

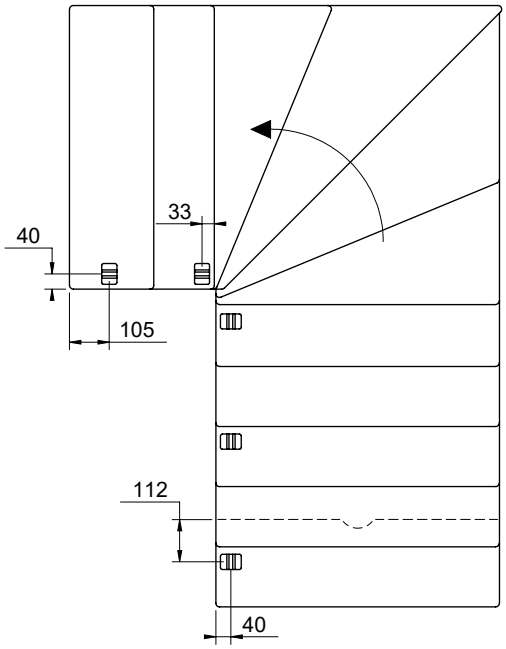
33
40
105
112
40

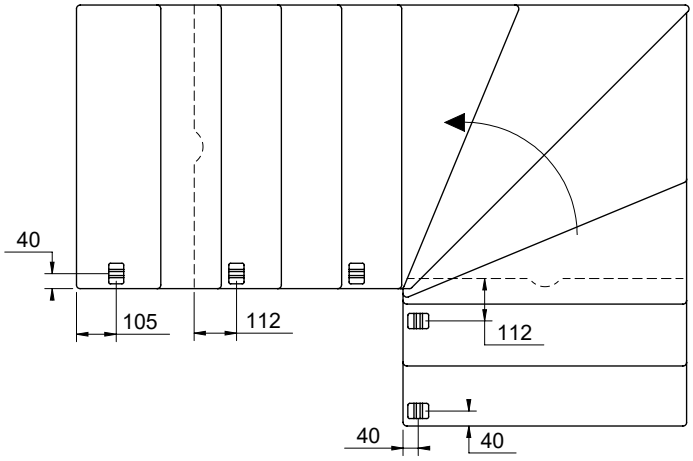
40
105
112
112
40
40

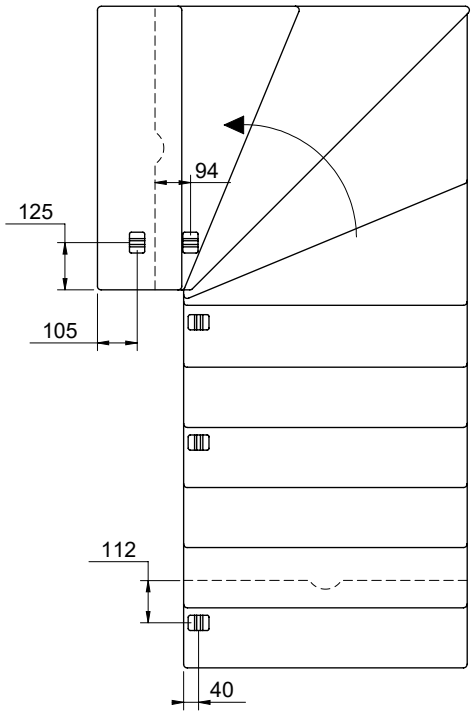
94
125
105
112
40

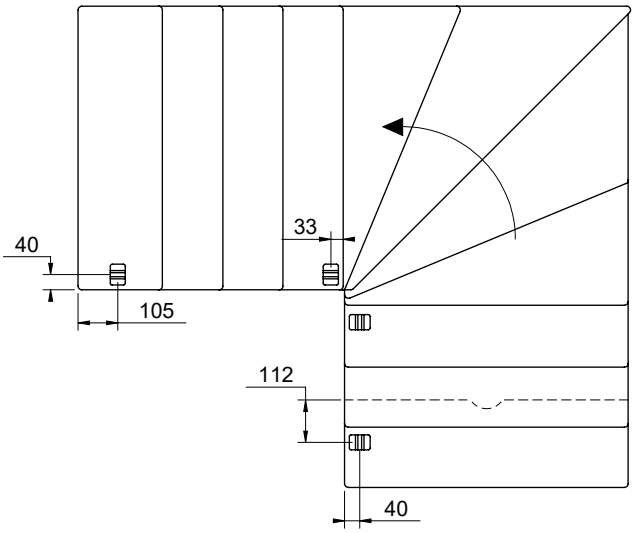
33
40
105
112
40

U 750mm

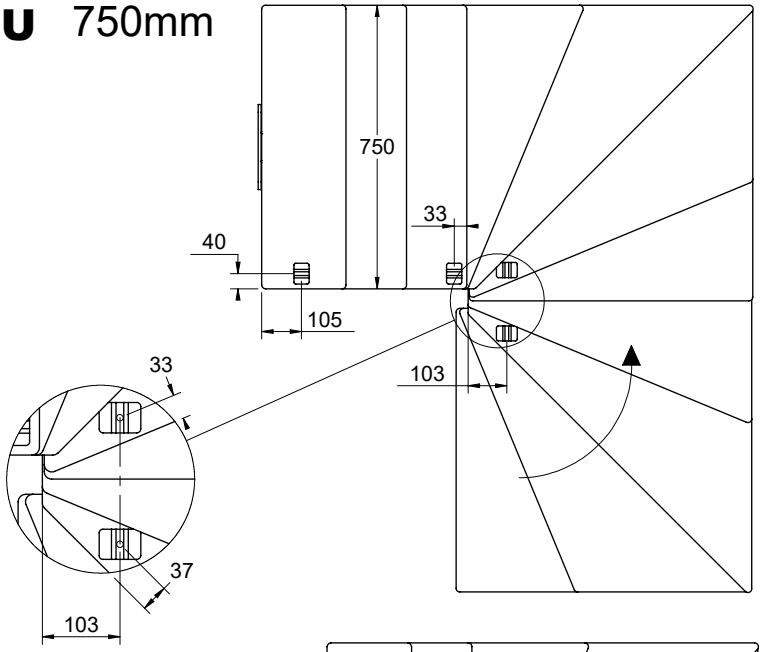
750
33
40
105
103
33
37
103

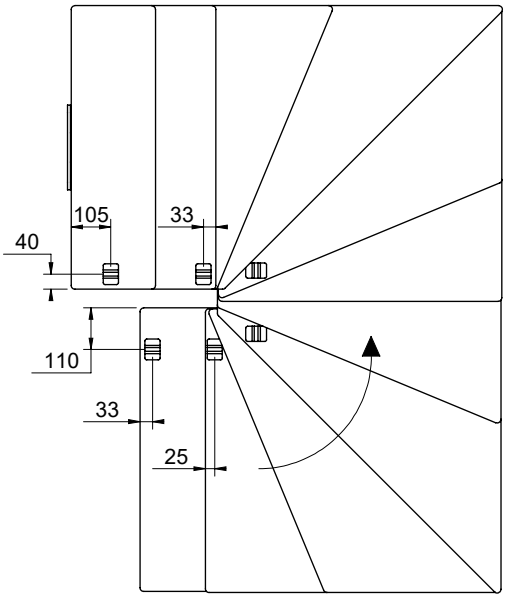
105
33
40
110
33
25

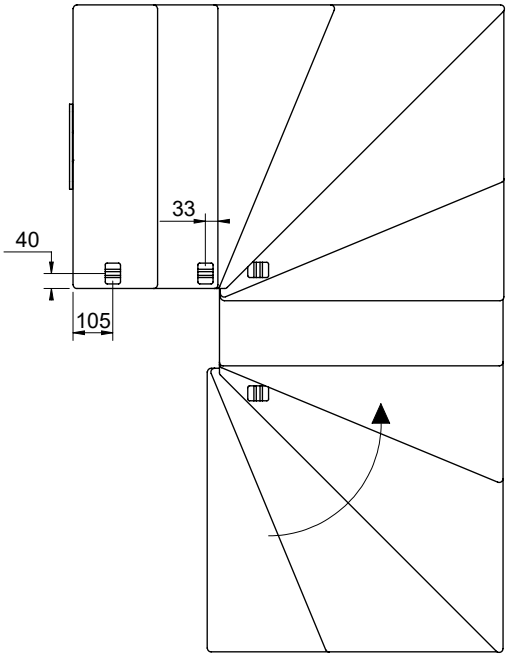
33
40
105

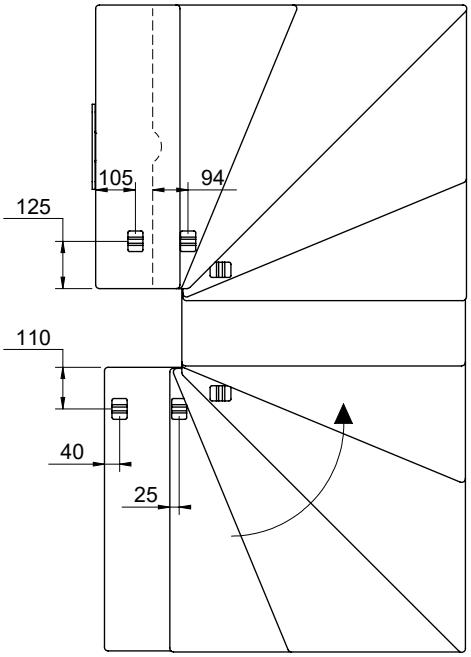
105
94
125
110
40
25

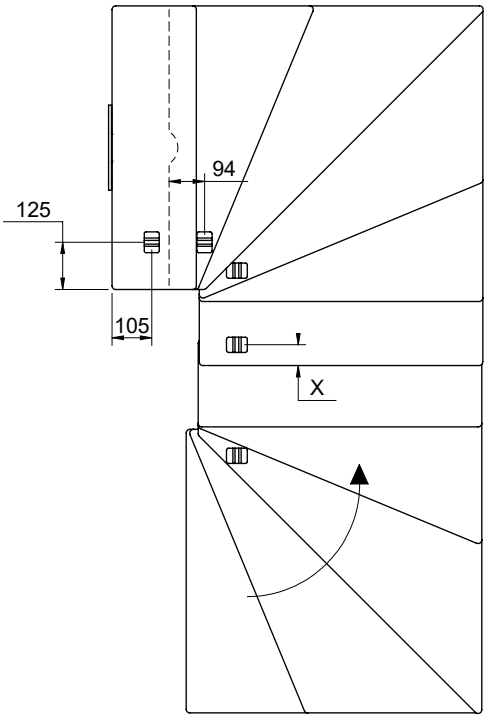
94
125
105
X

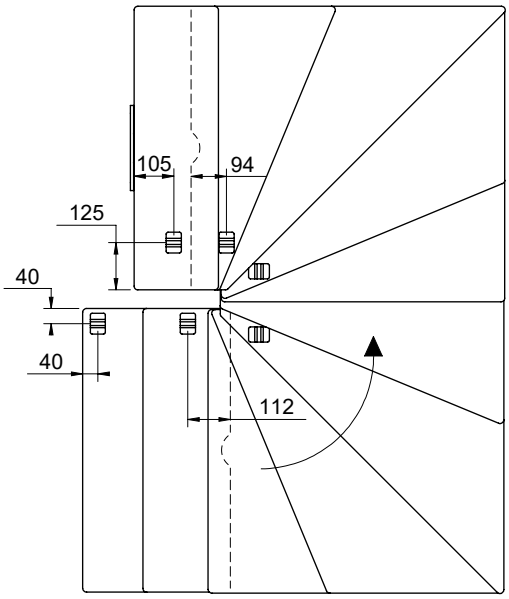
105
94
125
40
40
112

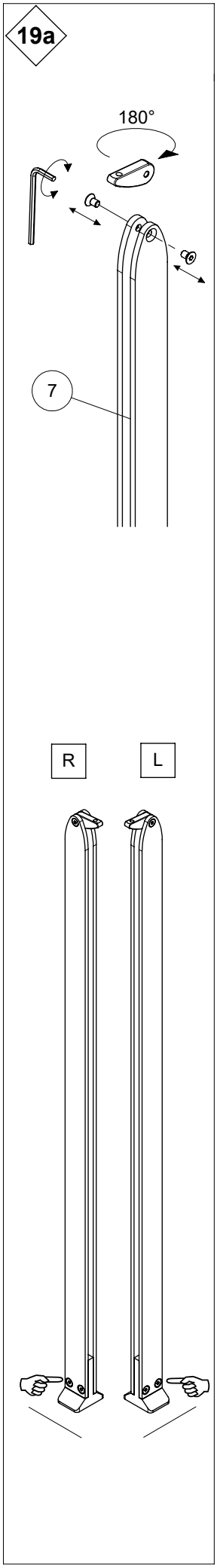
19a
180°
7
R
L

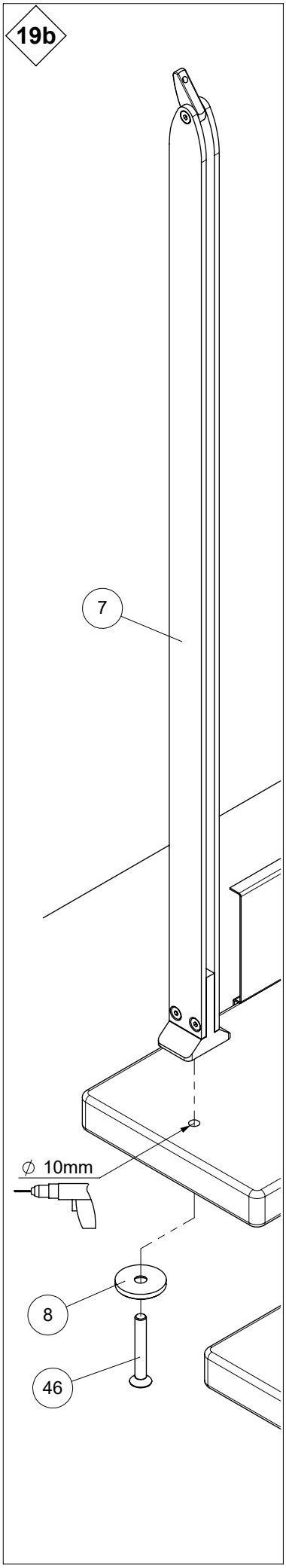
19b
7
∅ 10mm
8
46

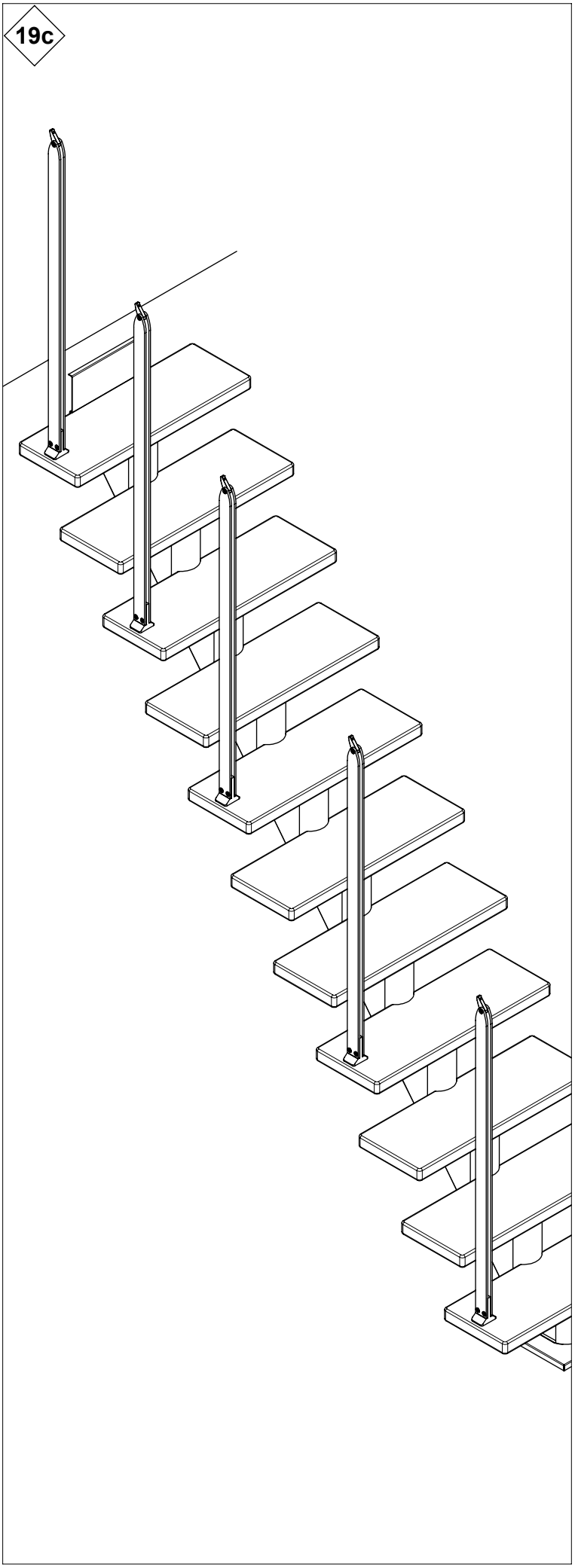
19c

20

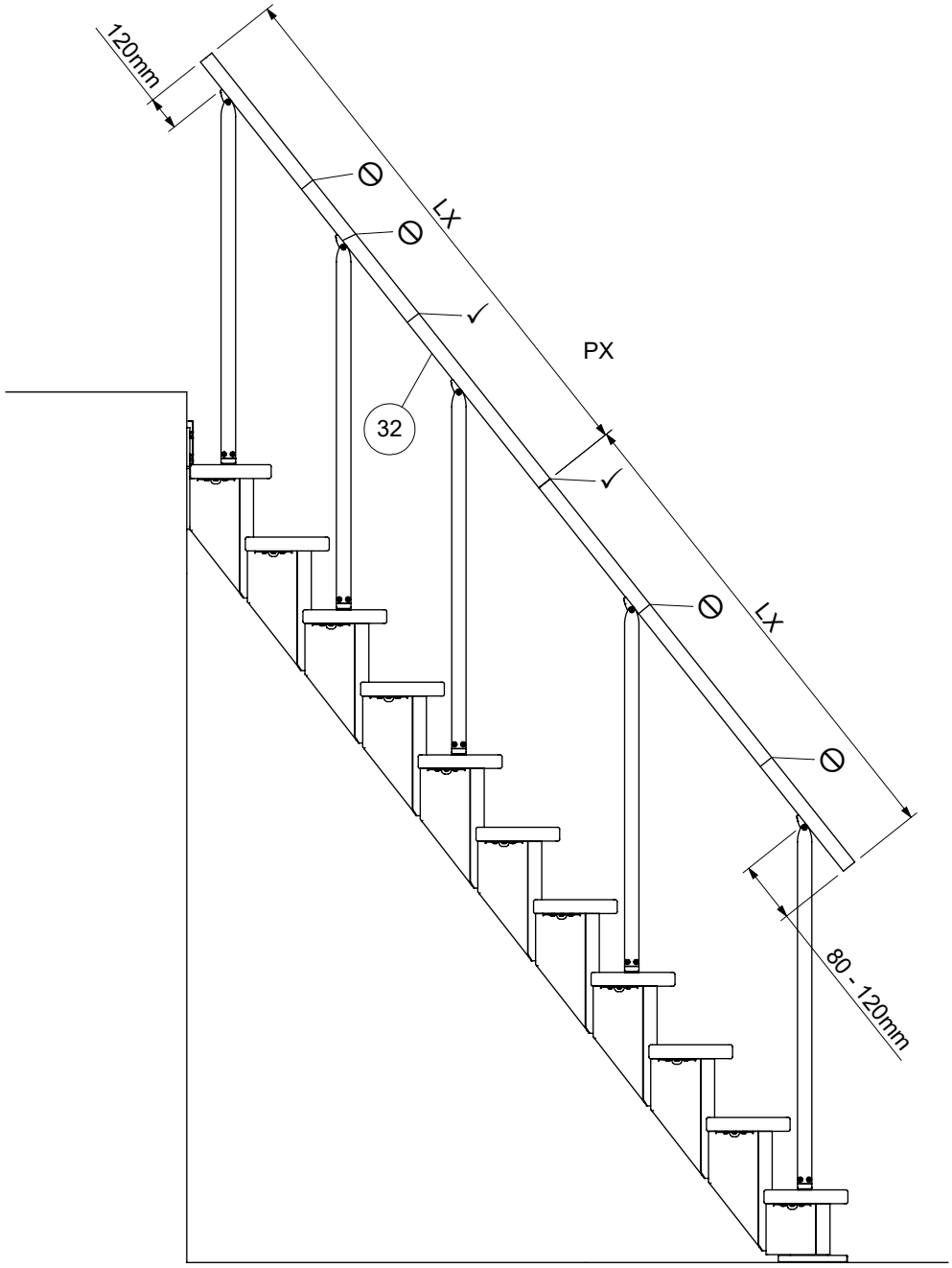

21

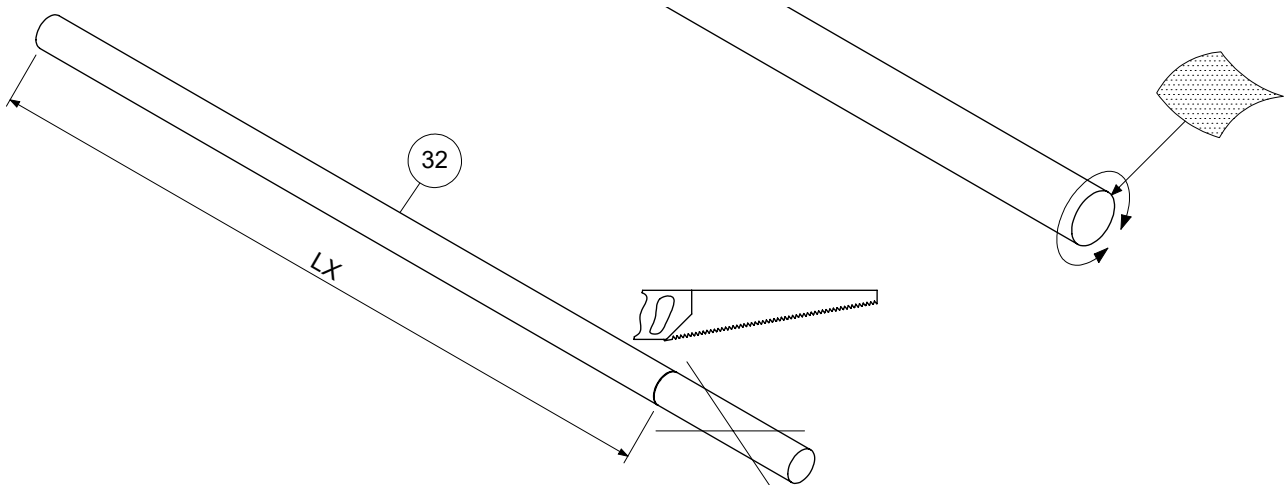

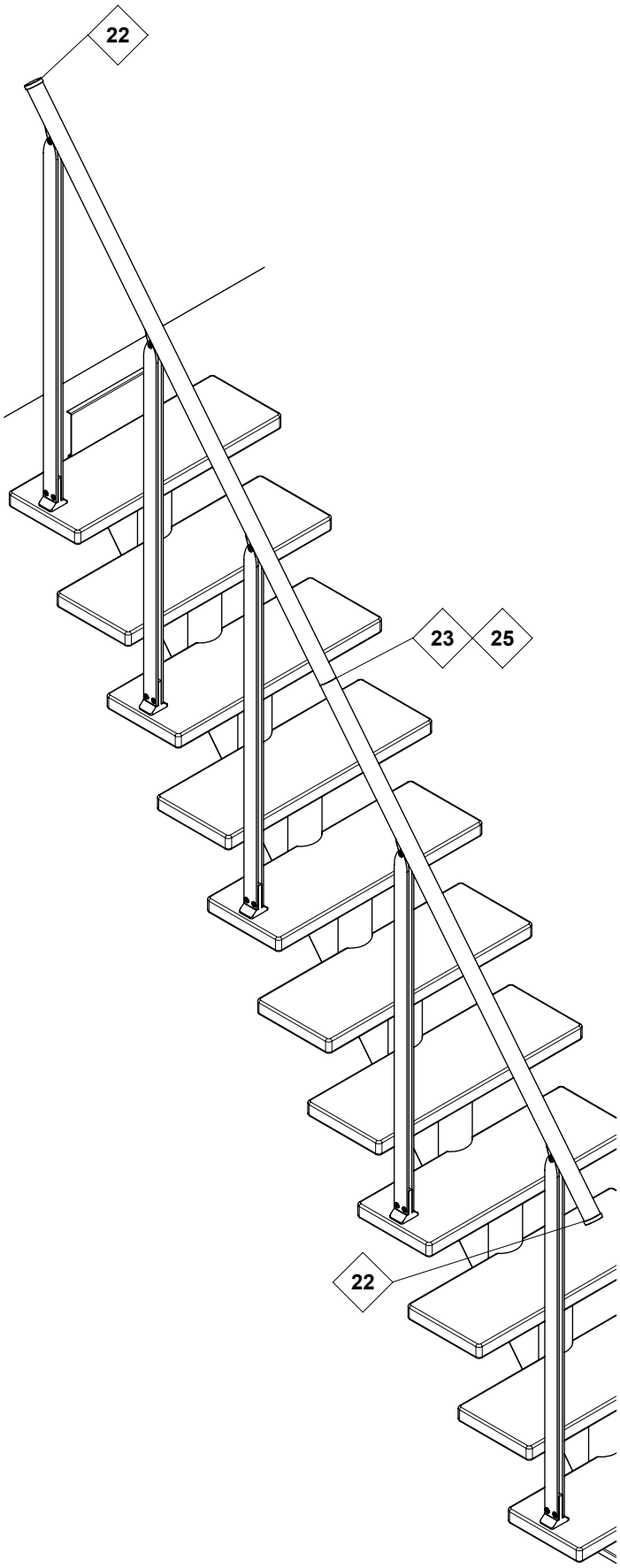
22
23
25
22

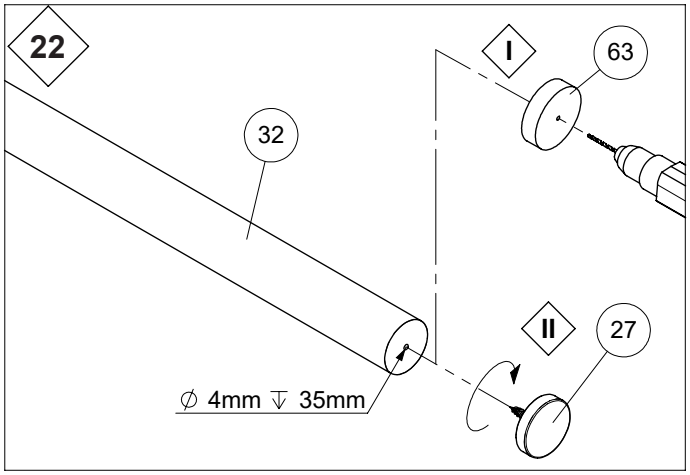
22
I
63
32
II
27
∅ 4mm ↧ 35mm

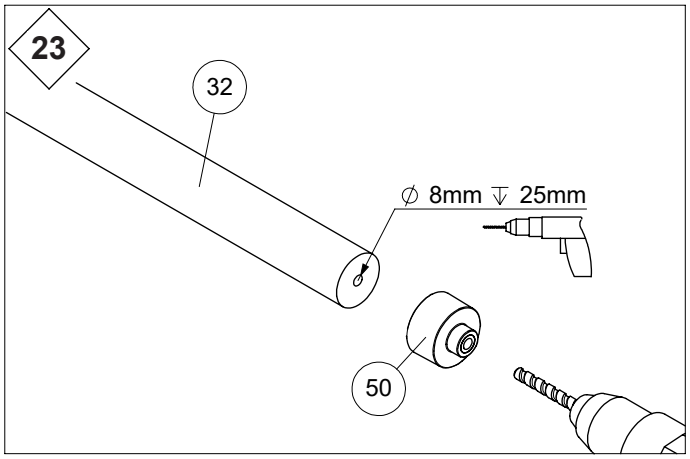
23
32
∅ 8mm ↧ 25mm
50

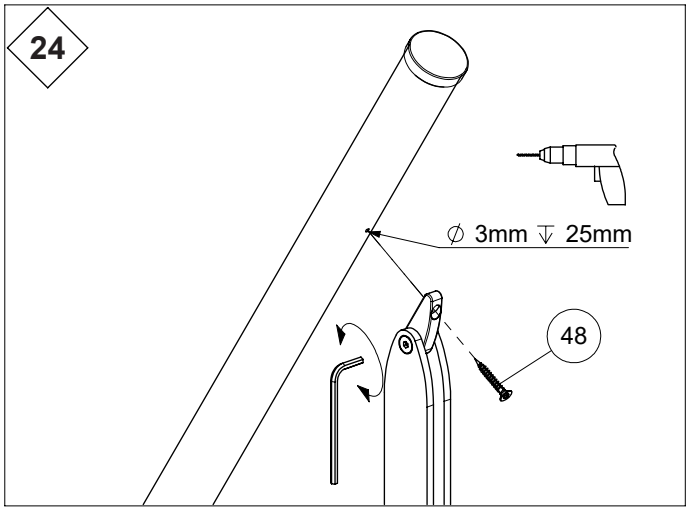
24
∅ 3mm ↧ 25mm
48

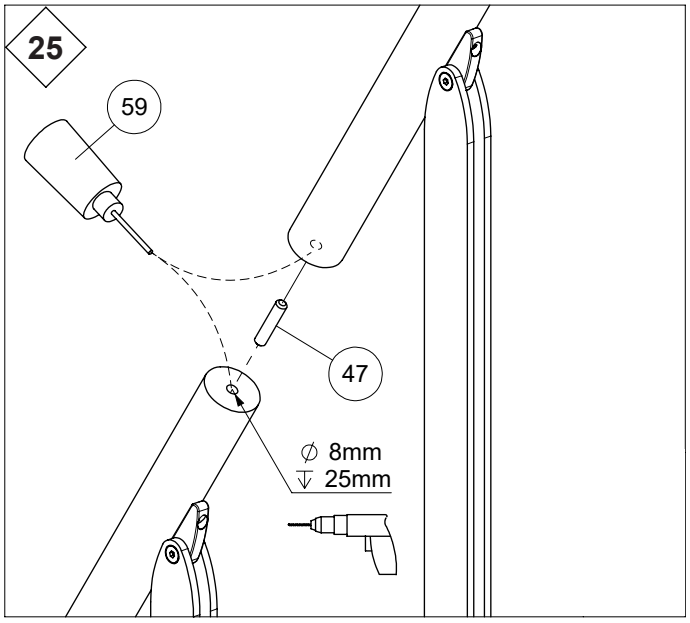
25
59
47
∅ 8mm
↧ 25mm

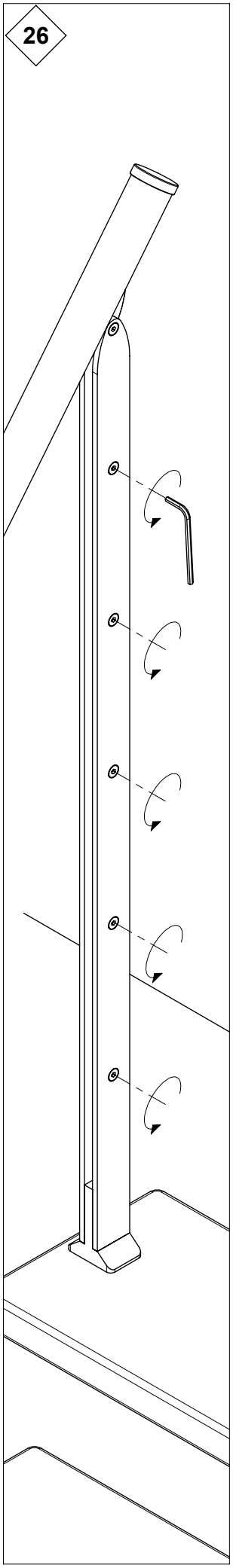
26

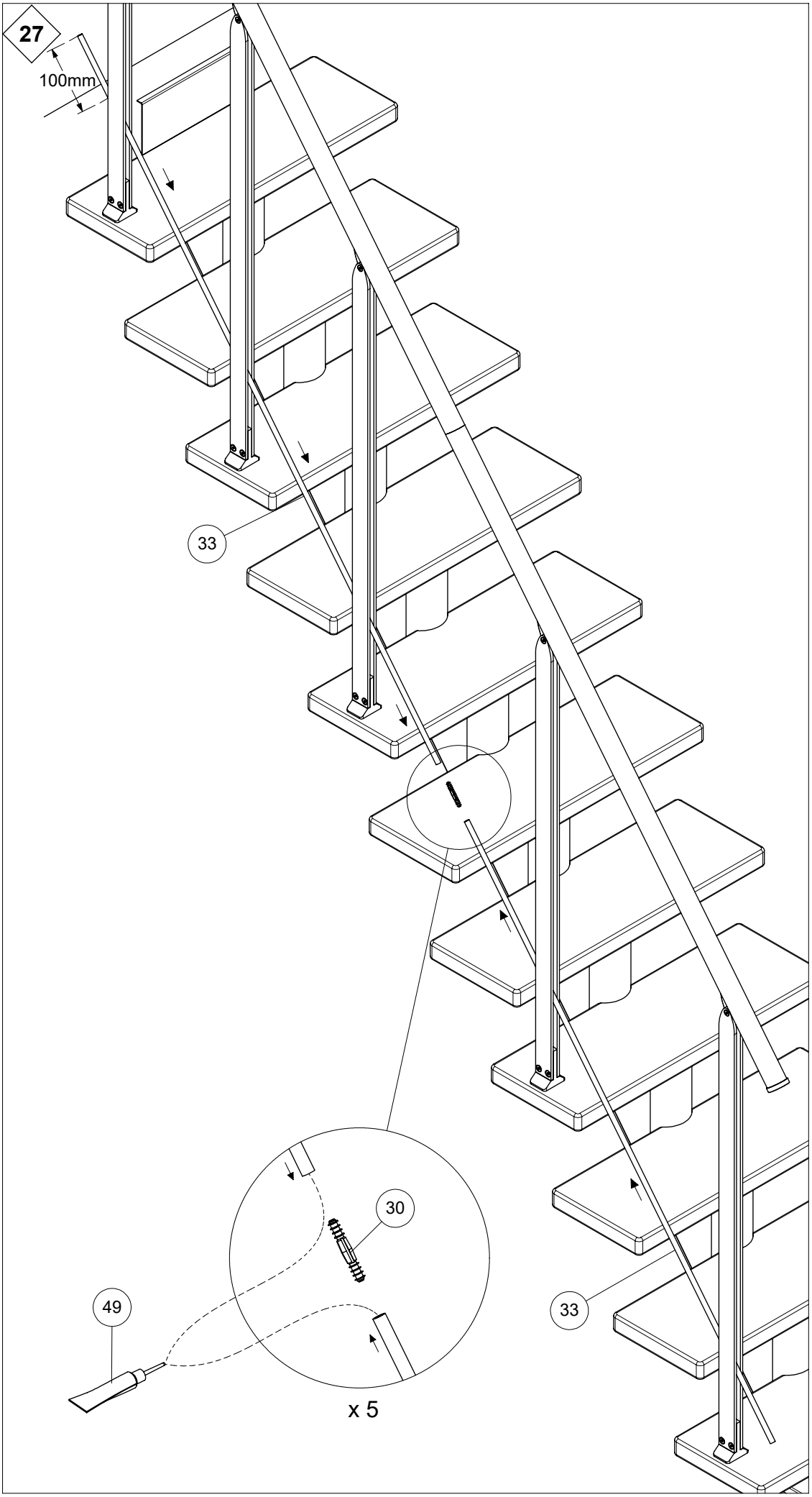
27
100mm
33
30
49
33
x 5

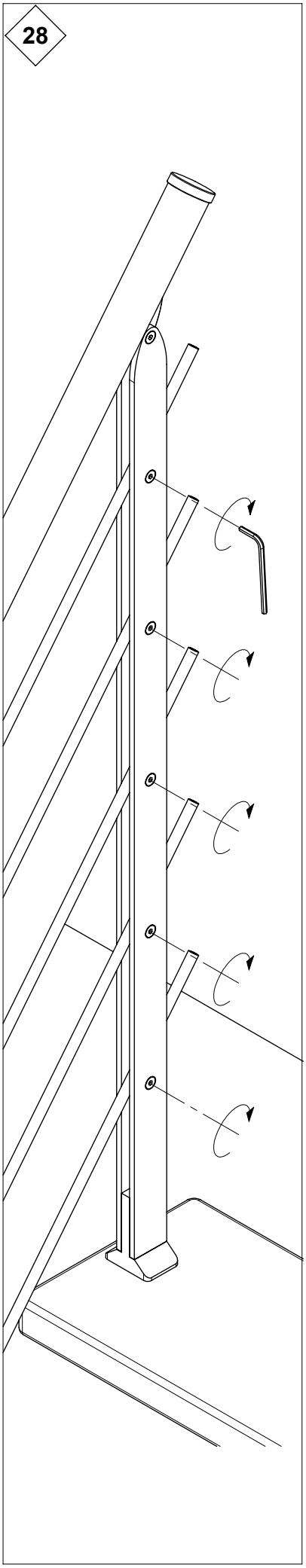
28

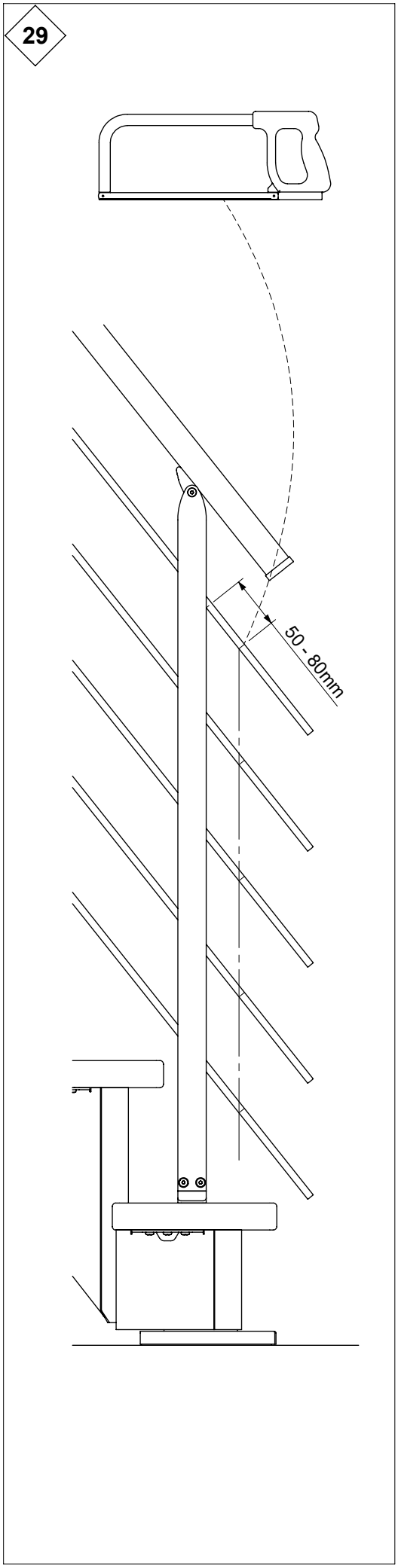
29
50 - 80mm

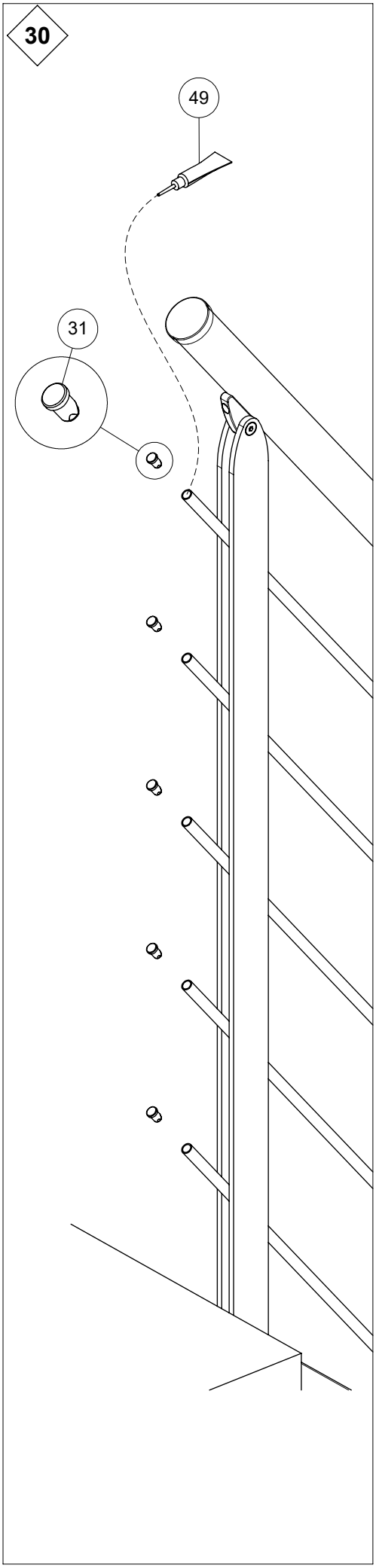
30
49
31