GARDENTOP

Stufen-Rahmen
Step frame

Montageanleitung
Installation instruction

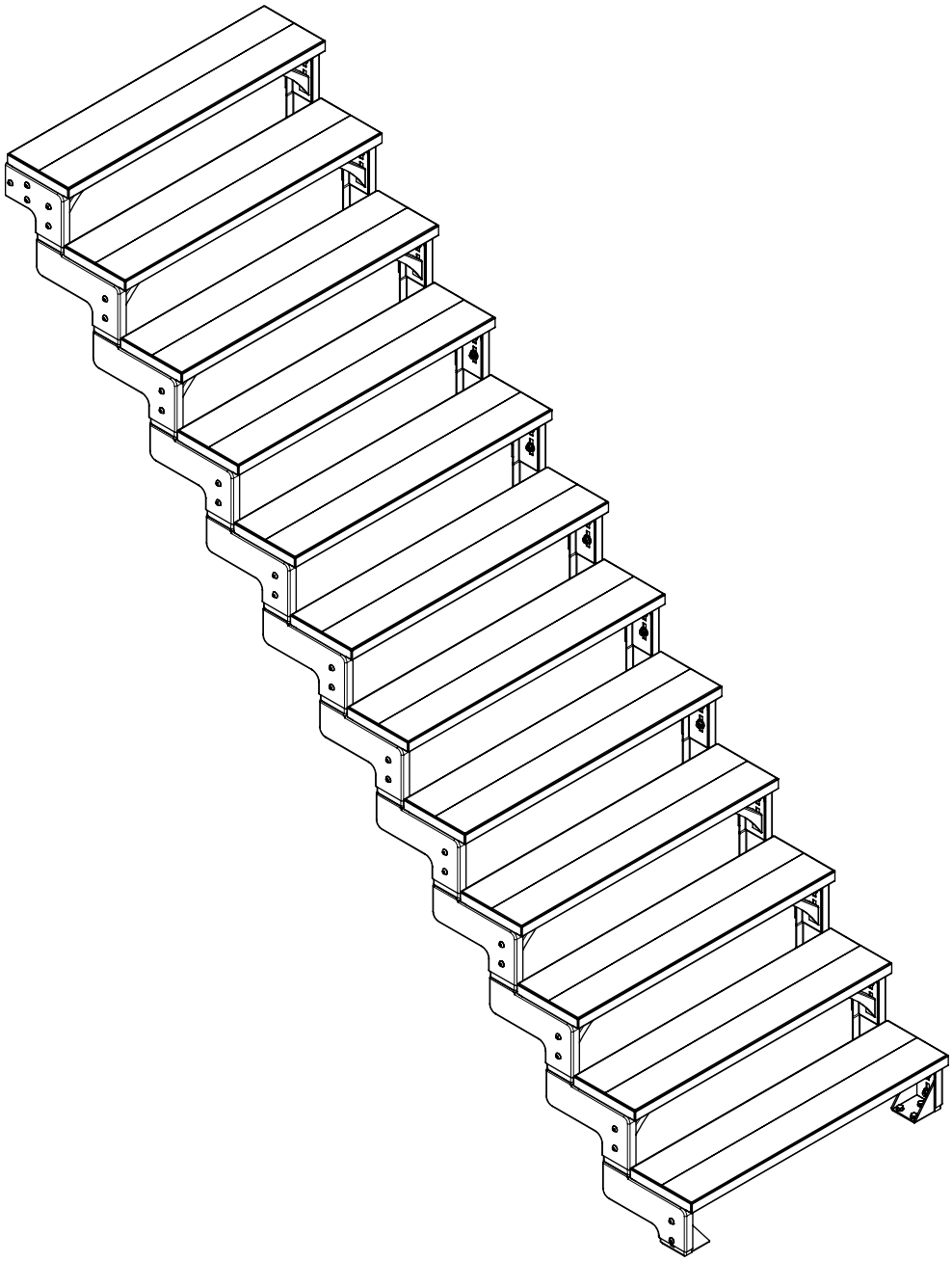

R1-99970 / 22-04-2021

1068015

Starter-Set
Start kit

1 2

× 1
K1-41430

× 1
K1-41930

7 8

× 1
K1-41911

× 1
K1-41910

5

× 2
K2-41900

6

× 2
K1-41940

40

× 14
K3-02045
M10×25

41

× 2
K3-04110
Ø10

42

× 8
K3-04198
Ø10

43

× 14
K3-03051
M10

44

× 12
K3-08001
Ø12 x 60

45

× 12
K3-06070
Ø10 x 60

59

× 12
K3-06269
Ø6 x 35

63

× 4
K3-05022
M8 x 20

64

× 12
K3-04010
Ø10,5

1068016

Ergänzungs-Set
1 step kit

3 4

× 1
K1-41921

× 1
K1-41920

40

× 4
K3-02045
M10 x 25

42

× 4
K3-04198
Ø10

43

× 4
K3-03051
M10

59

× 6
K3-06269
Ø6 x 35

1068020

Stufen-Winkel
Step support 1 step

If more than 6 steps: Add 9 + 10

Wenn mehr als 6 Stufen: 9 + 10 hinzufügen

9 10

× 1
K1-41060

× 1
K1-41061

Max. 6 Satz | sets

40

× 2
K3-02045
M10 x 25

43

× 2
K3-03051
M10

58

× 2
K3-02386
M8 x 40

59

× 1
K3-06269
Ø6 x 35

61

× 2
K3-03047
M8

65

× 2
K3-04099
Ø10

1068061

Stufen-Rahmen
Step frame 1 step

24

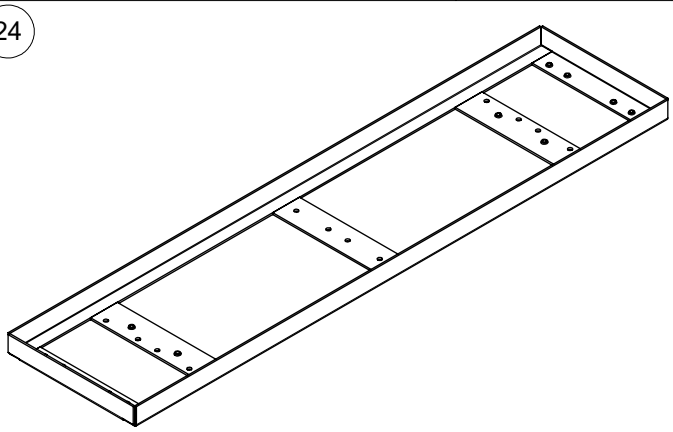

25

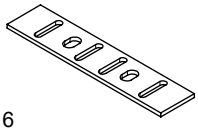

× 6
K1-41129

62

× 6
K3-02222
M6 x 12

64

× 12
K3-06287
Ø5 x 30

66

× 2
K3-02226
M6 x 16

68

× 6
K3-04016
Ø6

1068098

Unterstützung
Support

OPTION

24

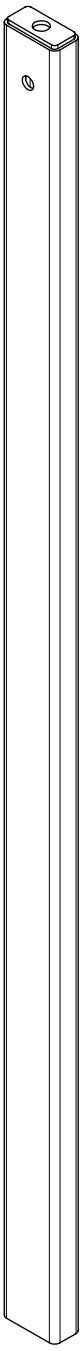

× 1
K1-41950

26

× 1
K1-41955

27

× 1
K1-41956

41

× 1
K3-04110
Ø10

43

× 1
K3-03051
M10

52

× 1
K3-02375
M10 x 75

53

× 2
K3-05007
M5 x 5

54

× 1
K3-08002
Ø8 x 40

55

× 1
K3-06032
Ø6 x 60

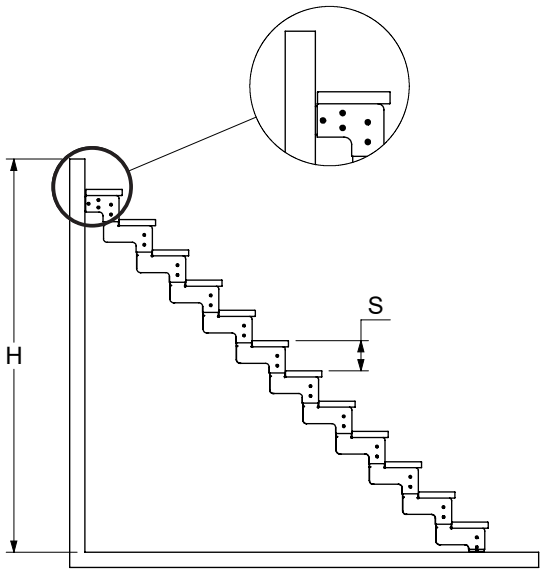

H	S				
	180 mm	190 mm	200 mm	210 mm	220 mm
2	540	570	600	630	660
3	720	760	800	840	880
4	900	950	1000	1050	1100
5	1080	1140	1200	1260	1320
6	1260	1330	1400	1470	1540
7	1440	1520	1600	1680	1760
8	1620	1710	1800	1890	1980
9	1800	1900	2000	2100	2200
10	1980	2090	2200	2310	2420
11	2160	2280	2400	2520	2640
12	2340	2470	2600	2730	2860

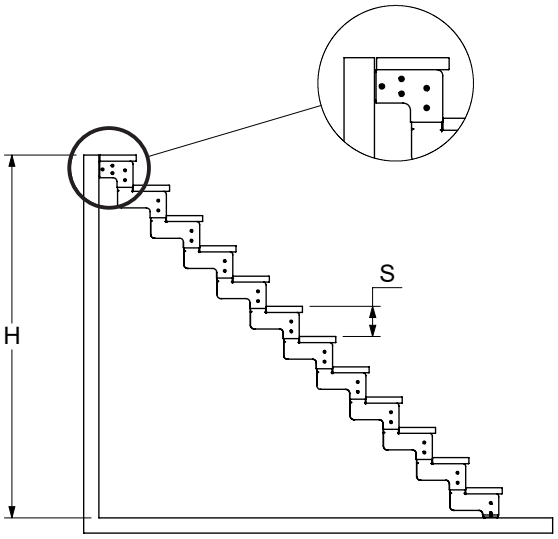

H	S				
	180 mm	190 mm	200 mm	210 mm	220 mm
2	360	380	400	420	440
3	540	570	600	630	660
4	720	760	800	840	880
5	900	950	1000	1050	1100
6	1080	1140	1200	1260	1320
7	1260	1330	1400	1470	1540
8	1440	1520	1600	1680	1760
9	1620	1710	1800	1890	1980
10	1800	1900	2000	2100	2200
11	1980	2090	2200	2310	2420
12	2160	2280	2400	2520	2640

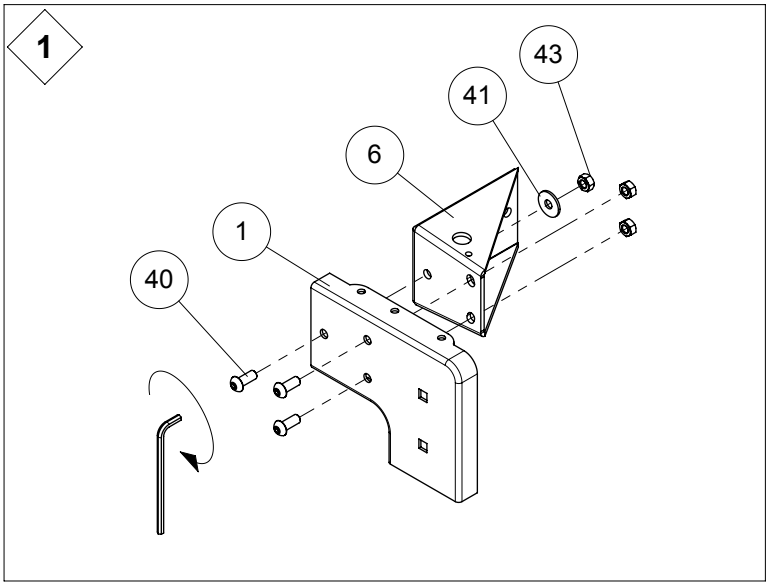

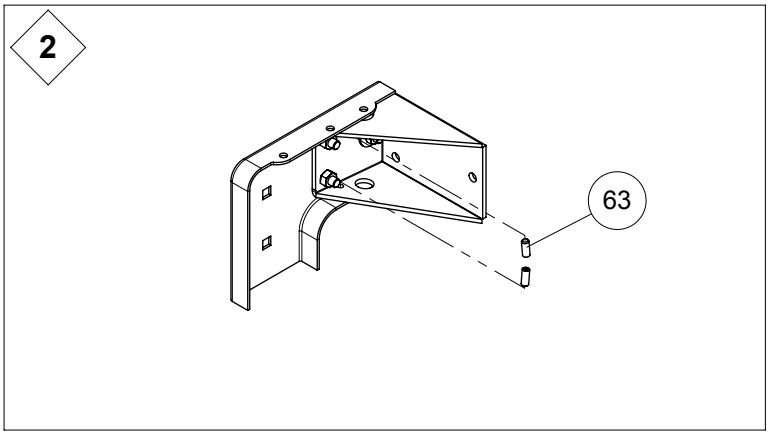

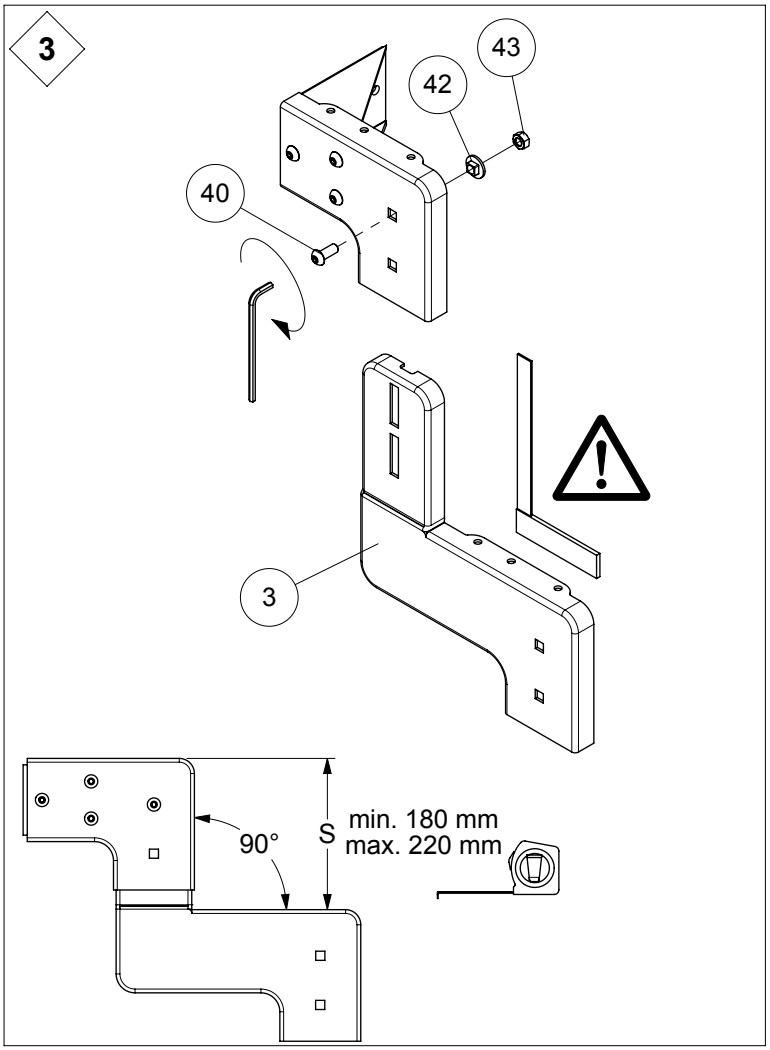

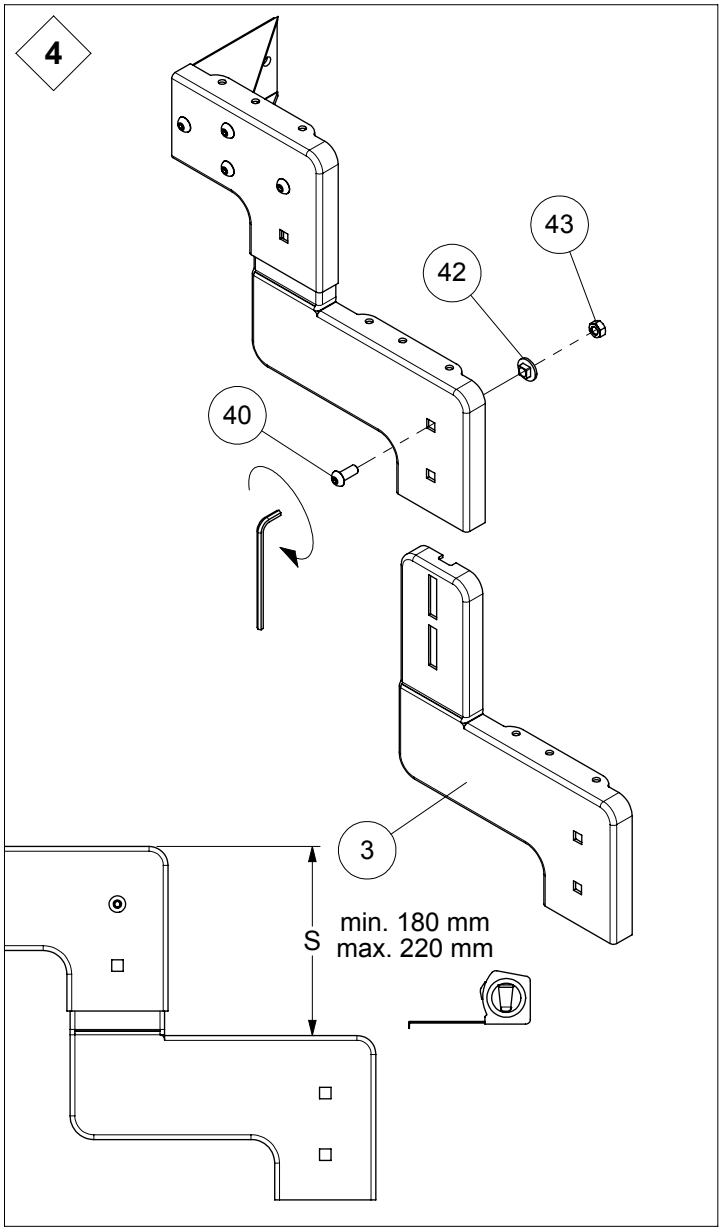
4
43
42
40
3
S
min. 180 mm
max. 220 mm

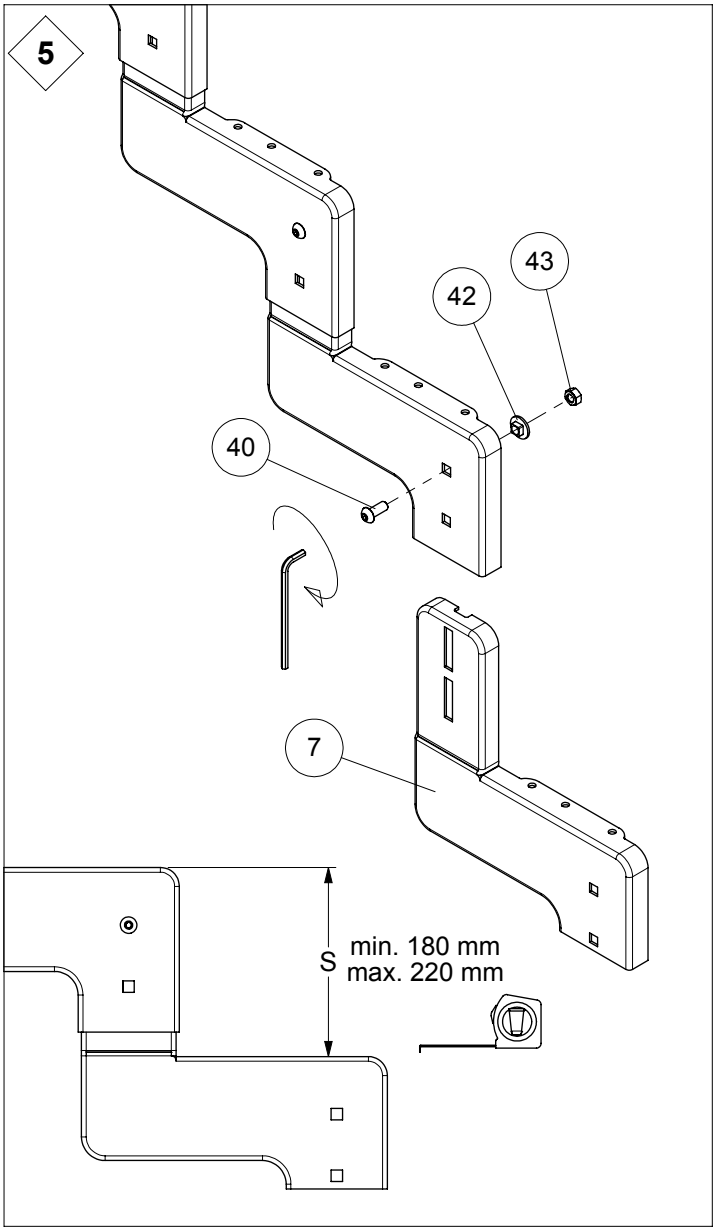
5
43
42
40
7
S
min. 180 mm
max. 220 mm

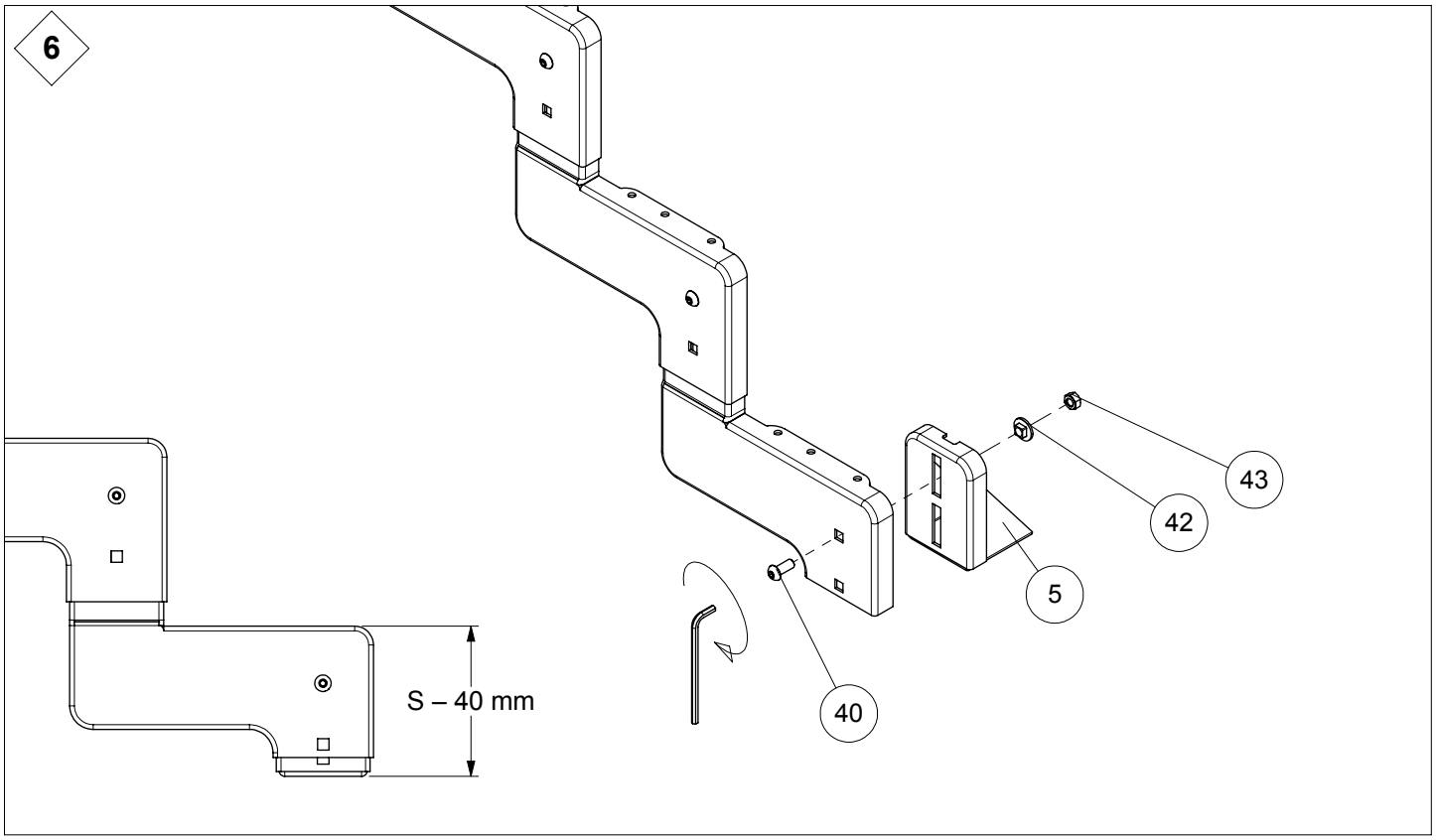
6
43
42
5
40
S – 40 mm

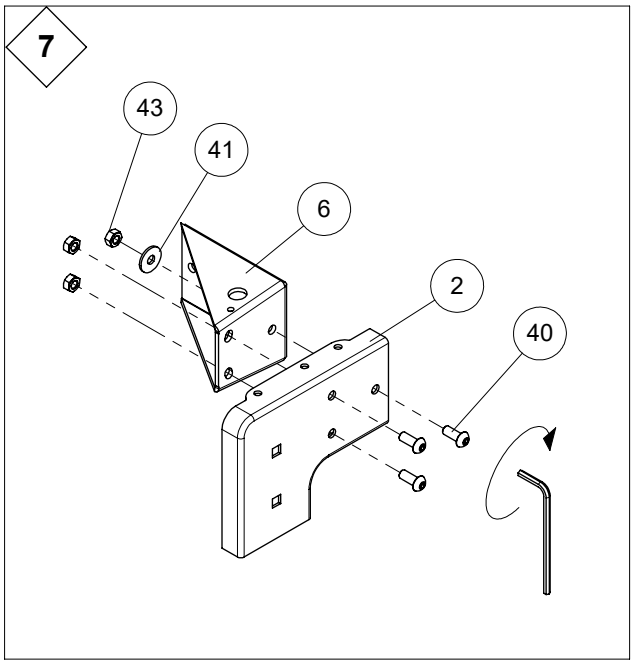
7
43
41
6
2
40

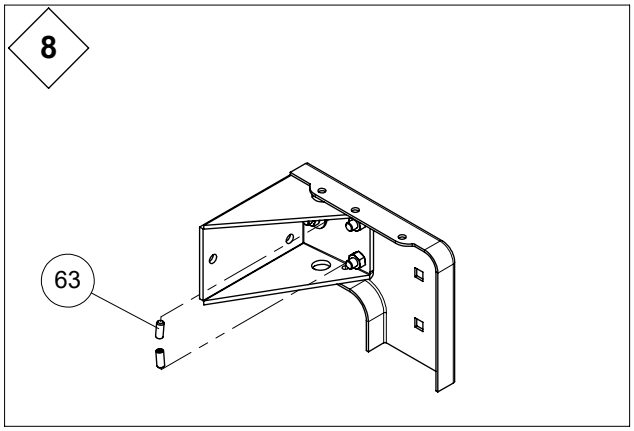
8
63

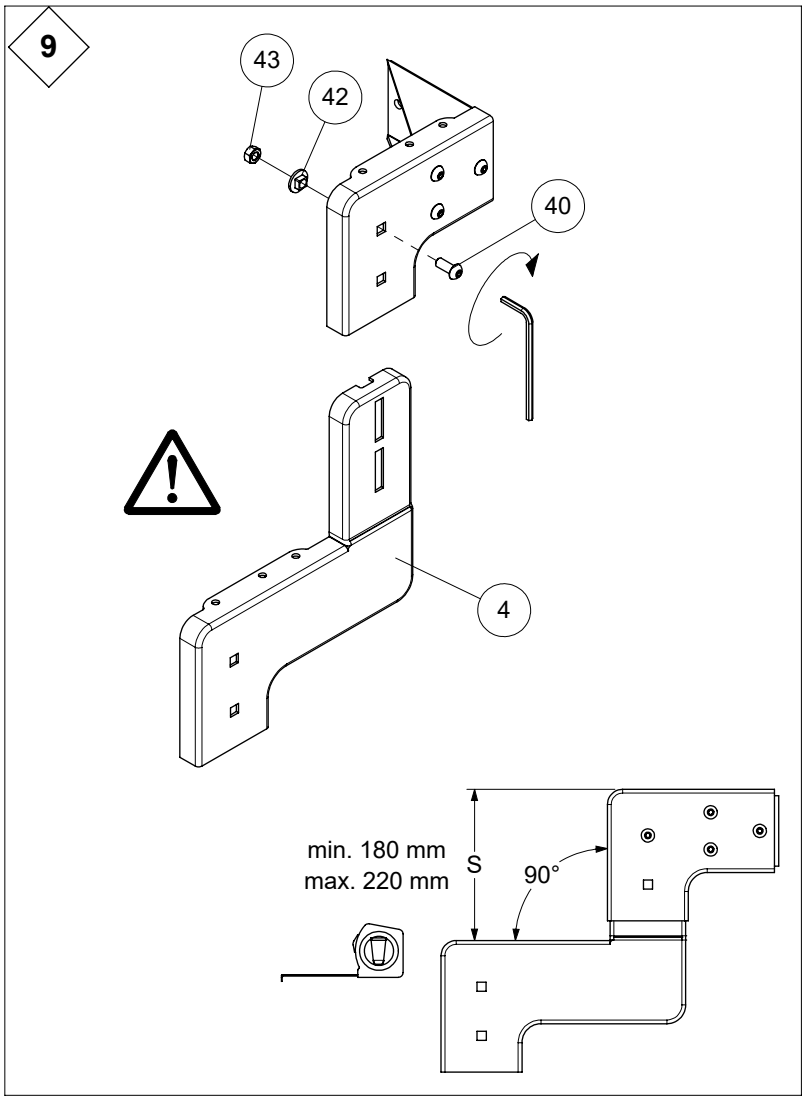
9
43
42
40
4
min. 180 mm
max. 220 mm
S
90°

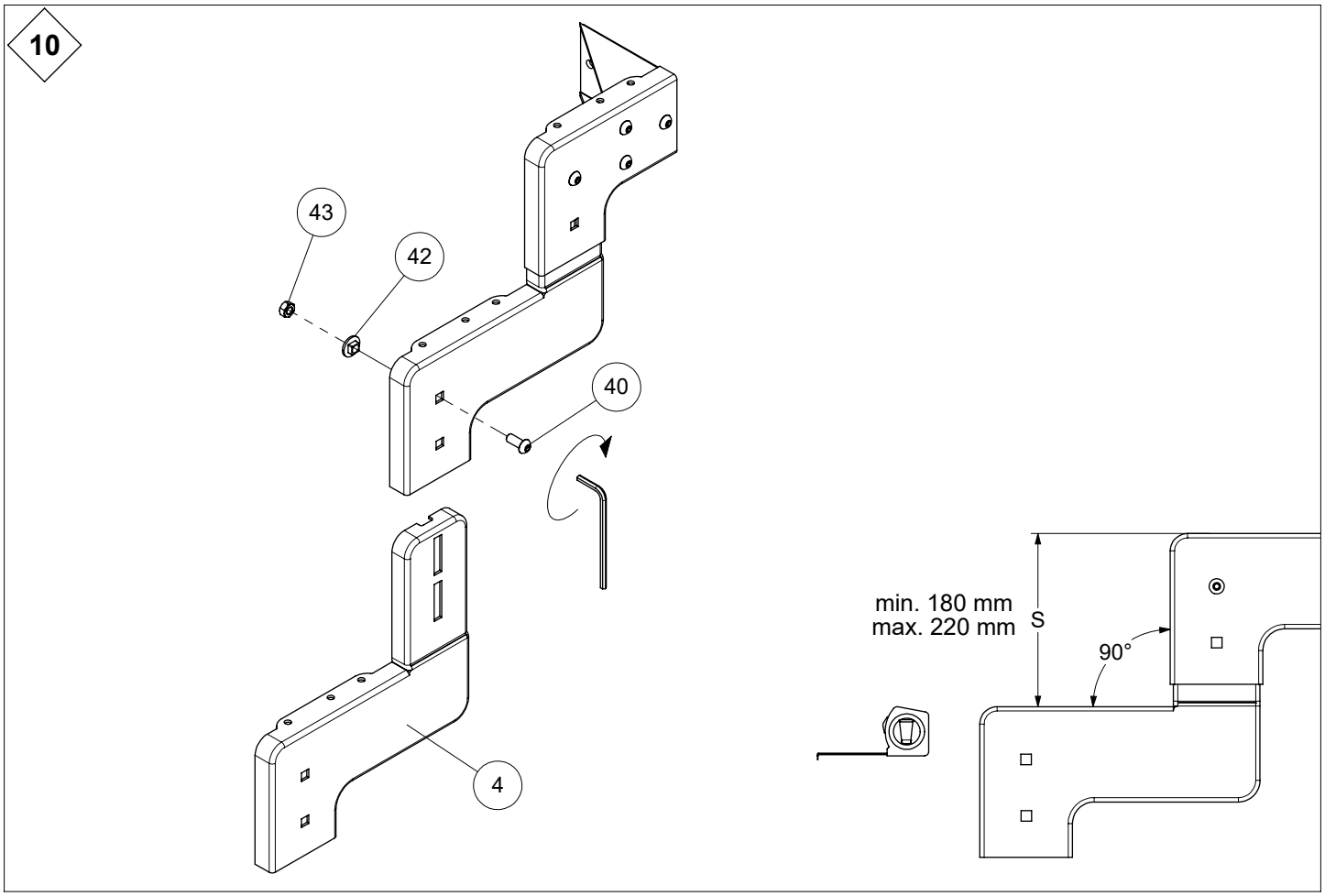
10
43
42
40
4
min. 180 mm
max. 220 mm
S
90°

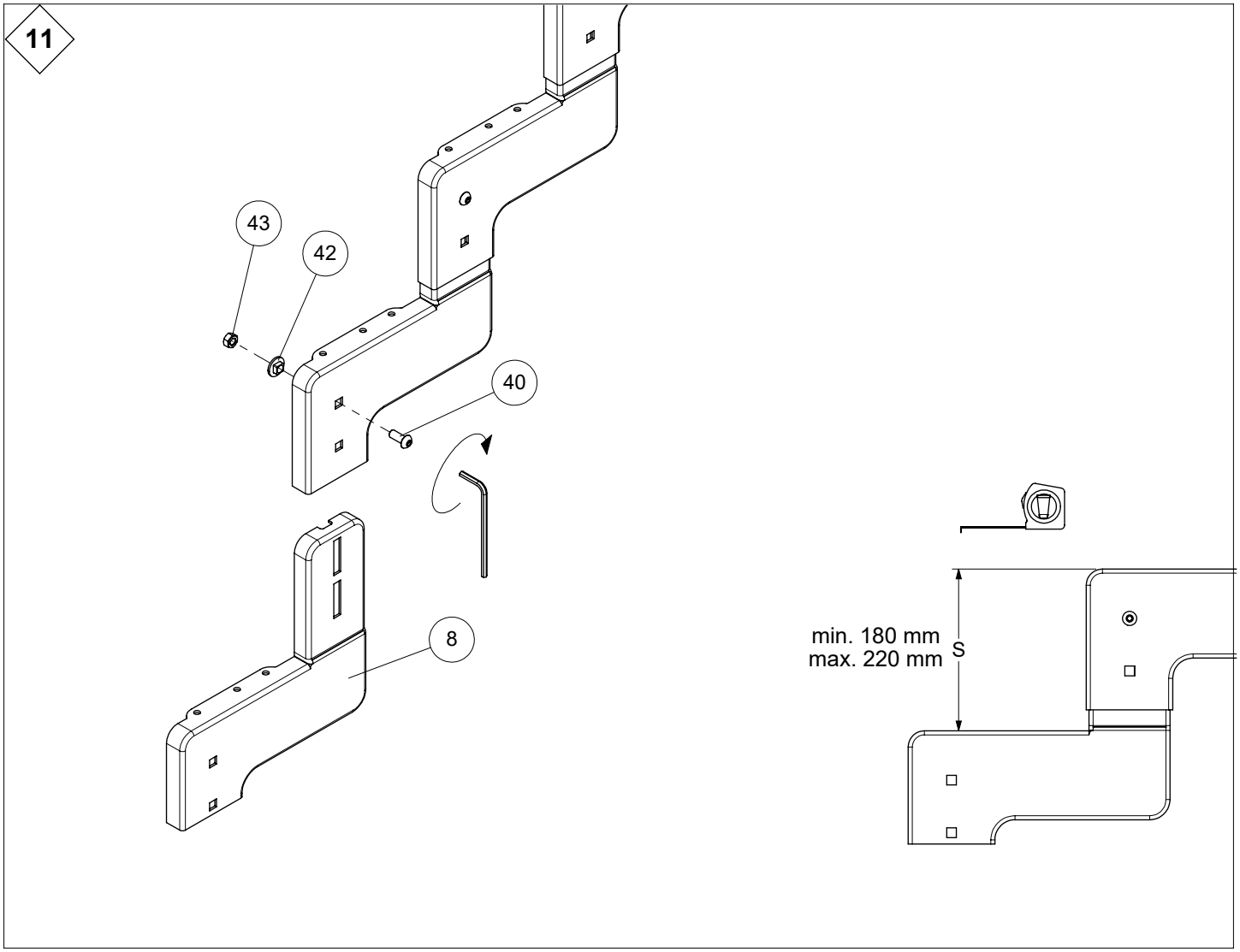
11
43
42
40
8
min. 180 mm
max. 220 mm
S

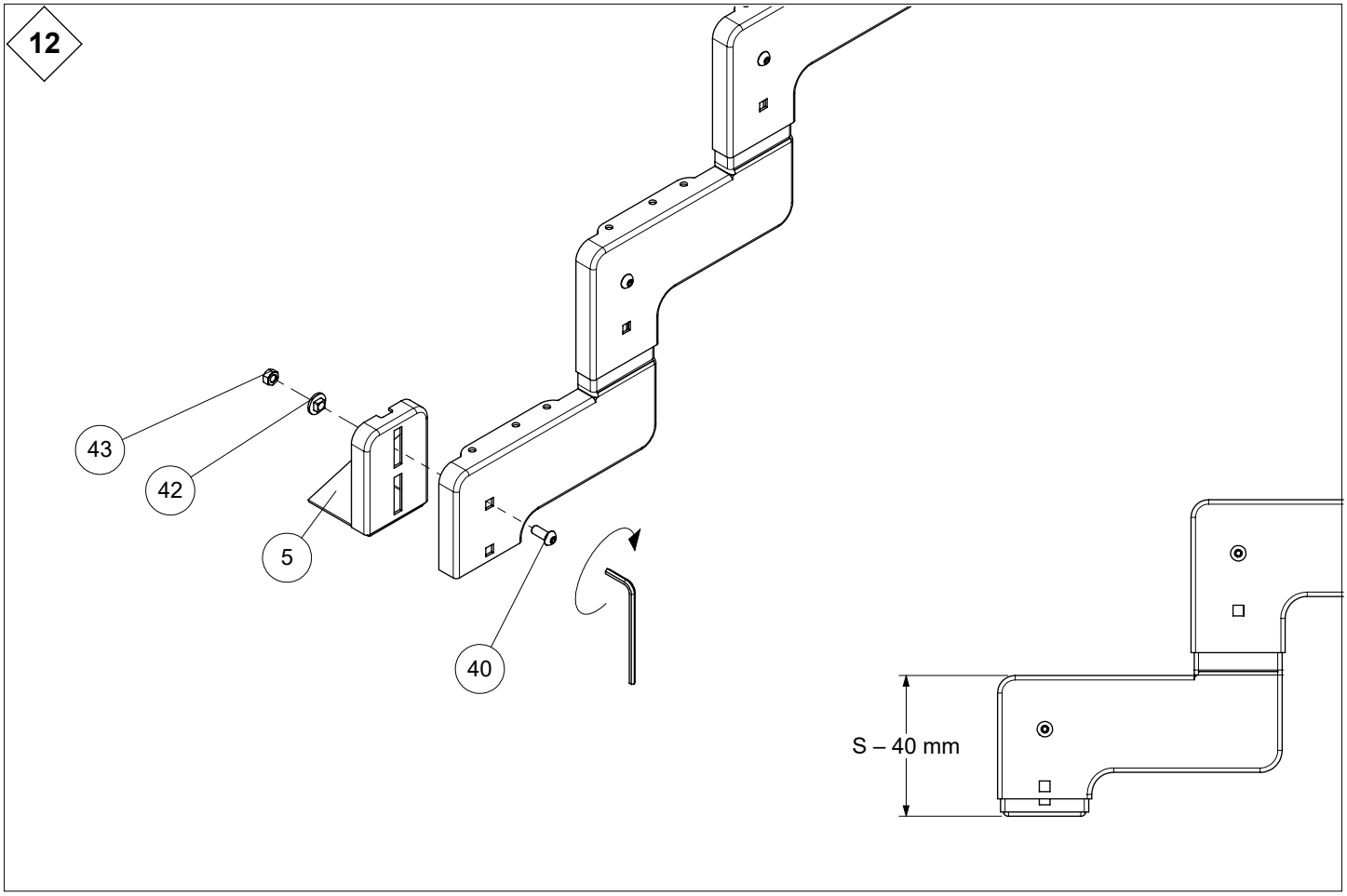
12
43
42
5
40
S – 40 mm

13

Stufe / Step	W
80 cm	803 mm
100 cm	1003 mm

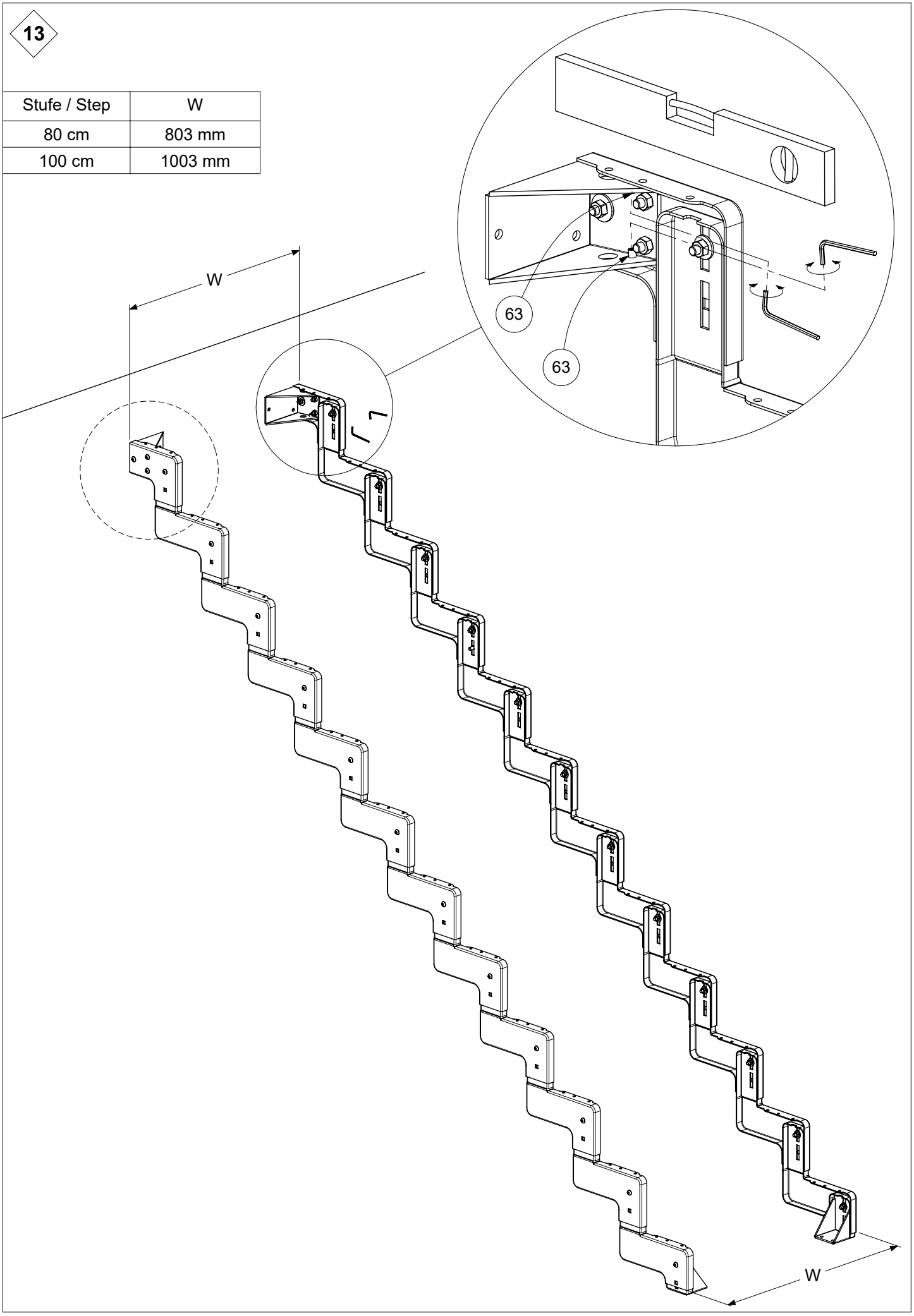

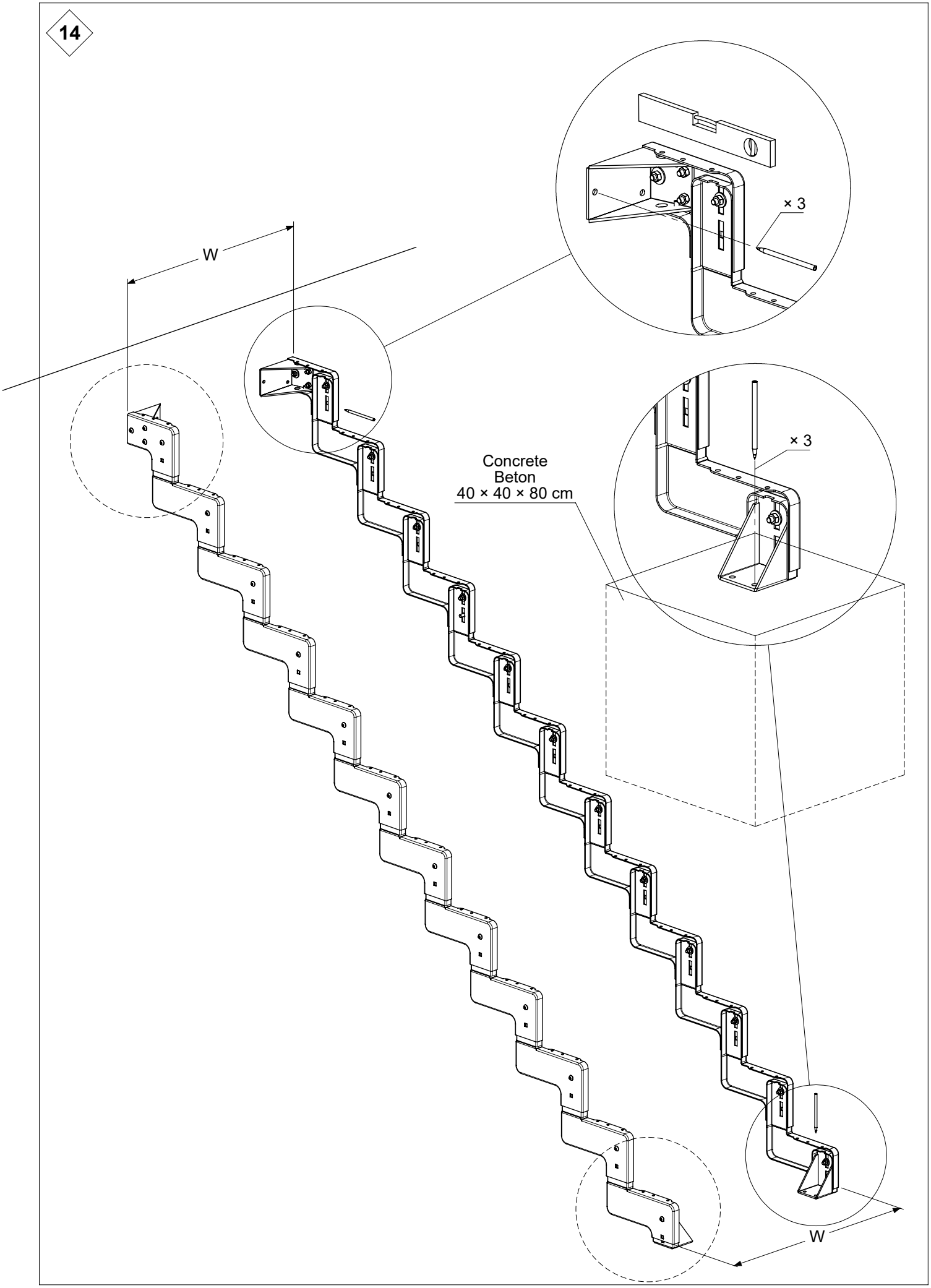
14
W
× 3
× 3
Concrete
Beton
40 × 40 × 80 cm
W

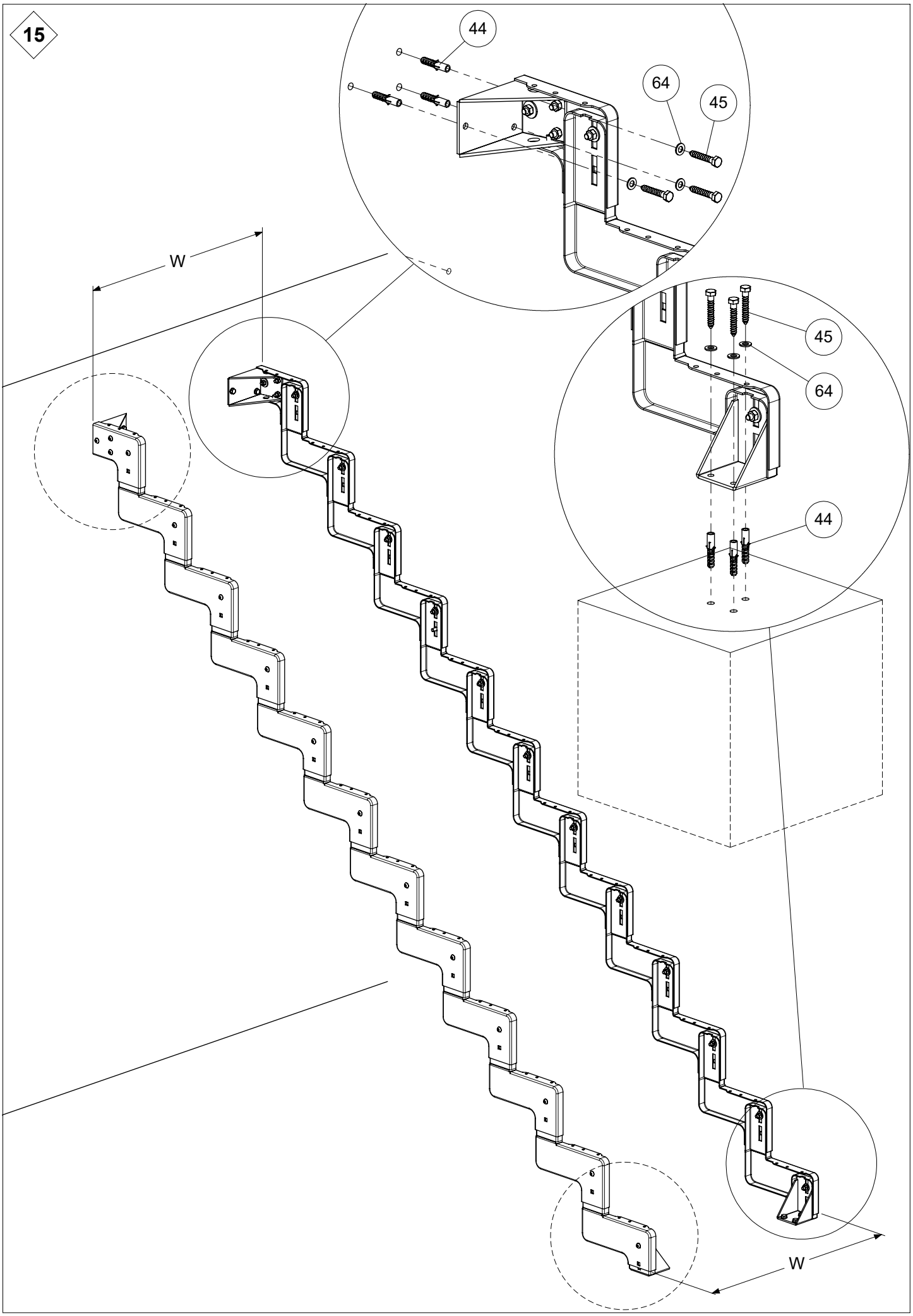
15
44
64
45
W
45
64
44
W

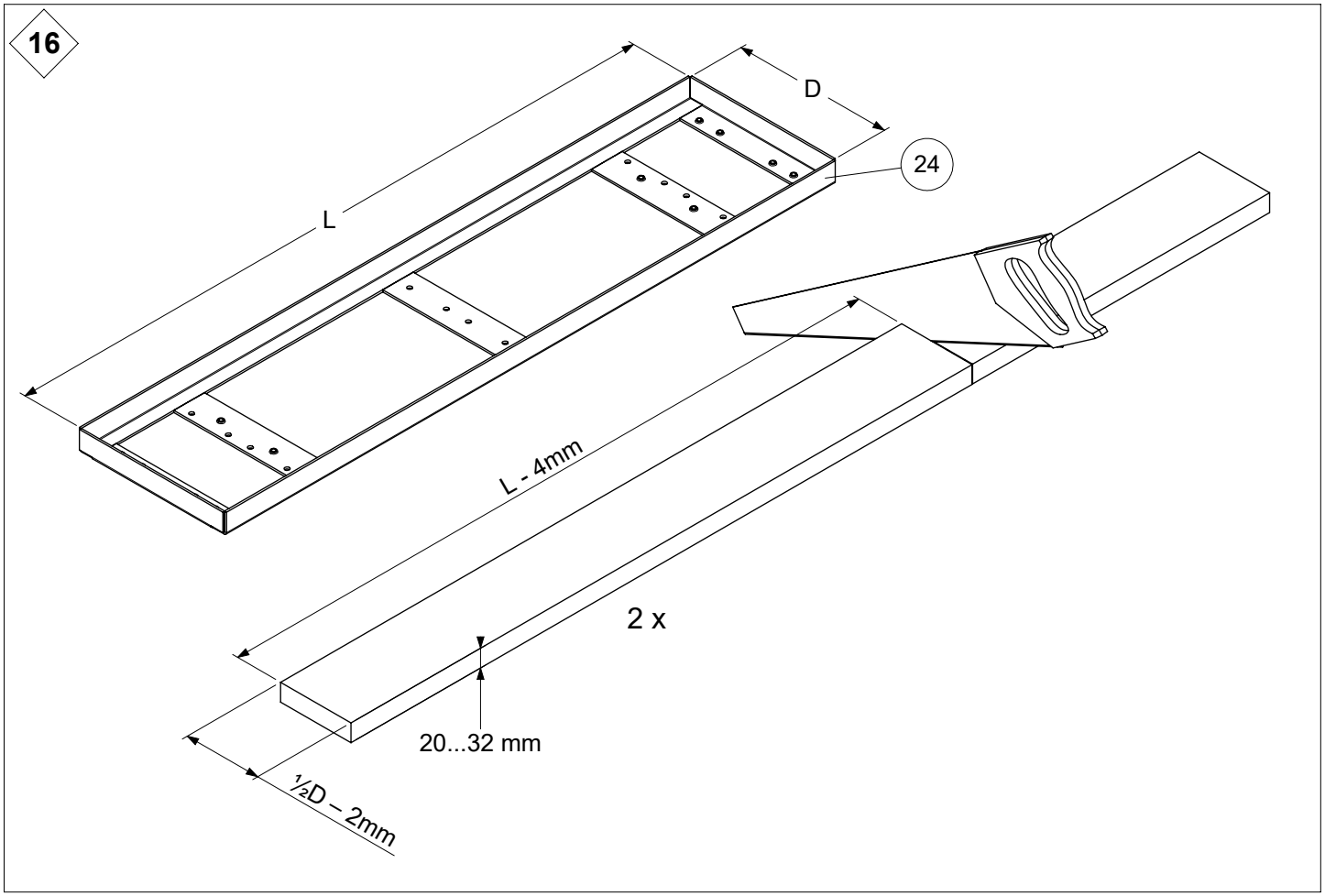
16
D
24
L
L - 4mm
2 x
20...32 mm
½D – 2mm

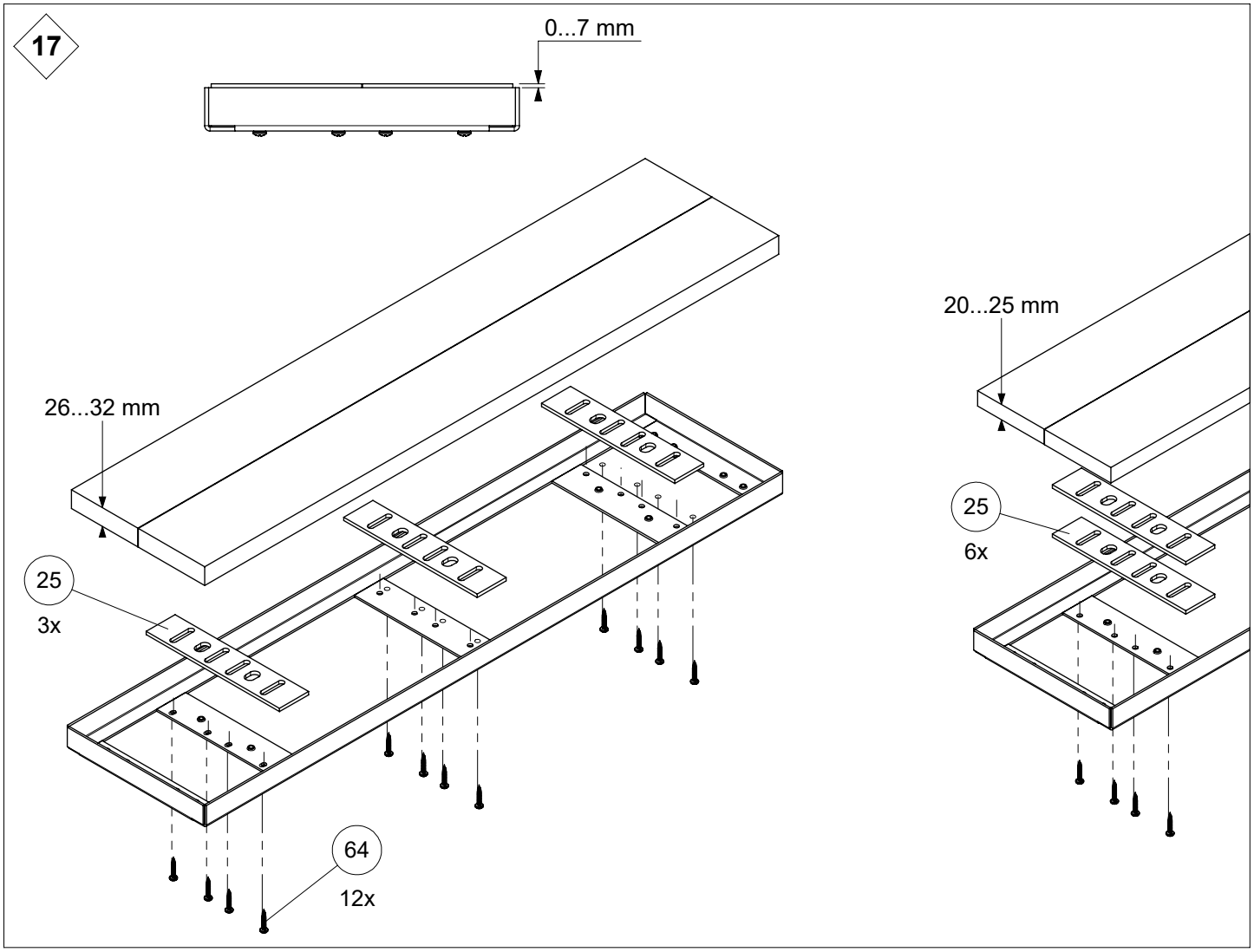
17
0...7 mm
26...32 mm
25
3x
64
12x
20...25 mm
25
6x

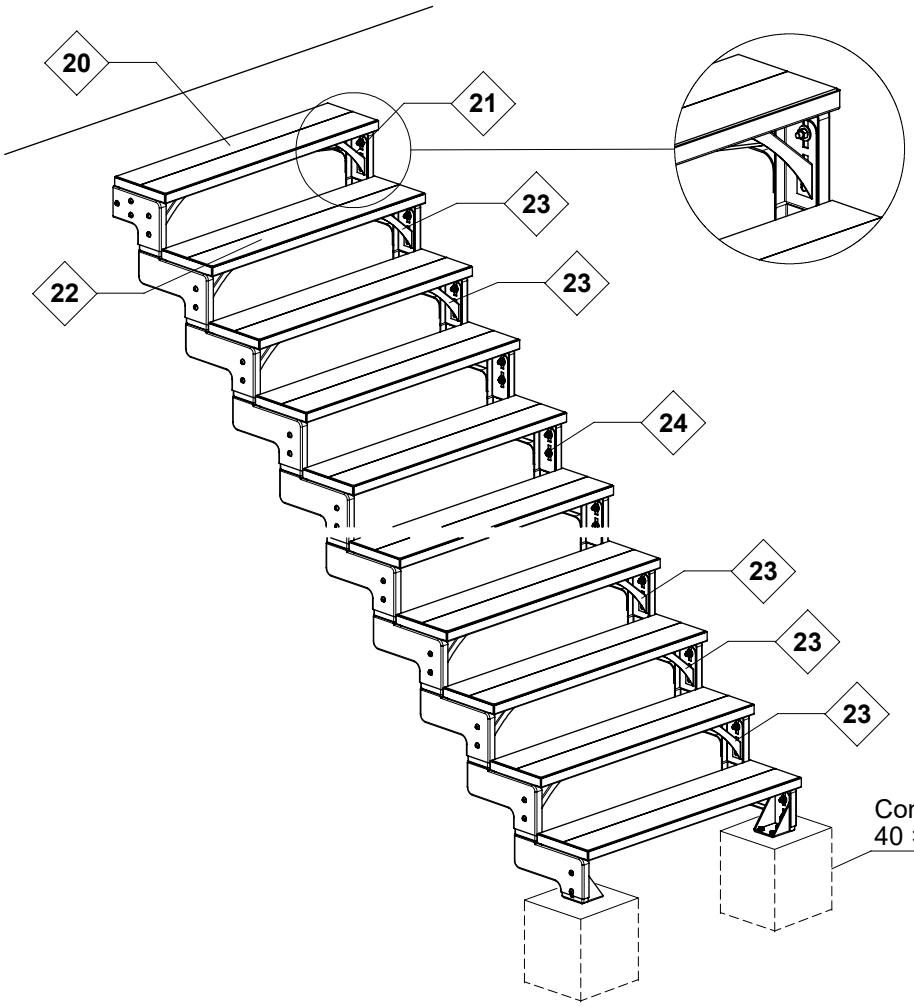
20
21
23
22
23
24
23
23
23
Concrete / Beton
40 × 40 × 80 mm

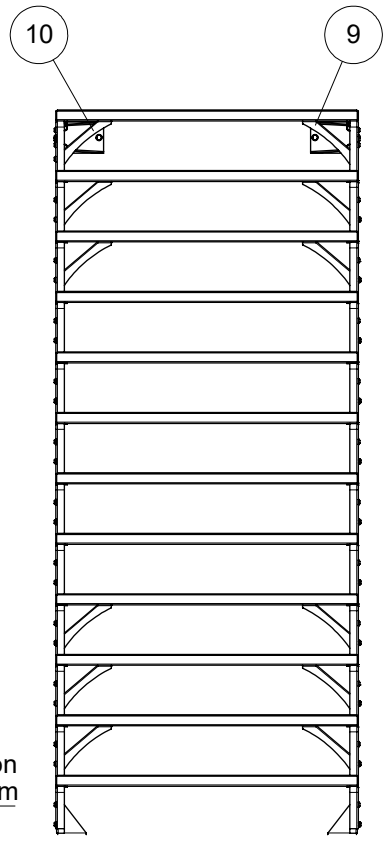
10
9

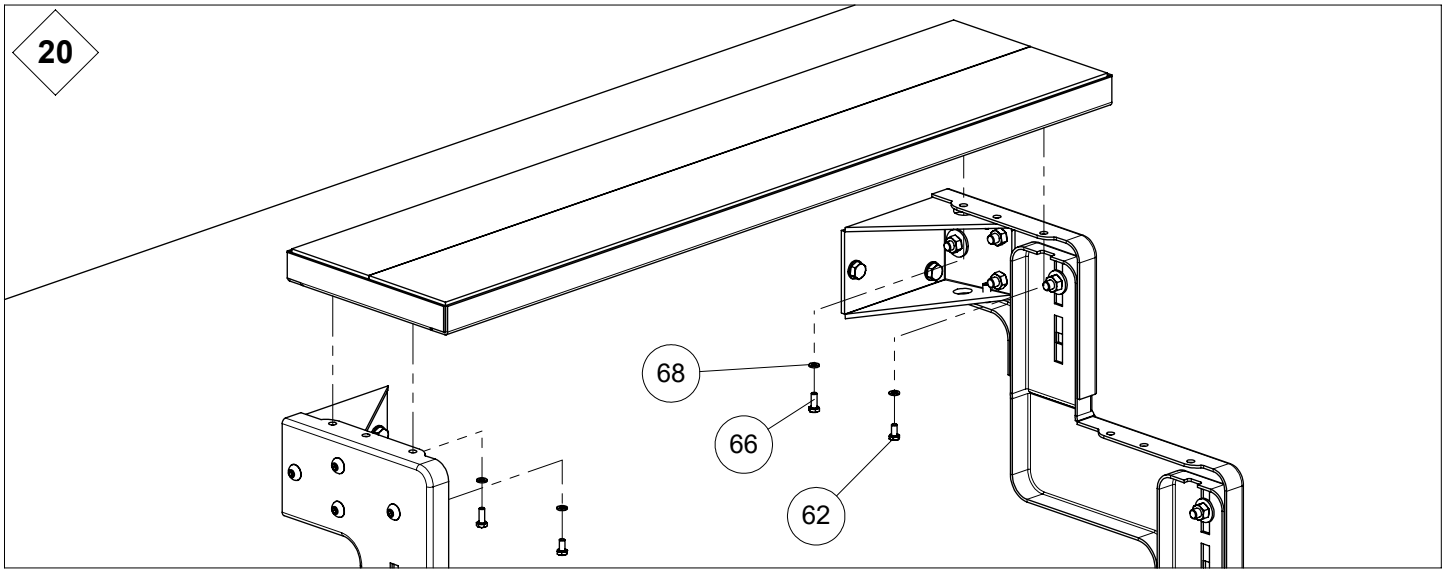
20
68
66
62

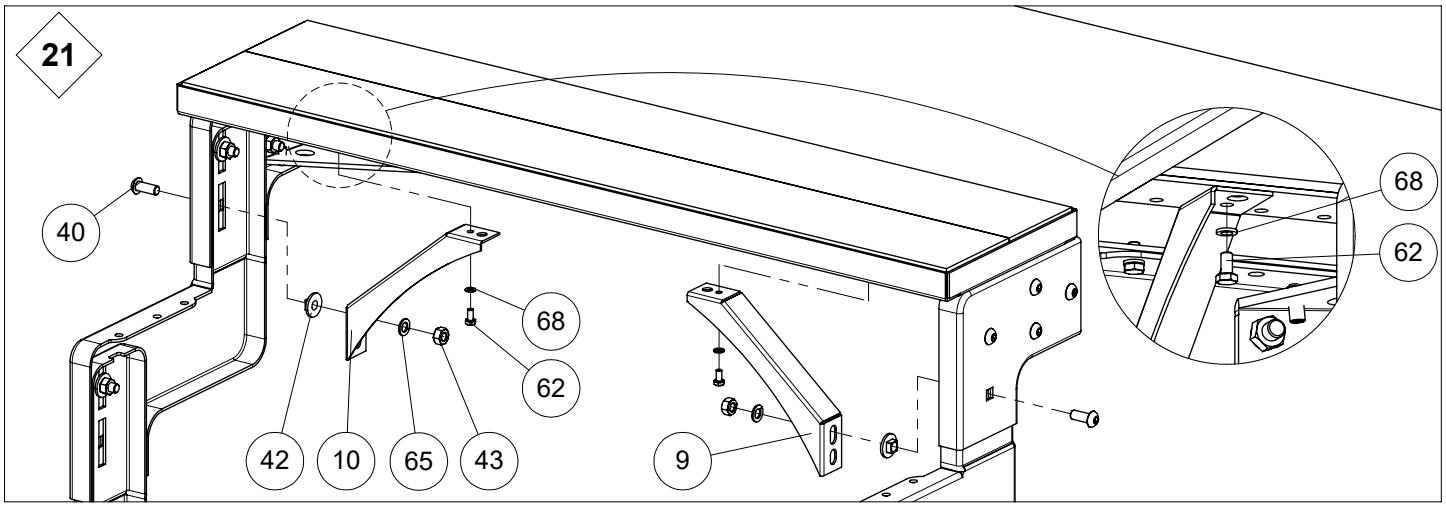
21
40
68
62
42
10
65
43
9
68
62

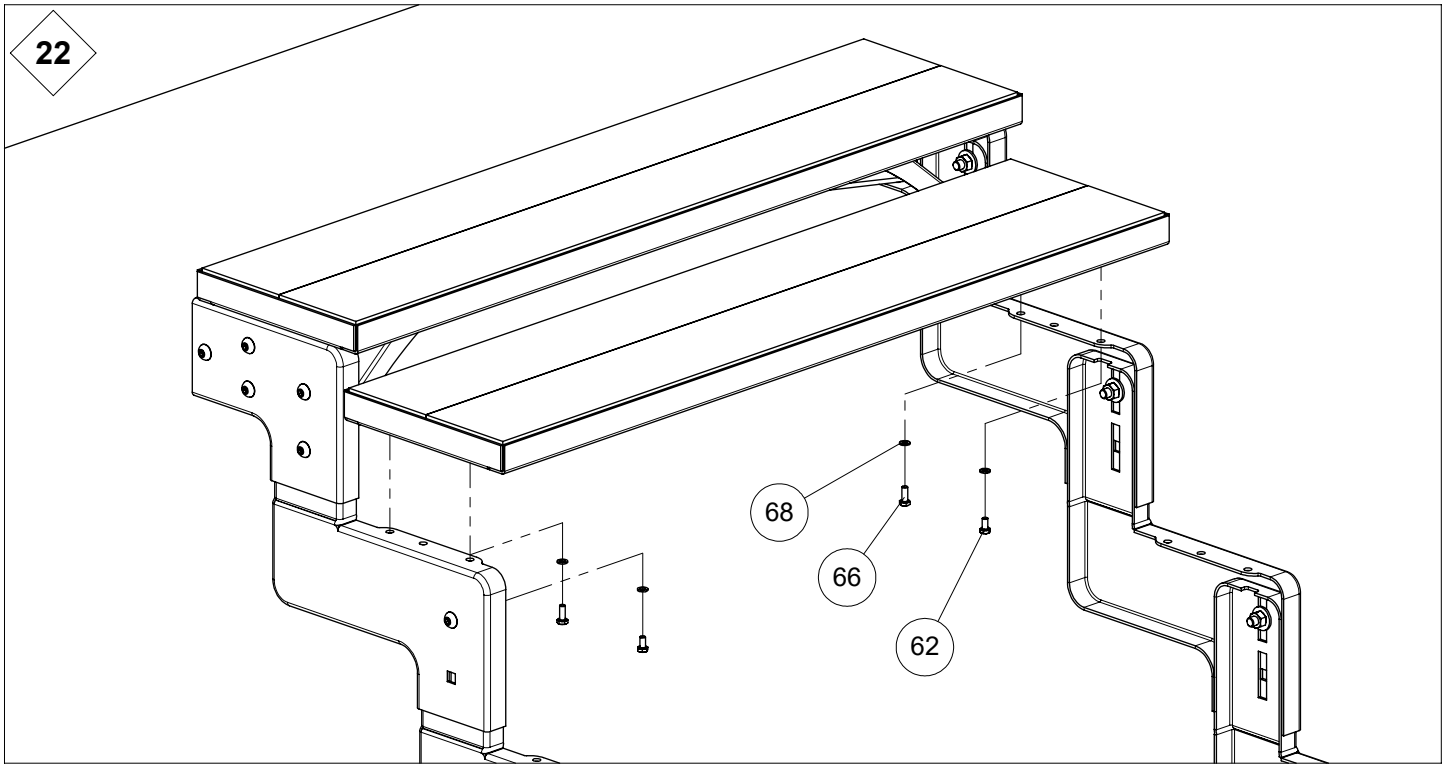
22
68
66
62

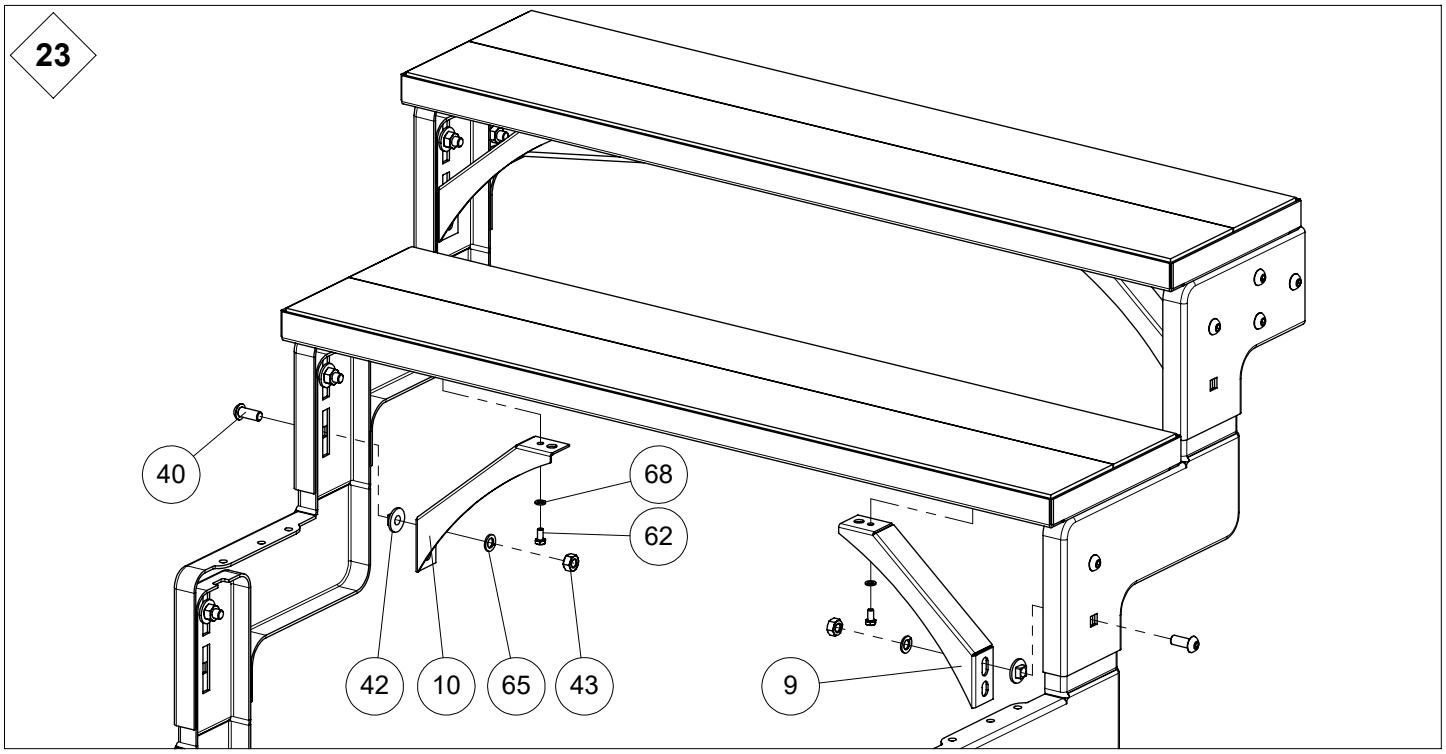
23
40
68
62
42
10
65
43
9

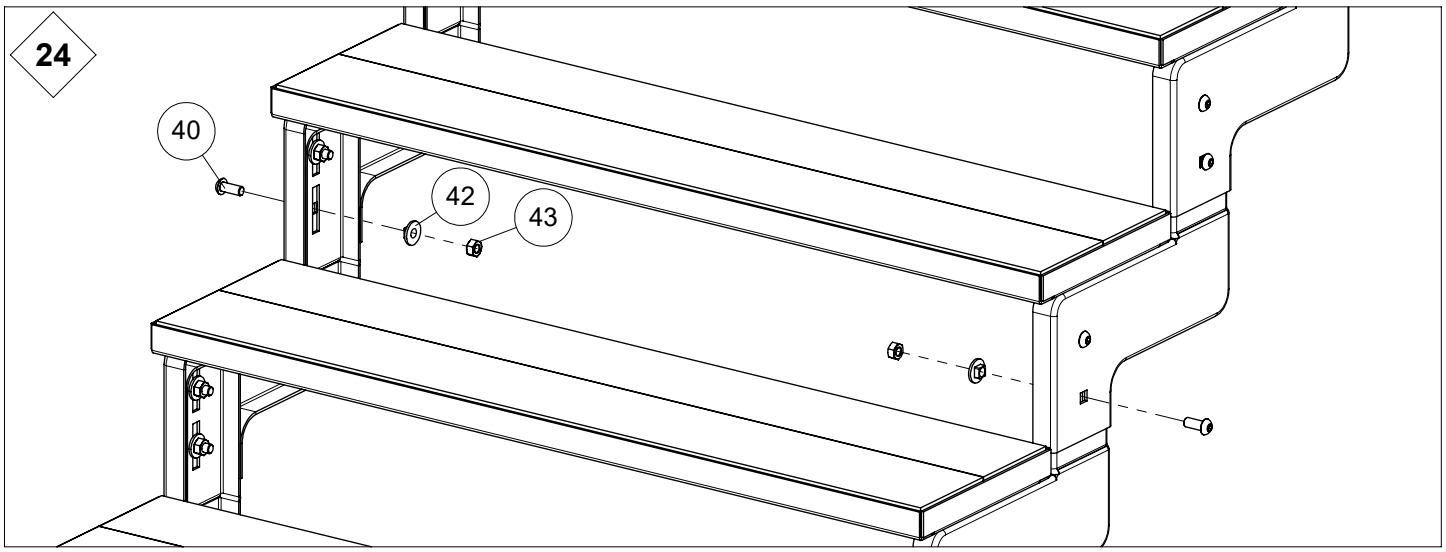
24
40
42
43

We recommend using a support column from 8 treads and if W = 100 cm
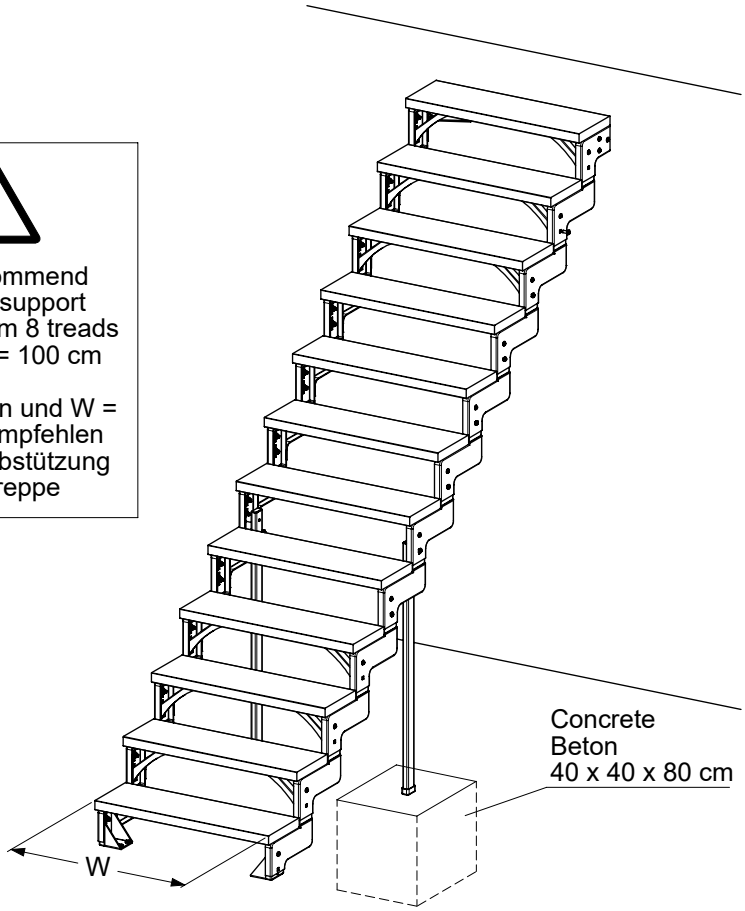
Ab 8 Stufen und W = 100 cm empfehlen wir eine Abstützung der Treppe